(19)中华人民共和国国家知识产权局

(12)实用新型专利

(10)授权公告号 CN 202406854 U
(45)授权公告日 2012.09.05

(21)申请号 201120575845.5

(22)申请日 2011.12.31

(73)专利权人 黄志强
地址 418400 湖南省靖州苗族侗族自治县渠阳镇渠阳东路69号

(72)发明人 黄志强

(51)Int.Cl.
A01K 87/00(2006.01)
A01K 91/06(2006.01)

权利要求书 1 页 说明书 2 页 附图 1 页

(54)实用新型名称

高效自动钓鱼装置

(57)摘要

本实用新型公开了一种高效自动钓鱼装置。为了克服现有钓鱼装置效率低，钓鱼效果不够理想等不足，本实用新型包括钓竿、钓线、钓钩，所述钓竿通过钓线和一个由钓钩触拉引发迅猛弹缩力的弹缩体与钓钩连接。本实用新型用于钓鱼，钓鱼得率提高50%，效果好，一人可以轻易使用、关注多把钓，轻松，效率高。

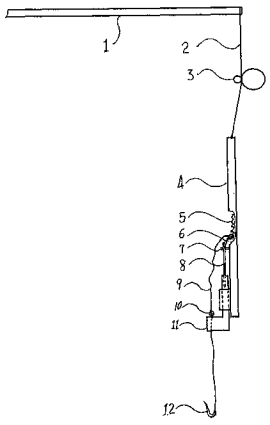

CN 202406854 U

1. 一种高效自动钓鱼装置，包括钓竿 (1)、钓线 (2)、钓钩 (12)，其特征在于，所述钓竿 (1) 通过钓线 (2) 和一个由钓钩 (12) 触拉引发迅猛弹缩力的弹缩体 (4) 与钓钩 (12) 连接。

2. 根据权利要求 1 所述的高效自动钓鱼装置，其特征在于，所述弹缩体 (4) 具有伸缩件 (5)、挂线 (6)、钩线 (9)、攀桩 (7)、活动弓 (11)，伸缩件 (5) 的一端固定，另一端系着挂线 (6) 和钩线 (9)，挂线 (6) 的另一端系于攀杆 (8) 的近端处，钩线 (9) 的另一端穿过活动弓 (11) 的钩线口与钓钩 (12) 连接，在伸缩件 (5) 的端部至活动弓 (11) 的钩线口之间的钩线 (9) 上设有定位卡 (10)，攀杆 (8) 的另一端插入活动弓 (11) 的攀杆口中。

3. 根据权利要求 2 所述的高效自动钓鱼装置，其特征在于，所述弹缩体 (4) 设置在浮子 (3) 与钓钩 (12) 之间，弹缩体 (4) 分别通过钓线与浮子 (3) 和钓钩 (12) 连接。

高效自动钓鱼装置

技术领域

[0001] 本实用新型涉及一种钓鱼装置，具体为一种高效自动钓鱼装置。

背景技术

[0002] 现有钓鱼装置的不足是，当鱼吃钓饵时，需要钓者把握机会，适时拉扯钩住鱼，这使得钓者关注钓鱼装置的数量有限，效率低；拉钓的时机难于准确把握，钩住上钓的鱼的几率低，钓鱼的效果不够理想，而且垂钓者劳神劳力强度大，尤其在使用、关注多把钓鱼装置时，更难于获得满意的钓鱼效果。

实用新型内容

[0003] 本实用新型的目的就是针对上述不足，提供一种高效自动钓鱼装置，它可以在鱼吃钓饵时自动产生迅猛拉力钩住鱼，且钩住率高，效果好，一人可以轻易使用、关注多把钓。

[0004] 为达到上述目的，本实用新型的技术方案是，该高效自动钓鱼装置，包括钓竿、钓线、钓钩，所述钓竿通过钓线和一个由钓钩触拉引发迅猛弹缩力的弹缩体与钓钩连接。该弹缩体可以是具有弹簧、橡皮筋、弹片等弹缩件的机构，能够拉伸至连接钓钩的活动机关，该活动机关在鱼吃钓饵触拉钓钩时释放连接钓钩的弹缩件，产生瞬间迅猛拉力钩住鱼。

[0005] 所述弹缩体具有伸缩件、挂线、钩线、攀桩、活动弓，伸缩件的一端固定，另一端系着挂线和钩线，挂线的另一端系于攀杆的近端处，钩线的另一端穿过活动弓的钩线口与钓钩连接，在伸缩件的端部至活动弓的钩线口之间的钩线上设有定位卡，攀杆的另一端插入活动弓的攀杆口中。

[0006] 所述弹缩体设置在浮子与钓钩之间，弹缩体分别通过钓线与浮子和钓钩连接。

[0007] 本实用新型钓竿通过钓线和一个由钓钩触拉瞬间引发迅猛弹缩力的弹缩体与钓钩连接，由于该弹缩体中的弹缩件又通过钩线与钓钩连接，在鱼吃钓饵触拉时产生瞬间迅猛拉力而自动容易地钩住鱼。

[0008] 本实用新型用于钓鱼，钓鱼得率提高 50％，效果好，一人可以轻易使用、关注多把钓，轻松，效率高。

附图说明

[0009] 该附图是本实用新型使用状态（尚未钩住鱼时）示意图。

[0010] 图中，1、钓竿，2、钓线，3、浮子，4、弹缩体，5、伸缩件，6、挂线，7、攀桩，8、攀杆，9、钩线，10、定位卡，11、活动弓，12、钓钩。

具体实施方式

[0011] 如图所述，该高效自动钓鱼装置，包括钓竿 1、钓线 2、钓钩 12，所述钓竿 1 通过钓线 2 和一个由钓钩 12 触拉引发迅猛弹缩力的弹缩体 4 与钓钩 12 连接。

[0012] 该弹缩体 4 具有伸缩件 5、挂线 6、钩线 9、攀桩 7、活动弓 11，伸缩件 5 为弹簧，其一

端固定，另一端系着挂线 6 和钩线 9，挂线 6 的另一端系于攀杆 8 的近端处，钩线 9 的另一端穿过活动弓 11 的钩线口与钓钩 12 连接，在伸缩件 5 的端部至活动弓 11 的钩线口之间的钩线 9 上设有定位卡 10，攀杆 8 系着挂线 6 的一端利用该端与挂线 6 形成的夹角攀挂于攀桩 7 上，使伸缩件 5（弹簧）拉伸绷紧，攀杆 8 的另一端插入活动弓 11 的攀杆口中，该活动弓 11 在鱼吃钓饵触拉时，即释放攀杆 8，使伸缩件 5（弹簧）缩回，使连接钓钩 12 的钩线 9 产生瞬间迅猛拉力而钩住鱼。

[0013] 所述弹缩体 4 设置在浮子 3 与钓钩 12 之间，弹缩体 4 分别通过钓线与浮子 3 和钓钩 12 连接。

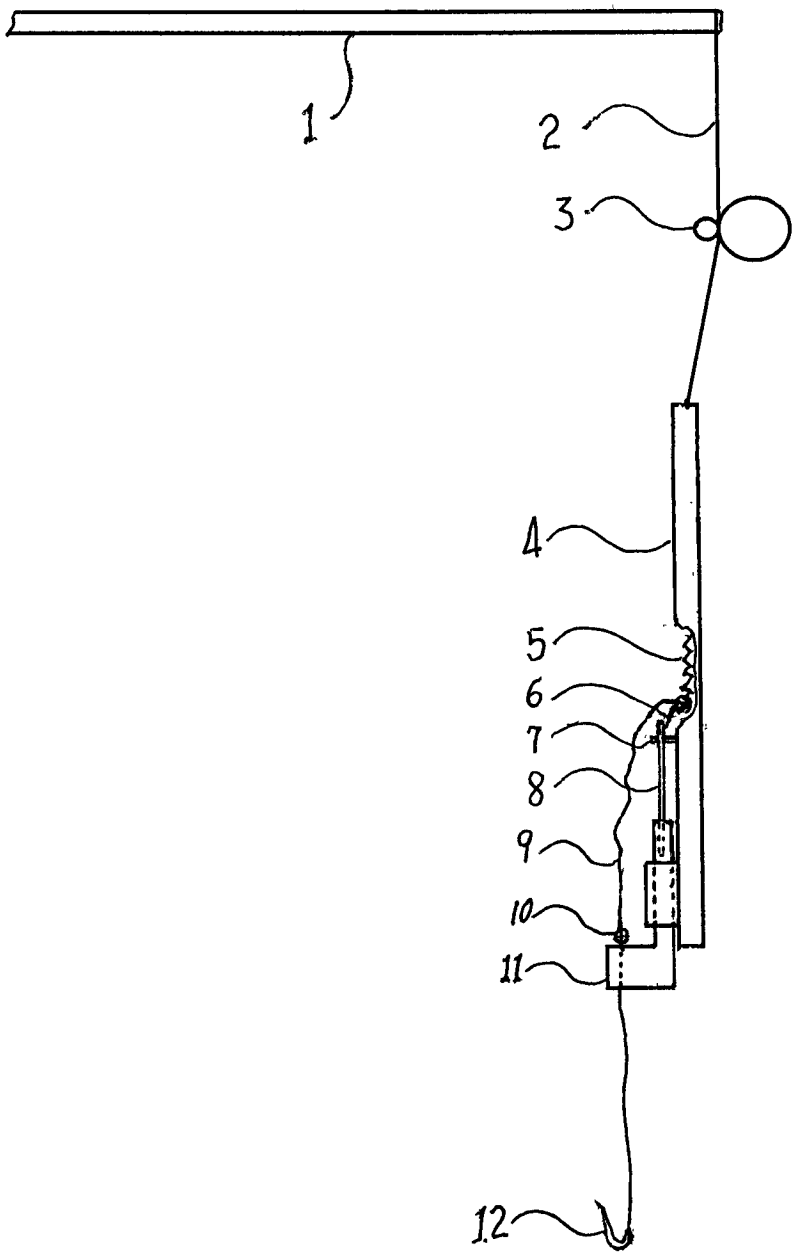
1
2
3
4
5
6
7
8
9
10
11
12