(19)国家知识产权局

(12)发明专利申请

(10)申请公布号 CN 115198899 A
(43)申请公布日 2022.10.18

(21)申请号 202211032756.5

(22)申请日 2022.08.26

(71)申请人 深圳正洪建筑装配有限公司
地址 518051 广东省深圳市南山区南山街道荔湾社区前海路0070号泛海城市广场2栋501

(72)发明人 姜昀

(51)Int.Cl.
E04B 1/66(2006.01)
E04B 2/00(2006.01)
E04B 2/74(2006.01)
E04B 2/82(2006.01)
E04F 15/18(2006.01)
E04F 13/22(2006.01)
E04F 13/26(2006.01)
E04B 9/00(2006.01)
E04H 1/12(2006.01)

权利要求书2页 说明书7页 附图5页

(54)发明名称

一种卫生间防水结构及应用该结构的卫生间防水方法

(57)摘要

本申请涉及一种卫生间防水结构及应用该结构的卫生间防水方法，一种卫生间防水结构，包括安装基础墙、找平层、防水复合膜以及复合层。防水复合膜包括地面防水部以及墙面防水部，地面防水部铺设于找平层上表面，墙面防水部铺设于安装基础墙的侧面，地面防水部与墙面防水部一体成型并形成防水层。使用安装基础墙在房屋主体结构中分隔出卫生间，当安装基础墙与房屋主体结构可拆卸连接时，该安装基础墙体的设置能够更加灵活。地面防水部铺设于找平层上表面，墙面防水部铺设于安装基础墙的侧面，地面防水部与墙面防水部一体成型并形成防水层。

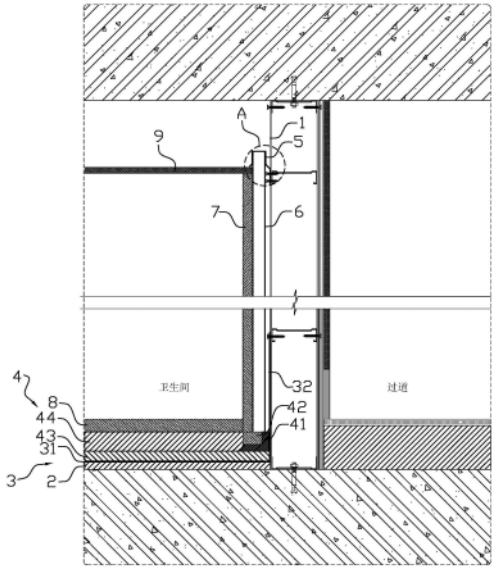

CN 115198899 A

1.一种卫生间防水结构,其特征在于,包括:

安装基础墙(1),用于在房屋主体结构中分隔出卫生间,所述安装基础墙(1)能够与房屋主体结构可拆卸连接或为房屋主体结构的一部分;

找平层(2),用于平整卫生间地面并形成下水斜度;

防水复合膜(3),包括地面防水部(31)以及墙面防水部(32),所述地面防水部(31)铺设于所述找平层(2)上表面,所述墙面防水部(32)铺设于安装基础墙(1)的侧面,所述地面防水部(31)与所述墙面防水部(32)一体成型并形成防水层;

复合层(4),设置于所述地面防水部(31)上表面并压紧所述地面防水部(31)以保护防水复合膜(3)。

2.根据权利要求1所述的一种卫生间防水结构,其特征在于,还包括:

固定支架(5),设置于所述安装基础墙(1)的侧壁,所述固定支架(5)具有下方开口的扣合部(51);

墙板安装杆(6),伸入所述扣合部(51)内并与所述固定支架(5)可拆卸连接;

卫生间墙板(7),铺设于所述墙板安装杆(6)的侧面。

3.根据权利要求2所述的一种卫生间防水结构,其特征在于,所述固定支架(5)还具有用于与所述安装基础墙(1)固定连接的安装部(52),所述安装部(52)与所述扣合部(51)在竖直方向具有避让距离。

4.根据权利要求3所述的一种卫生间防水结构,其特征在于,所述扣合部(51)远离所述安装部(52)所在的一侧倾斜设置有引导面(511),所述引导面(511)的倾斜方向为沿着远离所述安装部(52)所在的方向朝下倾斜。

5.根据权利要求2所述的一种卫生间防水结构,其特征在于,所述复合层(4)内设置有校平板(42),所述校平板(42)支撑所述卫生间墙板(7)。

6.根据权利要求4所述的一种卫生间防水结构,其特征在于,所述复合层(4)上表面铺设有卫生间地板(8),所述卫生间地板(8)的侧边顶紧所述卫生间墙板(7)远离所述安装基础墙(1)所在的侧面。

7.根据权利要求1所述的一种卫生间防水结构,其特征在于,所述安装基础墙(1)为原建筑隔墙或轻钢龙骨隔墙,所述防水复合膜(3)的上边沿通过螺栓固定于原建筑隔墙或轻钢龙骨隔墙的侧面。

8.根据权利要求1所述的一种卫生间防水结构,其特征在于,所述安装基础墙(1)为方通隔墙,所述防水复合膜(3)的上边沿通过螺栓固定于方通隔墙。

9.根据权利要求2所述的一种卫生间防水结构,其特征在于,墙板安装杆(6)空心设置,墙板安装杆(6)朝向卫生间墙板(7)所在的侧面开设有溢胶槽。

10.一种卫生间铺装方法,应用权利要求1-8任意一项所述的卫生间防水结构,其特征在于,该卫生间铺装方法包括如下步骤:

当安装基础墙(1)为轻钢龙骨隔墙或方通隔墙时,于房屋主体结构内通过轻钢龙骨隔墙或方通隔墙隔出卫生间所在范围;当安装基础墙(1)为原建筑隔墙时,安装基础墙(1)围合的范围即为卫生间所在范围;

于卫生间所在范围的主体结构地面铺设找平层(2);

于找平层(2)的上方铺设防水复合膜(3),其中,防水复合膜(3)的地面防水部(31)铺设

于找平层(2)的上表面,防水复合膜(3)的墙面防水部(32)铺设于安装基础墙(1)的侧面;

于地面防水部(31)的上方铺设复合层(4),地面防水部(31)铺设于复合层(4)与找平层(2)之间,其中,复合层(4)的上表面预设校平板(42)。

一种卫生间防水结构及应用该结构的卫生间防水方法

技术领域

[0001] 本申请涉及建筑施工技术领域，尤其是涉及一种卫生间防水结构及应用该结构的卫生间防水方法。

背景技术

[0002] 在住宅建筑中，卫生间板块的防水止水措施是保证住宅质量的一项重点，当主体结构工程完成后，且在砌筑工程施工前，需完成卫生间防水结构，以改善卫生间渗水和漏水的问题。因此，卫生间防渗透施工是卫生间防水的一道不可或缺的施工步骤。传统卫生间防水施工过程，通常在卫生间的墙面以及地面先涂覆防水漆，再铺设大理石地砖或者瓷砖，最后在大理石地砖或者瓷砖之间使用防水胶或密封胶进行密封。

[0003] 针对上述技术手段，大理石地砖或者瓷砖需要以原建筑隔墙为安装基础进行贴附。而对于一些不具备原建筑隔墙的临时性墙面，由于没有稳定的贴附基础，这种施工方式很难达到预期的防水效果。

发明内容

[0004] 为了在不影响防水效果的情况下提高卫生间墙面的铺装灵活性，本申请提供一种卫生间防水结构及应用该结构的卫生间防水方法。

[0005] 本申请提供的一种卫生间防水结构及应用该结构的卫生间防水方法，采用如下的技术方案。

[0006] 第一方面，本申请提供一种卫生间防水结构，采用如下的技术方案。

[0007] 一种卫生间防水结构，包括：

安装基础墙，用于在房屋主体结构中分隔出卫生间，所述安装基础墙能够与房屋主体结构可拆卸连接或为房屋主体结构的一部分；

找平层，用于平整卫生间地面并形成下水斜度；

防水复合膜，包括地面防水部以及墙面防水部，所述地面防水部铺设于所述找平层上表面，所述墙面防水部铺设于安装基础墙的侧面，所述地面防水部与所述墙面防水部一体成型并形成防水层；

复合层，设置于所述地面防水部上表面并压紧所述地面防水部以保护防水复合膜。

[0008] 通过采用上述技术方案，使用安装基础墙在房屋主体结构中分隔出卫生间，当安装基础墙为房屋主体结构的一部分时，该安装基础墙为原建筑隔墙。当安装基础墙与房屋主体结构可拆卸连接时，该安装基础墙体的设置能够更加灵活。通过在找平层上铺设防水复合膜，且地面防水部铺设于找平层上表面，墙面防水部铺设于安装基础墙的侧面，地面防水部与墙面防水部一体成型并形成防水层，复合层将地面防水部压紧于找平层的上表面，从而达到保护防水复合膜的作用。

[0009] 可选的，一种卫生间防水结构，还包括：

固定支架，设置于所述安装基础墙的侧壁，所述固定支架具有下方开口的扣合部；

墙板安装杆，伸入所述扣合部内并与所述固定支架可拆卸连接；

卫生间墙板，铺设于所述墙板安装杆的侧面。

[0010] 通过采用上述技术方案，安装于安装基础墙侧壁的固定支架，通过扣合部将墙板安装杆进行固定，从而使得卫生间墙板具有稳定的安装位置，提高该卫生间的结构完整性。

[0011] 可选的，所述固定支架还具有用于与所述安装基础墙固定连接的安装部，所述安装部与所述扣合部在竖直方向具有避让距离。

[0012] 通过采用上述技术方案，安装部与扣合部在竖直方向具有避让距离，通过将安装部固定至安装基础墙的侧面上，从而保证安装在固定支架下的墙板安装杆与安装基础墙之间具有避让距离。卫生间墙板贴附至墙板安装杆侧面之后，由于墙面防水部铺设于安装基础墙的侧面，因此从卫生间墙板渗透过来的水不会直接流到安装基础墙的侧壁，而是沿着卫生间墙板和墙板安装杆流至复合层上方，而复合层被地面防水部与墙面防水部形成的防水层包围，从而保证该卫生间具有更好的防水性能。

[0013] 可选的，所述扣合部远离所述安装部所在的一侧倾斜设置有引导面，所述引导面的倾斜方向为沿着远离所述安装部所在的方向朝下倾斜。

[0014] 通过采用上述技术方案，引导面的倾斜方向为沿着远离安装部所在的方向朝下倾斜，从而保证在将墙板安装杆伸入扣合部的过程中更加方便，提高该卫生间防水结构的构建便利性。

[0015] 可选的，所述复合层内设置有校平板，所述校平板支撑所述卫生间墙板。

[0016] 通过采用上述技术方案，校平板能够支撑卫生间墙板，以使得卫生间墙板具有一个稳定的支撑基础，并且校平板能够进行单独加工，从而保证校平板的平面度，以使得卫生间墙板的安装更加方便与准确。

[0017] 可选的，所述复合层上表面铺设有卫生间地板，所述卫生间地板的侧边顶紧所述卫生间墙板远离所述安装基础墙所在的侧面。

[0018] 通过采用上述技术方案，卫生间地板铺设于复合层的上表面，以使得该卫生间的地面更加平整，卫生间地板的侧边顶紧卫生间墙板远离安装基础墙所在的侧面，保证卫生间墙板以及墙板安装杆被稳定进行限位，卫生间地板在铺设的同时具有限位作用，提高该卫生间的铺装效率。

[0019] 可选的，所述安装基础墙为原建筑隔墙或轻钢龙骨隔墙，所述防水复合膜的上边沿通过螺栓固定于原建筑隔墙或轻钢龙骨隔墙的侧面。

[0020] 通过采用上述技术方案，安装基础墙为原建筑隔墙或轻钢龙骨隔墙时，安装基础墙的位置较为稳定，将防水复合膜的上边沿通过螺栓固定于原建筑隔墙或轻钢龙骨隔墙的侧面，从而提高防水复合膜的安装稳定性。

[0021] 可选的，所述安装基础墙为方通隔墙，所述防水复合膜的上边沿通过螺栓固定于方通隔墙。

[0022] 通过采用上述技术方案，方通隔墙的设置较为简单，从而提高该卫生间防水结构的铺装灵活性，将防水复合膜的上边沿通过螺栓固定于方通隔墙的侧面，从而提高防水复合膜的安装稳定性。

[0023] 可选的，墙板安装杆空心设置，墙板安装杆朝向卫生间墙板所在的侧面开设有溢

胶槽。

[0024] 通过采用上述技术方案，墙板安装杆由空心方通构成，墙板安装杆朝向卫生间墙板所在的侧面开设有溢胶槽，以使得墙板安装杆与卫生间墙板在贴合的过程中，溢胶槽能够容置多余的粘接胶水，保证墙板安装杆与卫生间墙板的贴合更加牢固。

[0025] 第二方面，本申请提供一种卫生间铺装方法，采用如下的技术方案。

[0026] 一种卫生间铺装方法，应用上述的卫生间防水结构，该卫生间铺装方法包括如下步骤：

当安装基础墙为轻钢龙骨隔墙或方通隔墙时，于房屋主体结构内通过轻钢龙骨隔墙或方通隔墙隔出卫生间所在范围；当安装基础墙为原建筑隔墙时，安装基础墙围合的范围即为卫生间所在范围；

于卫生间所在范围的主体结构地面铺设找平层；

于找平层的上方铺设防水复合膜，其中，防水复合膜的地面防水部铺设于找平层的上表面，防水复合膜的墙面防水部铺设于安装基础墙的侧面；

于地面防水部的上方铺设复合层，地面防水部铺设于复合层与找平层之间，其中，复合层的上表面预设校平板。

[0027] 通过采用上述技术方案，使用安装基础墙在房屋主体结构中分隔出卫生间的范围，当安装基础墙为房屋主体结构的一部分时，该安装基础墙为原建筑隔墙。当安装基础墙与房屋主体结构可拆卸连接时，即当安装基础墙为轻钢龙骨隔墙或方通隔墙时，该安装基础墙体的设置能够更加灵活。通过在找平层上铺设防水复合膜，且地面防水部铺设于找平层上表面，墙面防水部铺设于安装基础墙的侧面，地面防水部与墙面防水部一体成型并形成防水层，复合层将地面防水部压紧于找平层的上表面，从而保证在不影响防水效果的情况下提高卫生间墙面的铺装灵活性。

[0028] 综上所述，本申请包括以下至少一种有益技术效果：

1.卫生间墙面的铺装灵活性更好。使用安装基础墙在房屋主体结构中分隔出卫生间，当安装基础墙与房屋主体结构可拆卸连接时，该安装基础墙体的设置能够更加灵活。通过在找平层上铺设防水复合膜，且地面防水部铺设于找平层上表面，墙面防水部铺设于安装基础墙的侧面，地面防水部与墙面防水部一体成型并形成防水层，复合层将地面防水部压紧于找平层的上表面，从而保证在不影响防水效果的情况下提高卫生间墙面的铺装灵活性。

[0029] 2.卫生间的防水性能好。安装在固定支架下的墙板安装杆与安装基础墙之间具有避让距离。卫生间墙板贴附至墙板安装杆侧面之后，由于墙面防水部铺设于安装基础墙的侧面，因此从卫生间墙板渗透过来的水不会直接流到安装基础墙的侧壁，而是沿着卫生间墙板和墙板安装杆流至复合层上方，而复合层被地面防水部与墙面防水部形成的防水层包围，从而保证该卫生间具有更好的防水性能。

[0030] 3.卫生间铺装效率高。卫生间地板铺设于复合层的上表面，以使得该卫生间的地面更加平整，卫生间地板的侧边顶紧卫生间墙板远离安装基础墙所在的侧面，保证卫生间墙板以及墙板安装杆被稳定进行限位，卫生间地板在铺设的同时具有限位作用，提高该卫生间的铺装效率。

附图说明

[0031] 图1是本申请实施例1中卫生间防水结构为轻钢龙骨隔墙的结构示意图；

图2是图1中A部分的放大结构示意图；

图3是本申请实施例2中卫生间防水结构为方通隔墙的结构示意图；

图4是本申请实施例3中卫生间防水结构为原建筑隔墙的结构示意图；

图5是本申请实施例4中墙板安装杆的安装结构示意图。

[0032] 附图标记说明：

1、安装基础墙；11、上角固定件；12、下角固定件；13、玻镁板；14、集成板；2、找平层；3、防水复合膜；31、地面防水部；32、墙面防水部；4、复合层；41、承托地梁；42、校平板；43、保护层；44、结合层；5、固定支架；51、扣合部；511、引导面；52、安装部；6、墙板安装杆；7、卫生间墙板；8、卫生间地板；9、卫生间顶板。

具体实施方式

[0033] 以下结合附图1-5对本申请作进一步详细说明。

[0034] 实施例1。

[0035] 本申请实施例1公开一种卫生间防水结构。

[0036] 参照图1，一种卫生间防水结构，包括安装基础墙1、找平层2、防水复合膜3、复合层4、固定支架5、墙板安装杆6以及卫生间墙板7，固定支架5固定于安装基础墙1的侧壁，墙板安装杆6通过固定支架5安装于安装基础墙1的侧面，卫生间墙板7铺设于墙板安装杆6的侧面。其中，安装基础墙1在房屋主体结构中分隔出卫生间。在本实施例1中，该安装基础墙1为轻钢龙骨隔墙。轻钢龙骨隔墙的墙体厚度设置为75mm，且轻钢龙骨隔墙通过天地龙骨与天花板以及地面固定连接，以使得轻钢龙骨隔墙安装稳定。房屋主体结构内的某一特定位置通过轻钢龙骨隔墙隔出卫生间所在范围，找平层2铺设于卫生间地面的最底层。其中，找平层2主要通过1:2.5水泥砂浆混合形成，用于平整卫生间地面并形成下水斜度，从而保证卫生间具有水流进入下水道的基础。

[0037] 参照图1，防水复合膜3包括地面防水部31以及墙面防水部32，地面防水部31与墙面防水部32一体成型，在本实施例1中，防水复合膜3为一种由防水材料制成的复合型软膜。地面防水部31能够完整地铺设于找平层2上表面，墙面防水部32完整地铺设于安装基础墙1的侧面，地面防水部31与墙面防水部32围合形成上方开口的碗形防水层。其中，防水复合膜3的上边沿通过螺栓固定于轻钢龙骨隔墙的侧面，从而提高防水复合膜3的安装稳定性。墙面防水部32铺设于安装基础墙1侧面的高度为200mm，从而保证卫生间的防水性能良好。

[0038] 参照图1，复合层4铺设于地面防水部31的上表面，复合层4包括保护层43以及位于保护层43上表面的结合层44。复合层4在铺设过程中能够将地面防水部31压紧于找平层2上表面，从而保证防水复合膜3的安装更加稳定。为了便于安装墙板安装杆6，复合层4内设置有承托地梁41，承托地梁41的横截面大体呈“L”字形设置，且承托地梁41设置于保护层43的上表面，承托地梁41的表面安装有校平板42，校平板42位于复合层4靠近安装基础墙1所在的一侧，校平板42的上表面与结合层44的上表面平齐。在本实施例1中，校平板42由大理石加工制成，校平板42能够进行单独加工，从而保证校平板42的平面度，以使得卫生间墙板7的安装更加方便与准确。复合层4上面铺洒有水泥粉，复合层4上方铺设有卫生间地板8，卫

生间地板8于有校平板42的上方设置有地板让位空间。卫生间地板8由大理石制成，在卫生间地板8之间的缝隙中使用美缝剂进行密封，从而提高卫生间地板8的美观性以及防水性能。

[0039] 参照图1和图2，固定支架5大体呈长条状设置。固定支架5具有扣合部51以及安装部52，扣合部51垂直于扣合部51长度方向的横截面大体呈倒“U”形设置，安装部52位于扣合部51倒“U”形的靠近安装基础墙1所在的一边，并且安装部52与扣合部51在竖直方向具有避让距离。安装部52通过螺栓锁紧的方式固定于安装基础墙1的侧面。其中，扣合部51与校平板42之间的距离等于墙板安装杆6的长度，墙板安装杆6的顶部顶紧扣合部51，墙板安装杆6的底部抵压于校平板42上表面，从而保证墙板安装杆6的顶端刚好能够被限位于扣合部51内。由于安装部52与扣合部51在竖直方向具有避让距离，通过将安装部52固定至安装基础墙1的侧面上，从而保证安装在固定支架5下的墙板安装杆6与安装基础墙1之间具有避让距离。卫生间墙板7贴附至墙板安装杆6侧面之后，由于墙面防水部32铺设于安装基础墙1的侧面，因此从卫生间墙板7渗透过来的水不会直接流到安装基础墙1的侧壁，而是沿着卫生间墙板7和墙板安装杆6流至复合层4上方，而复合层4被地面防水部31与墙面防水部32形成的防水层包围，从而保证该卫生间具有更好的防水性能。

[0040] 参照图1和图2，为了便于墙板安装杆6伸入固定支架5的扣合部51，扣合部51远离安装部52所在的一侧倾斜设置有引导面511，引导面511的倾斜方向为沿着远离安装部52所在的方向朝下倾斜，使得引导面511对于扣合部51具有引导墙板安装杆6进入的作用，从而保证在将墙板安装杆6伸入扣合部51的过程中更加方便，提高该卫生间防水结构的构建便利性。

[0041] 参照图1，卫生间墙板7由大理石制成并通过石材粘接胶铺设于墙板安装杆6的侧面，卫生间墙板7的底端抵压于校平板42的上表面，由于校平板42也是由大理石制成，因此，卫生间墙板7在安装过程中具有较好的安装对位基础。在本实施例1中，卫生间墙板7的底端位于地板让位空间内，卫生间地板8的侧边顶紧卫生间墙板7远离安装基础墙1所在的侧面，保证卫生间墙板7以及墙板安装杆6被稳定进行限位，卫生间地板8在铺设的同时具有限位作用，提高该卫生间的铺装效率。

[0042] 参照图1，卫生间墙板7的顶部安装有卫生间顶板9，卫生间顶板9卡紧于卫生间墙板7与扣合部51之间，一方面便于卫生间顶板9的承托与固定，另一方面，卫生间顶板9能够安装吸顶灯或者其他功能零部件，提高该卫生间的结构完整性。

[0043] 实施例2。

[0044] 本实施例2与实施例1的不同之处在于，参照图3，安装基础墙1为方通隔墙，防水复合膜3的上边沿通过螺栓固定于方通隔墙的侧面，从而提高防水复合膜3的安装稳定性。在本实施2中，方通隔墙采用20*20mm铝方通搭建而成，由于方通隔墙的墙体厚度较小，为了提高方通隔墙的安装稳定性，方通隔墙的底部设置有下角固定件12，方通隔墙的顶部设置有上角固定件11，方通隔墙通过上角固定件11以及下角固定件12与房屋主体结构固定连接。在本实施例2中，上角固定件11以及下角固定件12均为40*40mm角铁。方通隔墙通过上角固定件11以及下角固定件12与房屋主体结构固定连接，从而保证方通隔墙不易晃动，在进行卫生间的建设过程中，提高方通隔墙的稳定性。方通隔墙远离卫生间墙板7的侧面通过玻镁板13贴附有集成板14，以使得在方通隔墙的墙体整体厚度更薄，从而减小对房屋空间面积

的占用，提高房屋内部的空间利用率。

[0045] 实施例3。

[0046] 本实施例2与实施例1的不同之处在于，参照图4，安装基础墙1为原建筑隔墙，防水复合膜3的上边沿通过螺栓固定于原建筑隔墙的侧面，从而提高防水复合膜3的安装稳定性。

[0047] 实施例4。

[0048] 本申请实施例4公开一种应用上述结构的卫生间防水方法。

[0049] 一种卫生间铺装方法，如下步骤：

S1.当安装基础墙1为轻钢龙骨隔墙或方通隔墙时，于房屋主体结构内的某一特定位置通过轻钢龙骨隔墙或方通隔墙隔出卫生间所在范围，当安装基础墙1为原建筑隔墙时，安装基础墙1围合的范围即为卫生间所在范围。其中，卫生间所在范围可以由轻钢龙骨隔墙、方通隔墙或者原建筑隔墙的其中一种单独围合形成，也能由轻钢龙骨隔墙、方通隔墙或者原建筑隔墙中的任意两种隔墙混合构造围合形成，或者三种隔墙进行混合构造围合形成，从而提高该卫生间构造的灵活性。

[0050] S2.于卫生间所在范围的主体结构地面铺设水泥砂浆找平层2。其中，找平层2用于平整卫生间地面并形成下水斜度，从而保证卫生间具有水流进入下水道口的基础。

[0051] S3.于找平层2的上方铺设防水复合膜3。防水复合膜3能够完整铺设于找平层2的上表面以及安装基础墙1的侧面。其中，防水复合膜3包括地面防水部31和墙面防水部32，地面防水部31与墙面防水部32一体成型并围合形成上方开口的碗形防水层，防水复合膜3的地面防水部31铺设于找平层2的上表面，防水复合膜3的墙面防水部32铺设于安装基础墙1的侧面，墙面防水部32铺设于安装基础墙1侧面的高度为200mm，从而保证卫生间的防水性能良好。

[0052] S4.于地面防水部31的上方铺设水泥砂浆复合层4。复合层4将地面防水部31压紧于找平层2上表面，一方面保证防水复合膜3的安装更加稳定，另一方面保证该卫生间在使用过程中改善对防水复合膜3造成损坏的问题。其中，为了便于后续工序，复合层4内设置有承托地梁41，承托地梁41的横截面大体呈“L”字形设置，承托地梁41的表面安装有校平板42，校平板42位于复合层4靠近安装基础墙1所在的一侧。在本实施例4中，校平板42由大理石制成。由大理石制成的校平板42能够进行单独加工，从而保证校平板42的平面度，以使得卫生间墙板7的安装更加方便与准确。

[0053] S5.于安装基础墙1的侧壁安装固定支架5。固定支架5大体呈长条状设置。固定支架5具有扣合部51以及安装部52，扣合部51垂直于扣合部51长度方向的横截面大体呈倒“U”形。扣合部51远离安装部52所在的一侧倾斜设置有引导面511，引导面511的倾斜方向为沿着远离安装部52所在的方向朝下倾斜。安装部52位于扣合部51倒“U”形的其中一边上，并且安装部52与扣合部51在竖直方向具有避让距离。通过将安装部52固定至安装基础墙1的侧面上，从而保证安装在固定支架5下的墙板安装杆6与安装基础墙1之间具有避让距离。

[0054] S6.于扣合部51内插入墙板安装杆6。其中，扣合部51与校平板42之间的距离等于墙板安装杆6的长度，墙板安装杆6的顶部顶紧扣合部51，墙板安装杆6的底部抵压于校平板42上表面。引导面511的倾斜方向为沿着远离安装部52所在的方向朝下倾斜，从而保证在将墙板安装杆6伸入扣合部51的过程中更加方便，提高该卫生间防水结构的构建便利性。在本

实施例中，墙板安装杆6的侧面通过胶粘的方式预制有卫生间墙板7，以使得，墙板安装杆6与卫生间墙板7成为墙面模块，有利于提交安装便利性，提高墙面安装效率。在另一实施例中，于墙板安装杆6的侧面贴附卫生间墙板7。其中，卫生间墙板7通过粘胶的方式固定于墙板安装杆6的侧边，卫生间墙板7可以是一整块大理石板，也可以是有若干块大理石板组合拼装而成。参照图5，墙板安装杆6由空心方通构成，墙板安装杆6朝向卫生间墙板7所在的侧面开设有溢胶槽，以使得墙板安装杆6与卫生间墙板7在贴合的过程中，溢胶槽能够容置多余的粘接胶水，保证墙板安装杆6与卫生间墙板7的贴合更加牢固。

[0055] S7.于复合层4的上表面贴附卫生间地板8。其中，卫生间地板8可以是一整块大理石板，也可以是有若干块大理石板组合拼装而成，卫生间地板8的侧边顶紧卫生间墙板7远离安装基础墙1所在的侧面，保证卫生间墙板7以及墙板安装杆6被稳定进行限位，卫生间地板8在铺设的同时具有限位作用，提高该卫生间的铺装效率。

[0056] S8.于卫生间墙板7的顶部安装卫生间顶板9。卫生间顶板9卡紧于卫生间墙板7与扣合部51之间，提高该卫生间的结构完整性。

[0057] 以上均为本申请的较佳实施例，并非依此限制本申请的保护范围。其中，相同的零部件用相同的附图标记表示。需要说明的是，上面描述中使用的词语“前”、“后”、“左”、“右”、“上”和“下”指的是附图中的方向，词语“内”和“外”分别指的是朝向或远离特定部件几何中心的方向。故：凡依本申请的结构、形状、原理所做的等效变化，均应涵盖于本申请的保护范围之内。

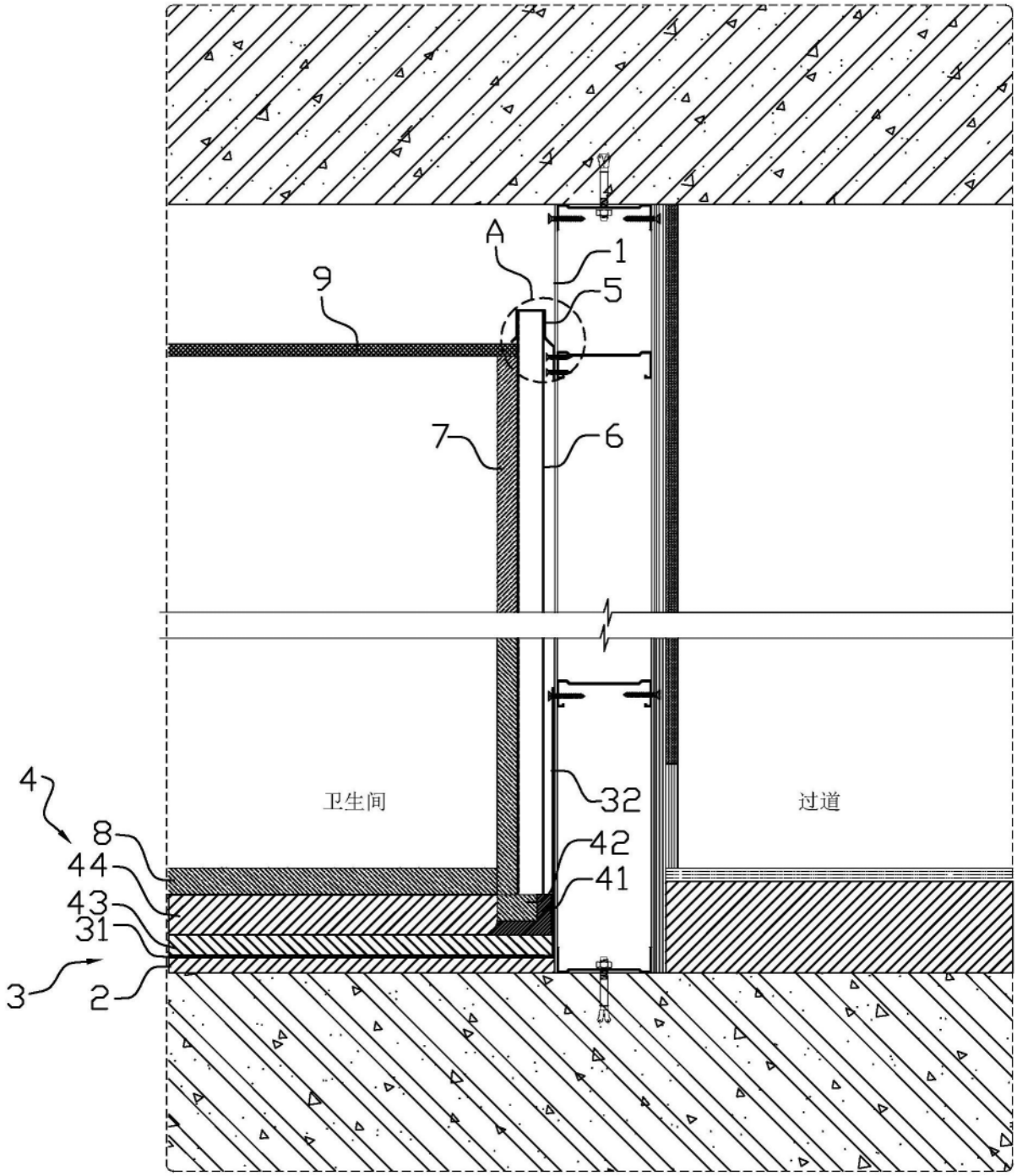

图1

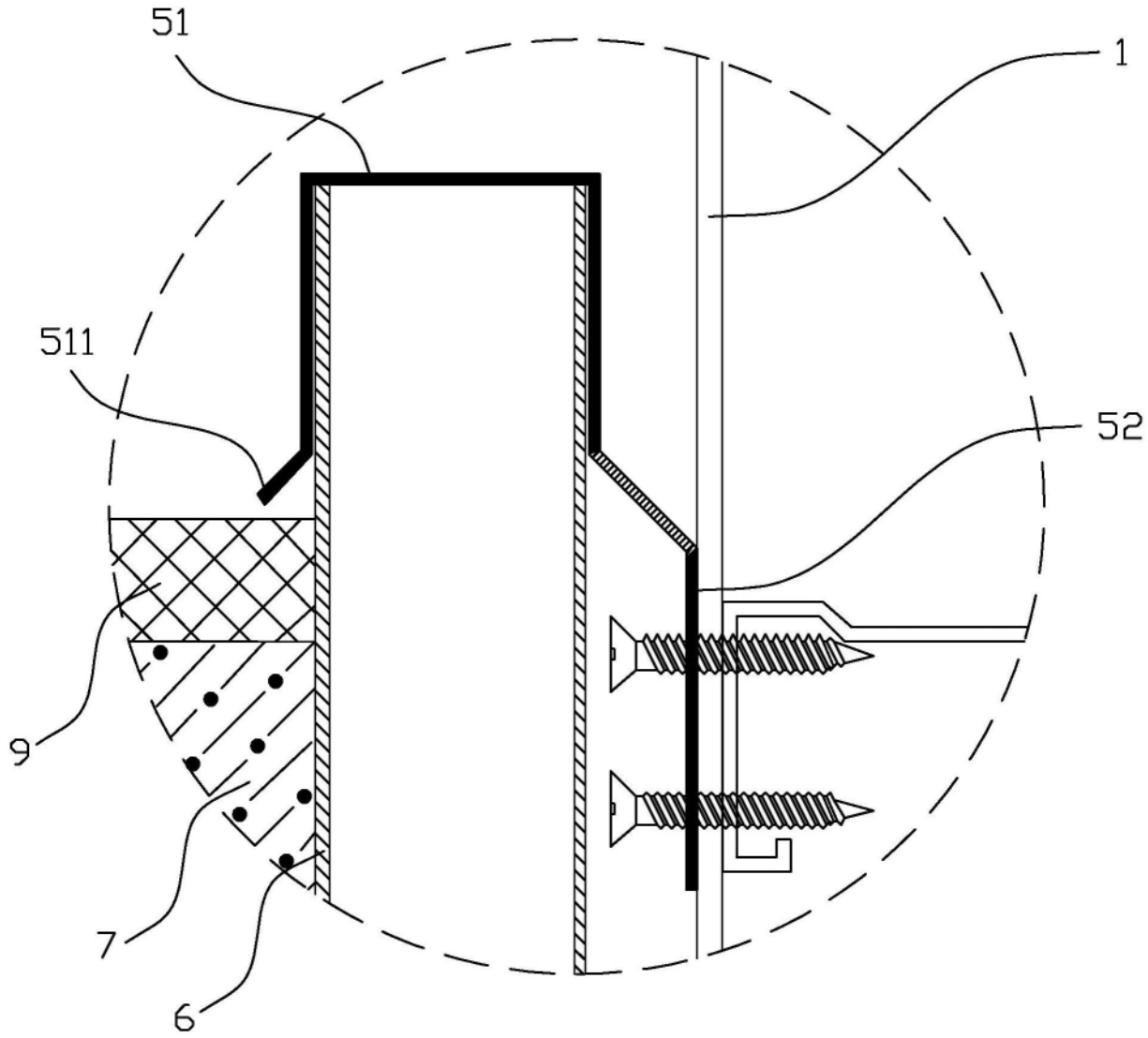

图2

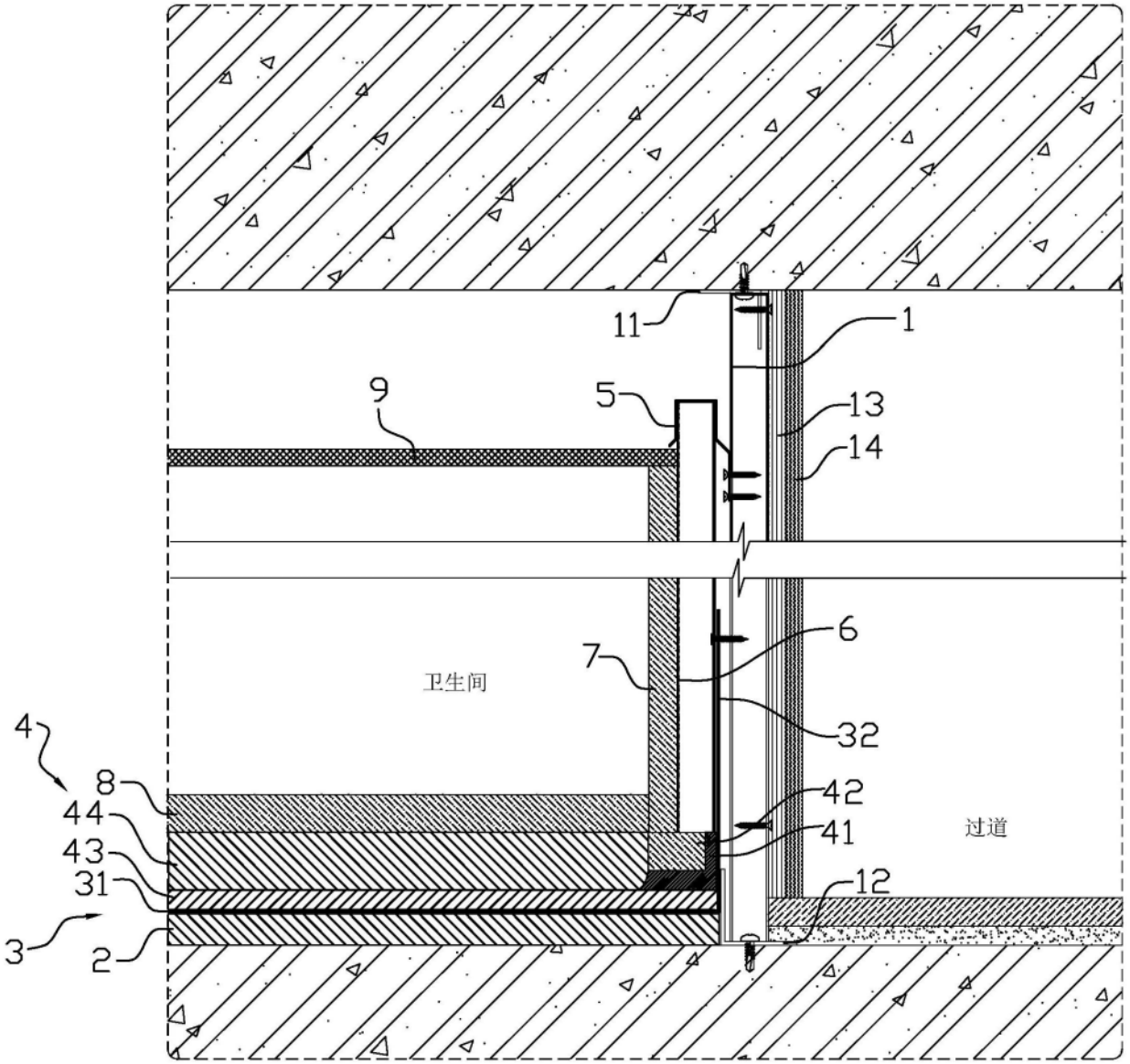

图3

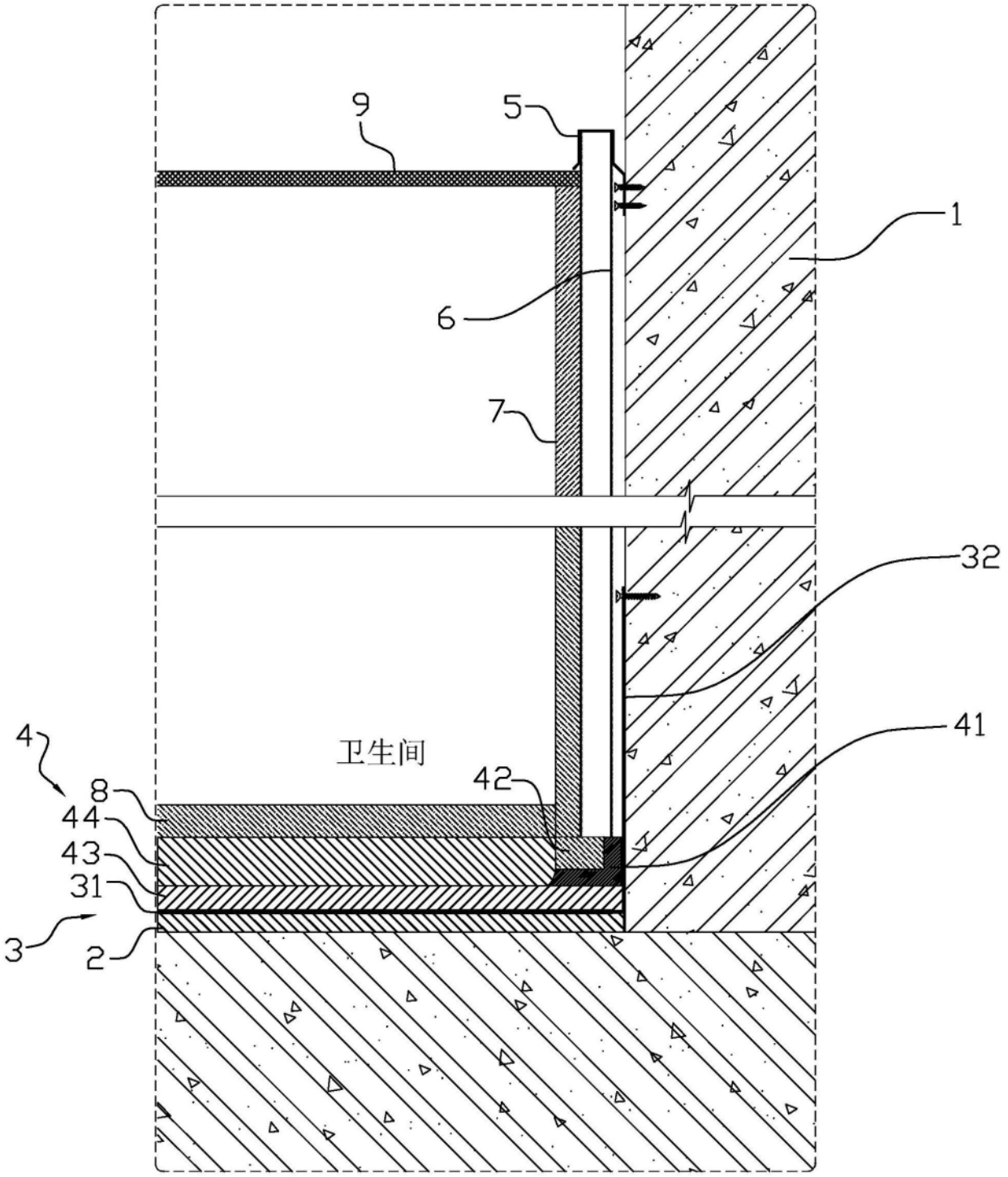

图4

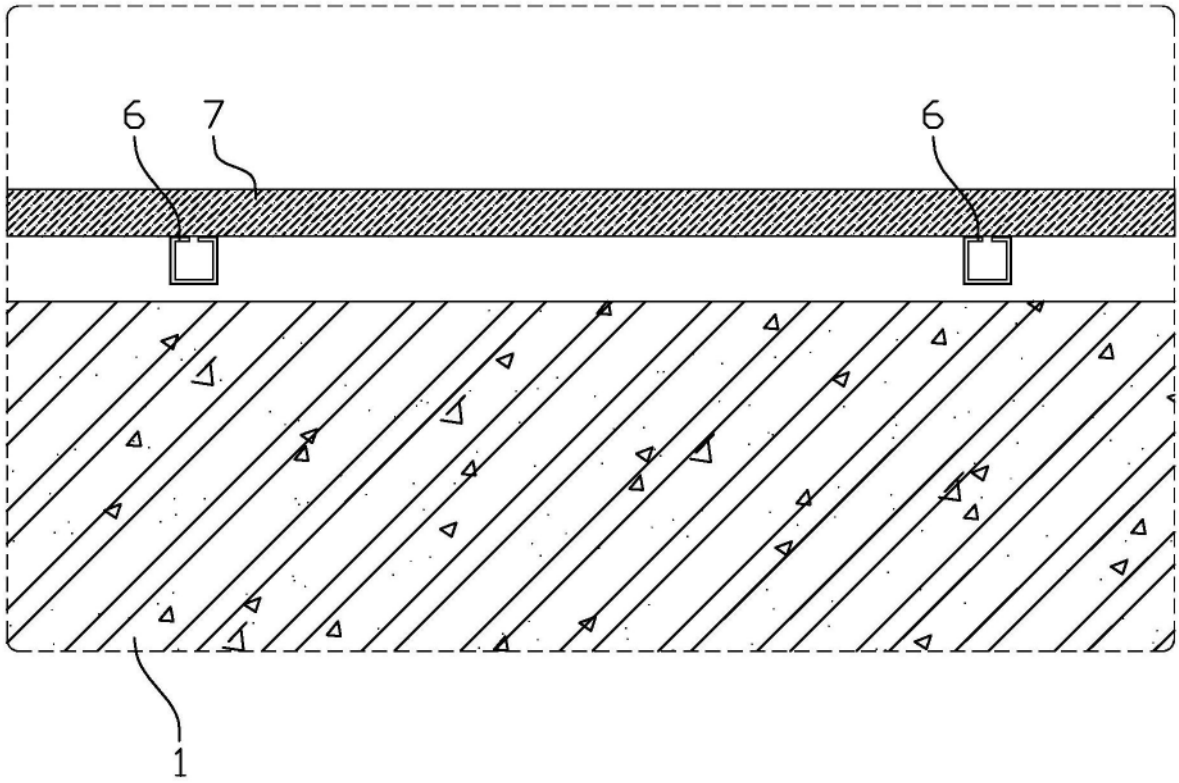

图5