[19] 中华人民共和国国家知识产权局

[51] Int. Cl.
B26B 5/00 (2006.01)
B26B 29/06 (2006.01)

[12] 实用新型专利说明书

专利号 ZL 200620046095.1

[45] 授权公告日 2007 年 11 月 21 日

[11] 授权公告号 CN 200977656Y

[22] 申请日 2006.9.18

[21] 申请号 200620046095.1

[73] 专利权人 高汉荣

地址 213000 江苏省常州市戚墅堰区潞城镇政新村委中高村 19 号

[72] 设计人 高汉荣

权利要求书 1 页 说明书 2 页 附图 2 页

[54] 实用新型名称

便携式切割机

[57] 摘要

本实用新型涉及一种便携式切割机，由刀座、手柄、刀片、固定刀片夹板、活动刀片夹板、导向块组成。 它体积小，使用方便，根据需要可调定切割刀片种类，对木材、塑料、地毯、瓷砖、皮革、三夹板和金属板材等多种材料进行切割，达到使用一种切割工具能对木材，塑料、地毯、瓷砖、皮革三夹板和金属板材等多种材料进行切割施工的目的。

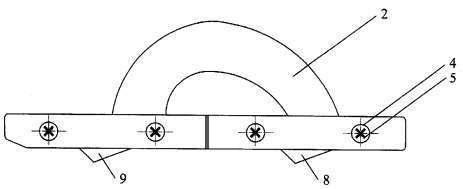

1、一种便携式切割机由刀座（1）、手柄（2）、刀片（8）、固定刀片夹板（3）、活动刀片夹板（6）、（7）、导向块（12）组成，其特征在于：所述的刀座（1）为一块头部带有上翘导向斜度的平底钢板，在刀座（1）的中部焊接手柄（2），在刀座（1）的左侧焊接固定刀片夹板（3），固定刀片夹板（3）的侧面开有数个螺孔（4），用螺栓（5）把两块活动刀片夹板（6）、（7）连接，在刀座（1）的手柄（2）前、后开有二个垂直于夹板（3）的调节孔（10），螺栓（11）通过二个调节孔（10）连接导向块（12）。

便携式切割机

技术领域

本实用新型涉及一种木材、塑料、地毯、瓷砖、皮革和金属等多种材料的切割装置，属于手动切割工具。

背景技术

日常生活中，人们对木材、塑料、地毯、瓷砖、皮革和金属等多种材料施工时，常需使用多种专用切割工具，这些工具有的体积较大、又笨重，有的价格较贵，有的功能较单调，有的需使用电源；达不到使用一种切割工具能对木材、塑料、地毯、瓷砖、皮革和金属等多种材料进行施工的目的。

发明内容

本实用新型的目的是提供一种体积小，使用方便的便携式切割机，根据需要它可调定切割刀片种类，对木材、塑料、地毯、瓷砖、皮革和金属等多种材料进行切割。

本实用新型便携式切割机的目的是这样实现的：一种便携式切割机，由刀座，手柄，刀片，固定刀片夹板，活动刀片夹板，导向块组成；刀座为一块头部带有上翘导向斜度的平底钢板，刀座的中部焊接手柄，在刀座的左侧焊接固定刀片的夹板，在夹板上开有数个螺纹孔，用螺栓把两块活动夹板连接，刀片安放在固定夹板和两块活动夹板的中间，拧紧与固定夹板连接的螺栓，刀片被夹紧，在刀座的手柄前、后开有二个垂直于夹板的调节孔，螺栓通过二个调节孔连接导向块，把导向块固定安装在平底钢板的底部，松开螺栓可调节导向块与刀片之间的距离，导向块为靠山，在切割时起导向作用。

使用时，根据需要调节好导向块的位置或拆除导向块，装上一把或两把适

用于切割物的刀片，手握便携式切割机手柄把刀座压在切割物上移动，根据人们的要求移动便携式切割机就能对切割物进行切割。

本便携式切割机具有体积小、重量轻、价格低廉、使用方便的优点，不受电源限制，能适应在各种场合使用。

附图说明

图 1 是本实用新型便携式切割机的主视图

图 2 是本实用新型便携式切割机的俯视图

图 3 是本实用新型便携式切割机的仰视图

图 4 是本实用新型便携式切割机的右视图

具体实施方式

本实用新型公开了一种便携式切割机，其结构如图 1-4 所示：刀座 1 为一块头部带有上翘导向斜度的平底钢板，在刀座 1 的中部焊接手柄 2，在刀座 1 的左侧焊接用于固定刀片的夹板 3，夹板 3 的侧面开有数个螺孔 4，用螺栓 5 把两块活动夹板 6、7 连接，刀片 8、9 安放在固定夹板 3 和两块活动夹板 6、7 的中间，拧紧与固定夹板 3 连接的螺栓 5，刀片 8、9 被夹紧，在刀座 1 的手柄 2 前、后开有二个垂直于夹板 3 的调节孔 10，螺栓 11 通过二个调节孔 10 连接导向块 12，松开螺栓 11 可调节导向块 12 与刀片 8、9 之间的距离，导向块 11 上的二个螺孔间距 A 等于调节孔 10 之间的间距 B 。

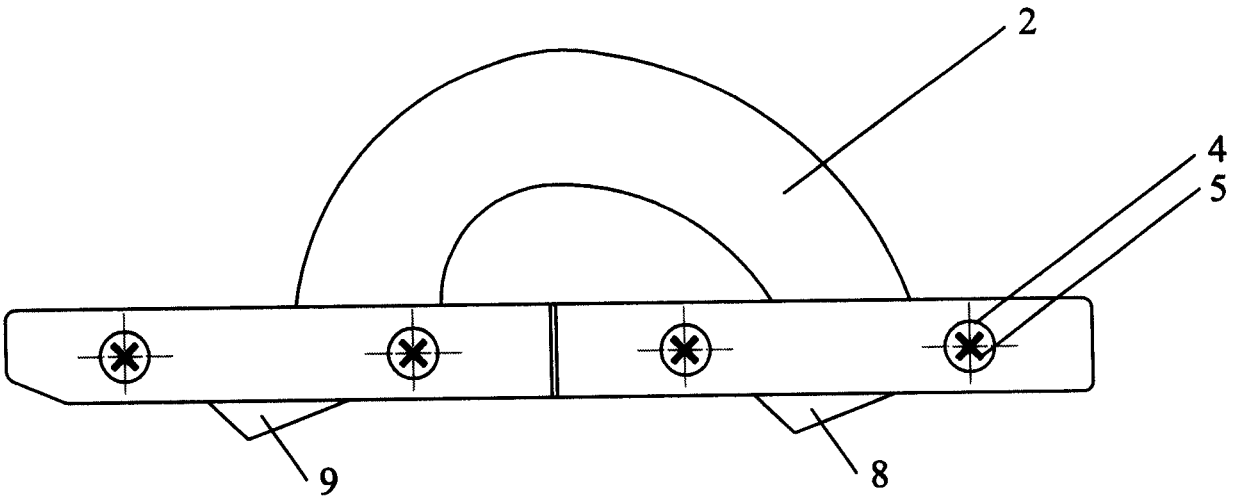

图1

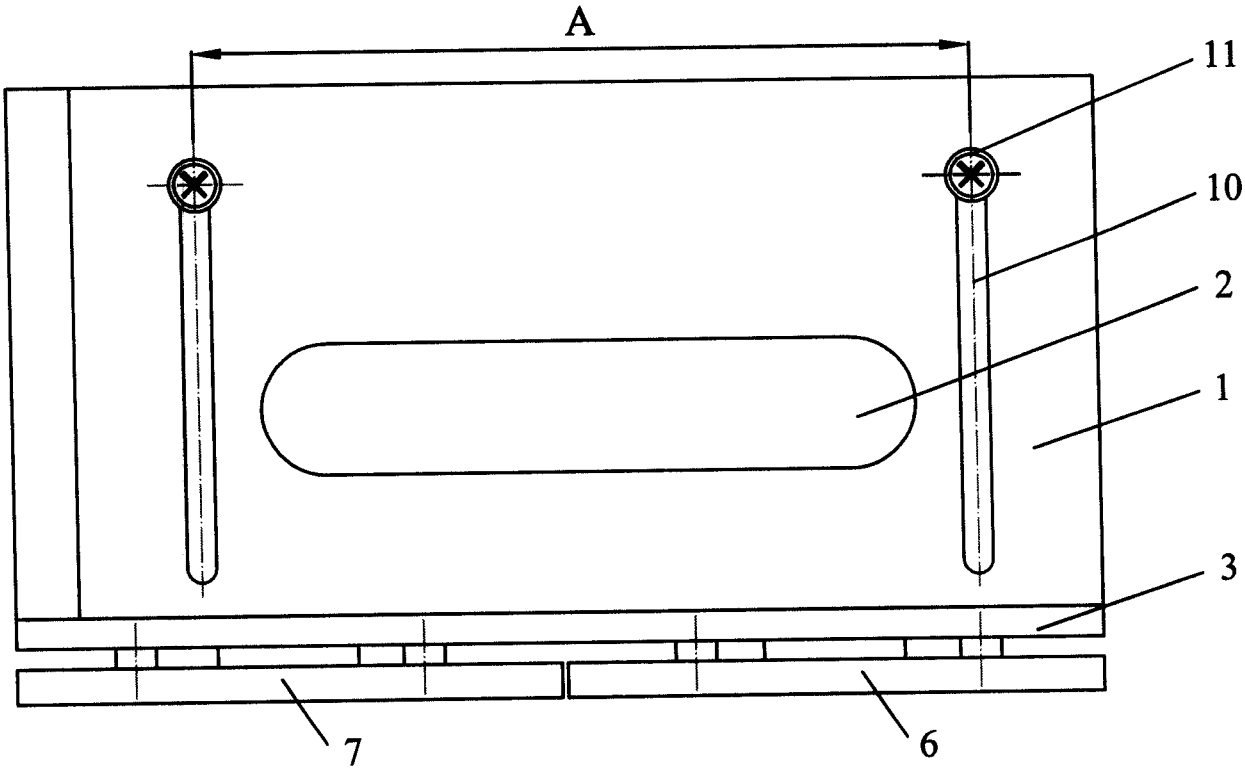

图2

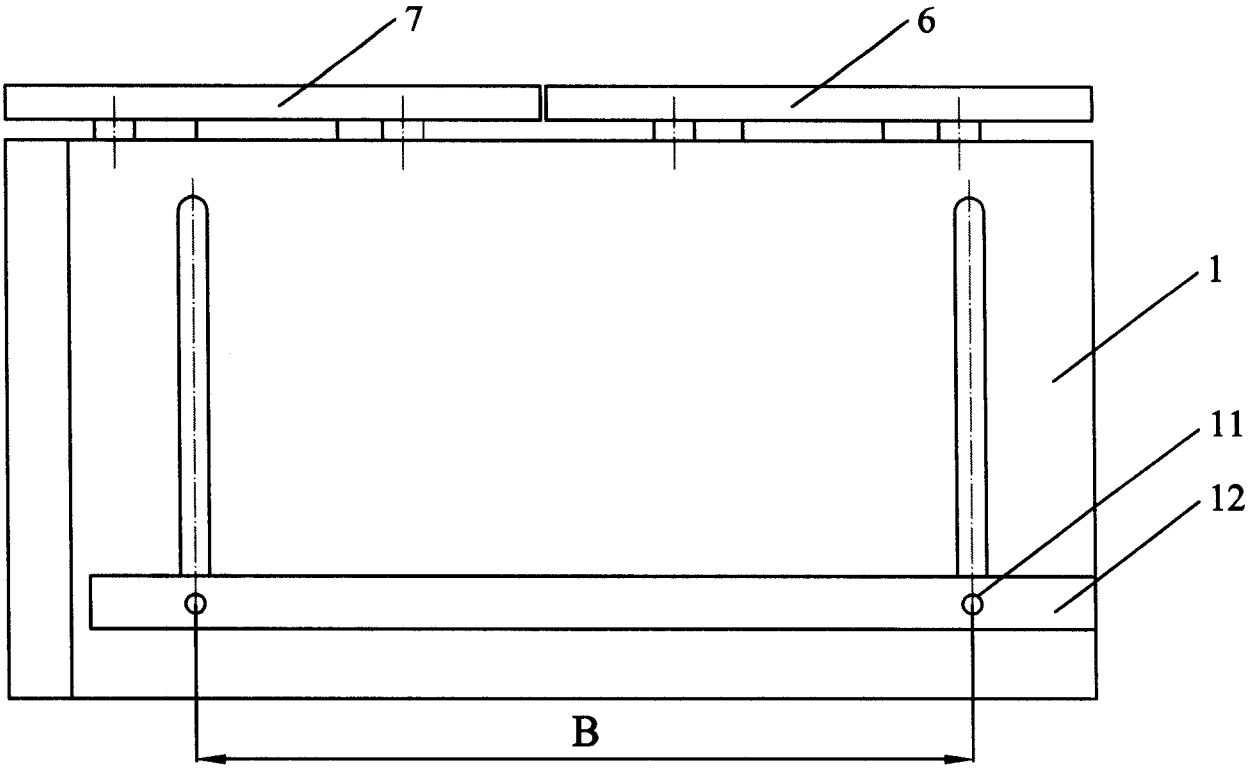

图3

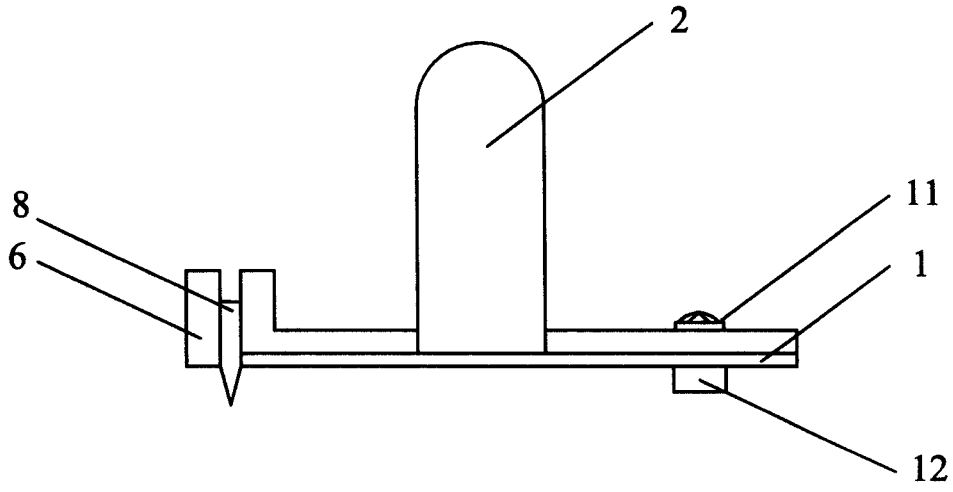

图4