(19)中华人民共和国国家知识产权局

(12)实用新型专利

(10)授权公告号 CN 207323056 U
(45)授权公告日 2018.05.08

(21)申请号 201720122724.2

(22)申请日 2017.02.10

(73)专利权人 黄超强
地址 362000 福建省泉州市惠安县螺城镇八二三西路龙泉巷3号3幢706室

(72)发明人 黄超强

(51)Int.Cl.
A47B 61/02(2006.01)
A47B 49/00(2006.01)
A47B 91/12(2006.01)

权利要求书1页 说明书2页 附图4页

(54)实用新型名称

一种带有旋转储物台的衣柜

(57)摘要

本实用新型公开了一种带有旋转储物台的衣柜，包括柜体，所述柜体中部设有储衣间，所述储衣间的外部设有柜门板，所述储衣间的两侧设有旋转台，所述旋转台的上下端均开有凹槽，所述凹槽的内部设有轴承，所述旋转台通过轴承转动连接柜体，所述旋转台的一个侧面设置为A面，所述旋转台的其余三面设置为B面，所述A面通过玻璃固定框固定有玻璃板，所述玻璃板与A面之间留有照片放置槽，所述B面上开有物品放置槽。该带有旋转储物台的衣柜，挂衣杆的高度依次递减，方便看清后排的衣物，旋转台的设置，不仅可以盛放物品，而且还可以放置照片，非常新颖、实用，防护垫的设置，避免柜体与底面摩擦，防止损坏底面或者柜体。

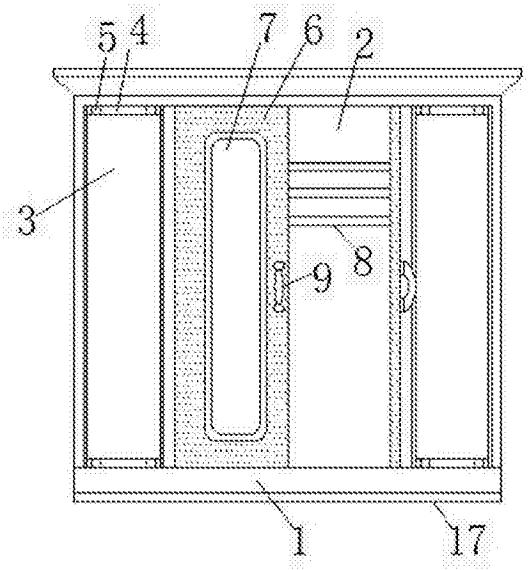

CN 207323056 U

1.一种带有旋转储物台的衣柜，包括柜体(1)，其特征在于：所述柜体(1)中部设有储衣间(2)，所述储衣间(2)的外部设有柜门板(6)，所述储衣间(2)的两侧设有旋转台(3)，所述旋转台(3)的上下端均开有凹槽(5)，所述凹槽(5)的内部设有轴承(4)，所述旋转台(3)通过轴承(4)转动连接柜体(1)，所述旋转台(3)的一个侧面设置为A面(10)，所述旋转台(3)的其余三面设置为B面(14)，所述A面(10)通过玻璃固定框(11)固定有玻璃板(12)，所述玻璃板(12)与A面(10)之间设有照片放置槽(13)，所述B面(14)上开有物品放置槽(15)。

2.根据权利要求1所述的一种带有旋转储物台的衣柜，其特征在于：所述储衣间(2)的内部设有挂衣杆(8)，所述挂衣杆(8)的高度依次递减。

3.根据权利要求1所述的一种带有旋转储物台的衣柜，其特征在于：所述柜门板(6)的表面固定有镜子(7)。

4.根据权利要求1所述的一种带有旋转储物台的衣柜，其特征在于：所述柜门板(6)上设有门把(9)，所述门把(9)上设有棉套。

5.根据权利要求1所述的一种带有旋转储物台的衣柜，其特征在于：所述物品放置槽(15)的下方设有储物抽屉(16)。

6.根据权利要求1所述的一种带有旋转储物台的衣柜，其特征在于：所述柜体(1)的底部设有防护垫(17)。

一种带有旋转储物台的衣柜

技术领域

[0001] 本实用新型属于家居用品技术领域，具体涉及一种带有旋转储物台的衣柜。

背景技术

[0002] 衣柜是存放衣物的家具。一般常见的分为平开门，柜内与柜外推拉门等。是家庭常用的家具之一。现有的衣柜结构简单，只能存放衣物，其他穿戴用品，需要额外的储藏装置进行收放，非常不便。

实用新型内容

[0003] 本实用新型的目的在于提供一种带有旋转储物台的衣柜，以解决上述背景技术中提出的问题。

[0004] 为实现上述目的，本实用新型提供如下技术方案：一种带有旋转储物台的衣柜，包括柜体，所述柜体中部设有储衣间，所述储衣间的外部设有柜门板，所述储衣间的两侧设有旋转台，所述旋转台的上下端均开有凹槽，所述凹槽的内部设有轴承，所述旋转台通过轴承转动连接柜体，所述旋转台的一个侧面设置为A面，所述旋转台的其余三面设置为B面，所述A面通过玻璃固定框固定有玻璃板，所述玻璃板与A面之间留有照片放置槽，所述B面上开有物品放置槽。

[0005] 优选的，所述储衣间的内部设有挂衣杆，所述挂衣杆的高度依次递减。

[0006] 优选的，所述柜门板的表面固定有镜子。

[0007] 优选的，所述柜门板上设有门把，所述门把上设有棉套。

[0008] 优选的，所述物品放置槽的下方设有储物抽屉。

[0009] 优选的，所述柜体的底部设有防护垫。

[0010] 本实用新型的技术效果和优点：该带有旋转储物台的衣柜，结构合理，实用性强，挂衣杆的高度依次递减，方便看清后排的衣物，旋转台的设置，不仅可以盛放物品，而且还可以放置照片，非常新颖、实用，防护垫的设置，避免柜体与底面摩擦，防止损坏底面或者柜体。

附图说明

[0011] 图1为本实用新型的结构示意图；

[0012] 图2为本实用新型的旋转台结构示意图；

[0013] 图3为本实用新型的A面结构示意图；

[0014] 图4为本实用新型的B面结构示意图。

[0015] 图中：1柜体、2储衣间、3旋转台、4轴承、5凹槽、6柜门板、7镜子、8挂衣杆、9门把、10 A面、11玻璃固定框、12玻璃板、13照片放置槽、14 B面、15物品放置槽、16储物抽屉、17防护垫。

具体实施方式

[0016] 下面将结合本实用新型实施例中的附图，对本实用新型实施例中的技术方案进行清楚、完整地描述，显然，所描述的实施例仅仅是本实用新型一部分实施例，而不是全部的实施例。基于本实用新型中的实施例，本领域普通技术人员在没有做出创造性劳动前提下所获得的所有其他实施例，都属于本实用新型保护的范围。

[0017] 本实用新型提供了如图1-3所示的一种带有旋转储物台的衣柜，包括柜体1，所述柜体1中部设有储衣间2，所述储衣间2的外部设有柜门板6，所述储衣间2的两侧设有旋转台3，所述旋转台3的上下端均开有凹槽5，所述凹槽5的内部设有轴承4，所述旋转台3通过轴承4转动连接柜体1，所述旋转台3的一个侧面设置为A面10，所述旋转台3的其余三面设置为B面14，所述A面10通过玻璃固定框11固定有玻璃板12，所述玻璃板12与A面10之间留有照片放置槽13，所述B面14上开有物品放置槽15，所述储衣间2的内部设有挂衣杆8，所述挂衣杆8的高度依次递减，所述柜门板6的表面固定有镜子7，所述柜门板6上设有门把9，所述门把9上设有棉套，所述物品放置槽15的下方设有储物抽屉16，所述柜体1的底部设有防护垫17。

[0018] 工作原理：挂衣杆8的高度依次递减，方便看清后排的衣物，旋转台3的设置，不仅可以盛放物品，而且还可以放置照片，非常新颖、实用，防护垫17的设置，避免柜体1与底面摩擦，防止损坏底面或者柜体1。

[0019] 最后应说明的是：以上所述仅为本实用新型的优选实施例而已，并不用于限制本实用新型，尽管参照前述实施例对本实用新型进行了详细的说明，对于本领域的技术人员来说，其依然可以对前述各实施例所记载的技术方案进行修改，或者对其中部分技术特征进行等同替换，凡在本实用新型的精神和原则之内，所作的任何修改、等同替换、改进等，均应包含在本实用新型的保护范围之内。

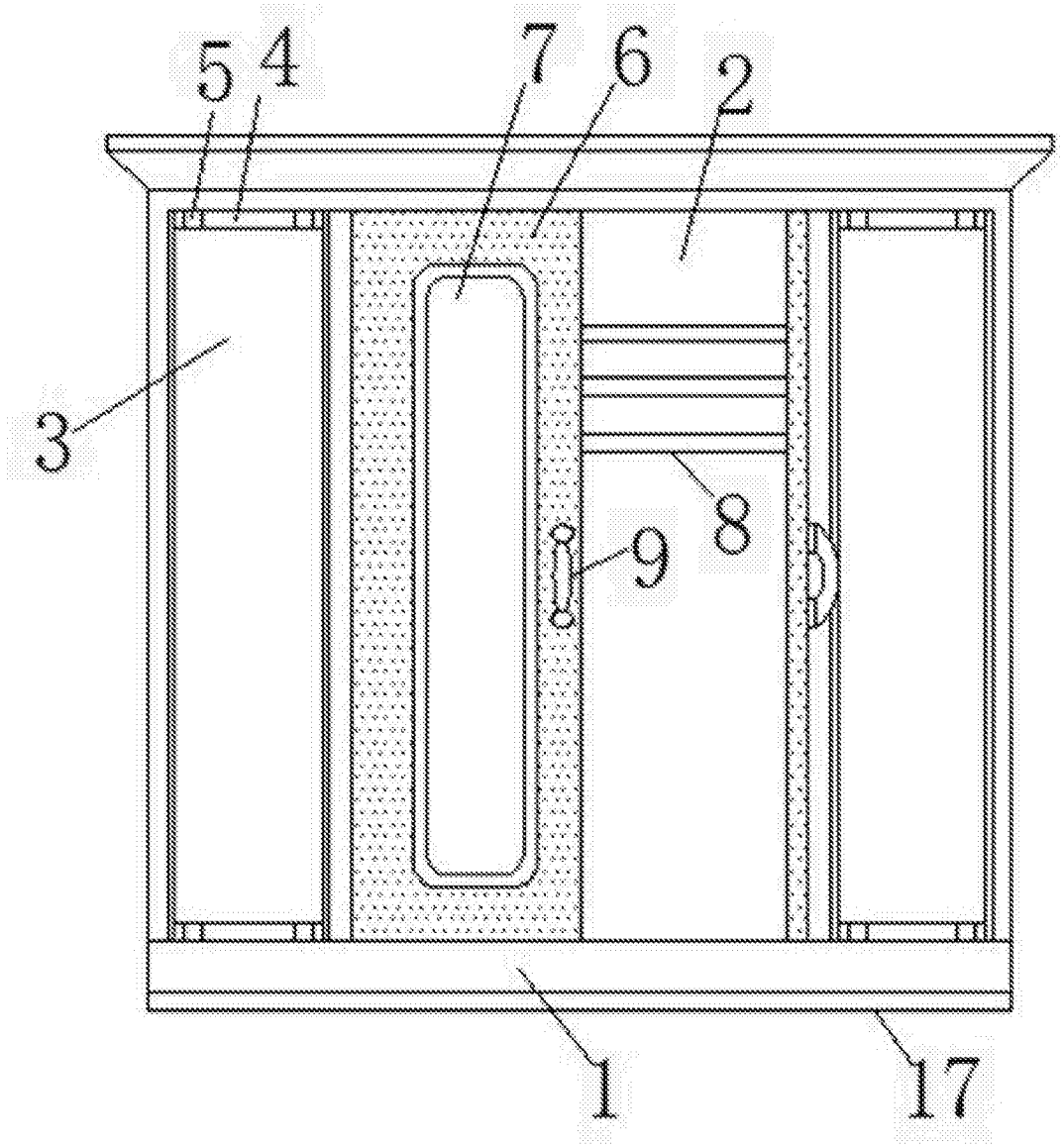

图1

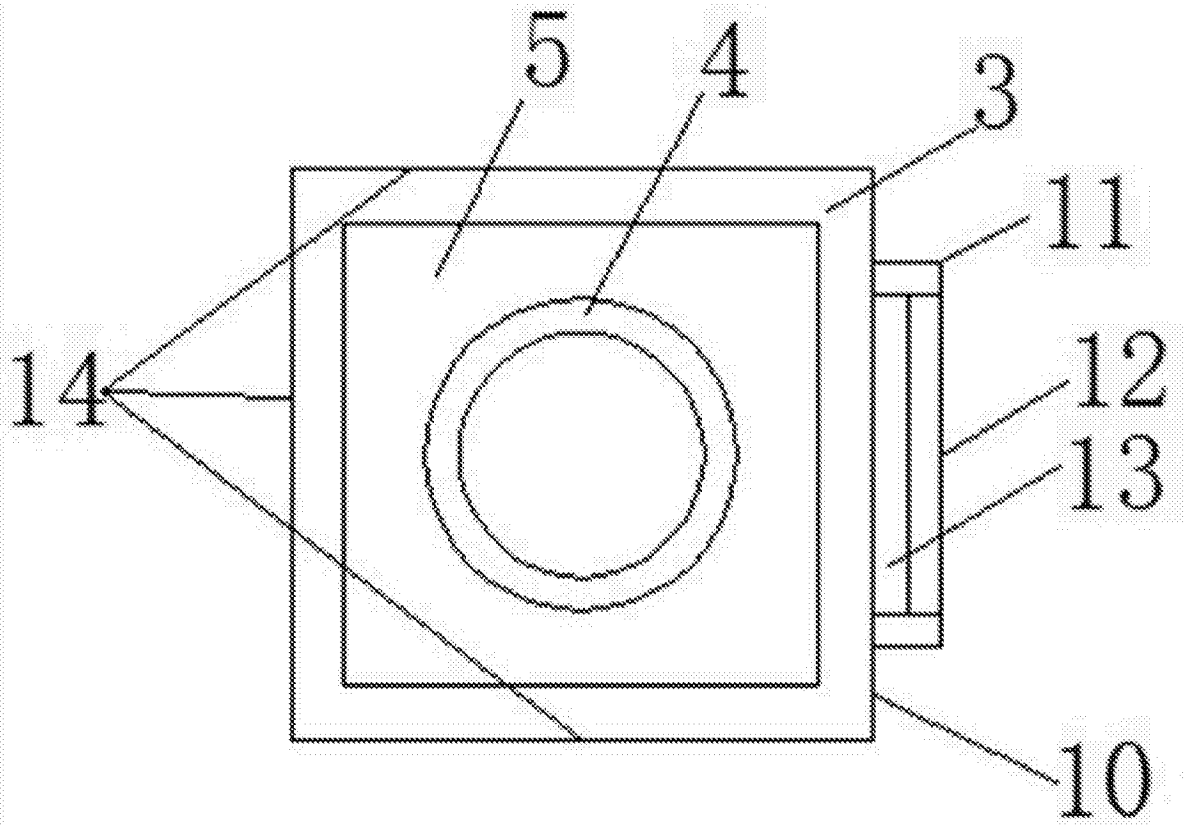

图2

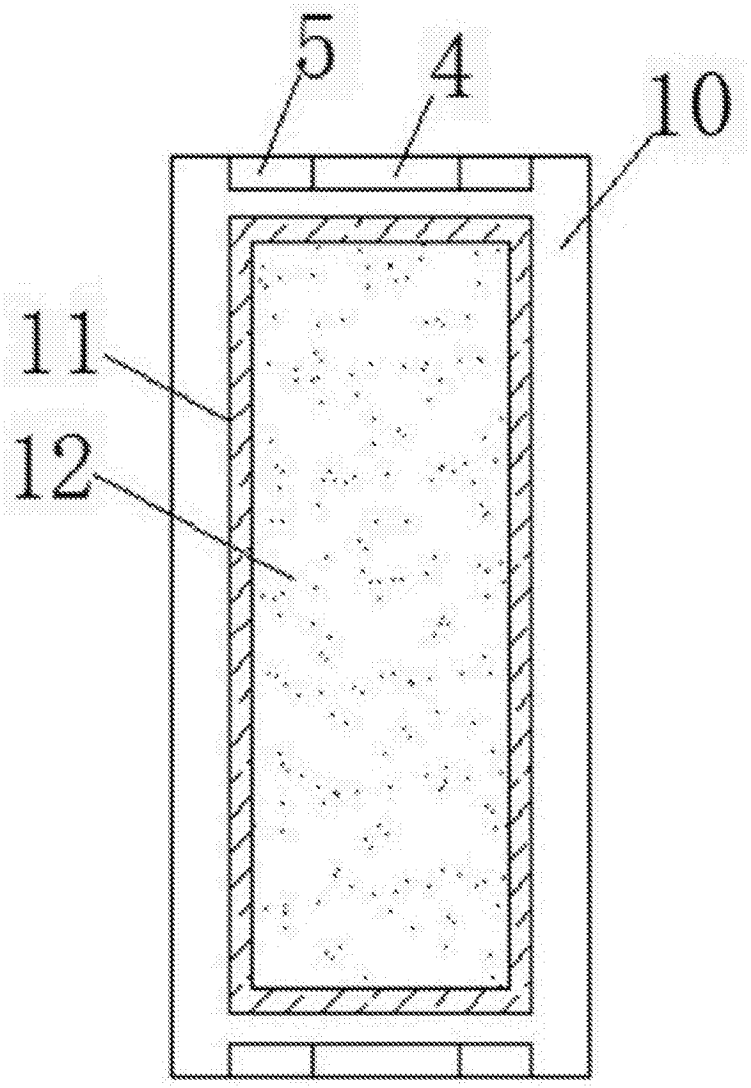

图3

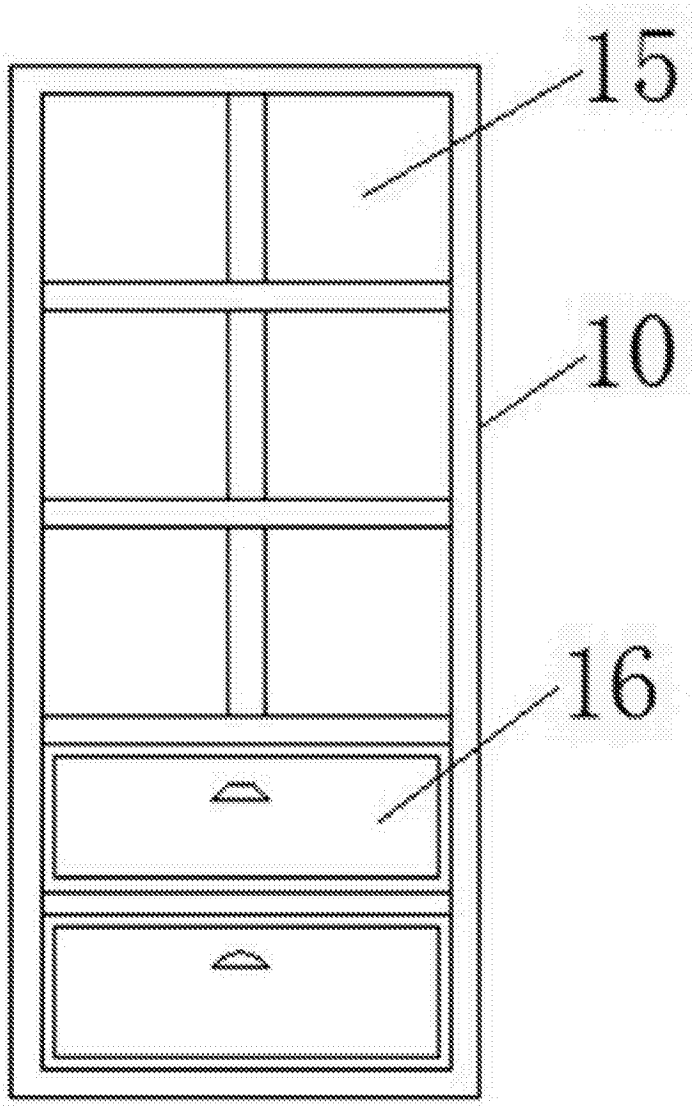

图4