(19)中华人民共和国国家知识产权局

(12)实用新型专利

(10)授权公告号 CN 206267386 U
(45)授权公告日 2017.06.20

(21)申请号 201621327766.1

(22)申请日 2016.12.06

(73)专利权人 北京华尊装饰工程有限责任公司
地址 100000 北京市海淀区大柳树甲17号

(72)发明人 赵斌宇

(51)Int.Cl.
E04B 2/96(2006.01)

权利要求书1页 说明书2页 附图2页

(54)实用新型名称

一种悬挂式幕墙的幕墙板

(57)摘要

本实用新型涉及玻璃幕墙技术领域，尤其是一种悬挂式幕墙的幕墙板，包括框槽，框槽为双层轻质板，框槽的外壁固定连接有一对卡钩，卡钩远离框槽外壁的一端插接在横龙骨上，横龙骨通过锚固螺栓紧固连接在建筑物外墙，横龙骨上开设有竖直向的悬挂槽，框槽的框体外壁安装有用于压紧幕墙的紧固装置，紧固装置包括螺纹杆，螺纹杆垂直设在框槽的框体外壁，螺纹杆的外壁套接有紧固环，紧固环靠近框槽的一侧垂直设置有一对压紧杆，压紧杆远离紧固环的一端与压紧板固定连接，压紧板靠近框槽的一侧粘接有弹性垫板螺纹杆上远离紧固螺母的一端螺纹连接有紧固螺母，该悬挂式幕墙的幕墙板对比现有的幕墙板就有安装方便、安全性能高的优点。

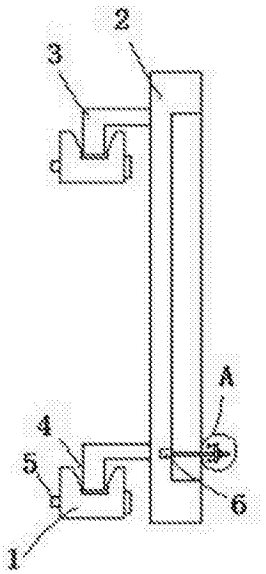

CN 206267386 U

1.一种悬挂式幕墙的幕墙板，包括框槽(2)，其特征在于，所述框槽(2)为双层轻质板，且双层轻质板的外壁开设有用于放置幕墙(7)的放置槽，所述框槽(2)的外壁固定连接有一对卡钩(3)，所述卡钩(3)远离框槽(2)外壁的一端插接在横龙骨(1)上，所述横龙骨(1)通过锚固螺栓(5)紧固连接在建筑物外墙，所述横龙骨(1)上开设有竖直向的悬挂槽(4)，且卡钩(3)插入悬挂槽(4)的内腔，所述框槽(2)的框体外壁安装有用于压紧幕墙(7)的紧固装置(6)，所述紧固装置(6)包括螺纹杆(13)，所述螺纹杆(13)垂直设在框槽(2)的框体外壁，所述螺纹杆(13)的外壁套接有紧固环(9)，所述紧固环(9)靠近框槽(2)的一侧垂直设置有一对压紧杆(10)，所述压紧杆(10)远离紧固环(9)的一端与压紧板(11)固定连接，所述压紧板(11)靠近框槽(2)的一侧粘接有弹性垫板(12)，且弹性垫板(12)与幕墙(7)的外壁贴合，所述螺纹杆(13)上远离紧固螺母(8)的一端螺纹连接有紧固螺母(8)。

2.根据权利要求1所述的一种悬挂式幕墙的幕墙板，其特征在于，所述框槽(2)的外壁设置有一对紧固装置(6)，其中一个紧固装置(6)位于框槽(2)框体的一侧底部，另一个紧固装置(6)位于框槽(2)框体的另一侧顶部。

3.根据权利要求1所述的一种悬挂式幕墙的幕墙板，其特征在于，所述悬挂槽(4)为上下两段式槽，所述悬挂槽(4)的上部为锥形，其下部为长方体形。

4.根据权利要求1所述的一种悬挂式幕墙的幕墙板，其特征在于，所述紧固环(9)可在螺纹杆(13)上旋转，紧固环(9)上的两个弹性垫板(12)将相邻的两块幕墙(7)紧固连接在一起。

一种悬挂式幕墙的幕墙板

技术领域

[0001] 本实用新型涉及玻璃幕墙技术领域，尤其涉及一种悬挂式幕墙的幕墙板。

背景技术

[0002] 幕墙是建筑物的外墙护围，不承重，它是现代大型和高层建筑常用的带有装饰效果的轻质墙体。现有幕墙板的结构主要有两种：一种是支耳悬挂式幕墙板，它是在幕墙板的周边设置支耳，通过自攻螺丝连接支耳与龙骨；另一种是框槽悬挂式幕墙板，它是将幕墙板装入框槽中，并通过自攻螺丝加以辅助固定，但是现有的框槽悬挂式幕墙板在安装时比较麻烦，不便于工人安装，并且幕墙容易在框槽中晃动。

实用新型内容

[0003] 本实用新型的目的是为了解决现有技术中存在的缺点，安装时比较麻烦，不便于工人安装，并且幕墙容易在框槽中晃动，而提出的一种悬挂式幕墙的幕墙板。

[0004] 为了实现上述目的，本实用新型采用了如下技术方案：

[0005] 设计一种悬挂式幕墙的幕墙板，包括框槽，所述框槽为双层轻质板，且双层轻质板的外壁开设有用于放置幕墙的放置槽，所述框槽的外壁固定连接有一对卡钩，所述卡钩远离框槽外壁的一端插接在横龙骨上，所述横龙骨通过锚固螺栓紧固连接在建筑物外墙，所述横龙骨上开设有竖直向的悬挂槽，且卡钩插入悬挂槽的内腔，所述框槽的框体外壁安装有用于压紧幕墙的紧固装置，所述紧固装置包括螺纹杆，所述螺纹杆垂直设在框槽的框体外壁，所述螺纹杆的外壁套接有紧固环，所述紧固环靠近框槽的一侧垂直设置有一对压紧杆，所述压紧杆远离紧固环的一端与压紧板固定连接，所述压紧板靠近框槽的一侧粘接有弹性垫板，且弹性垫板与幕墙的外壁贴合，所述螺纹杆上远离紧固螺母的一端螺纹连接有紧固螺母。

[0006] 优选的，所述框槽的外壁设置有一对紧固装置，其中一个紧固装置位于框槽框体的一侧底部，另一个紧固装置位于框槽框体的另一侧顶部。

[0007] 优选的，所述悬挂槽为上下两段式槽，所述悬挂槽的上部为锥形，其下部为长方体形。

[0008] 优选的，所述紧固环可在螺纹杆上旋转，紧固环上的两个弹性垫板将相邻的两块幕墙紧固连接在一起。

[0009] 本实用新型提出的一种悬挂式幕墙的幕墙板，有益效果在于：通过在横龙骨的外壁开设悬挂槽，幕墙板上安装有卡钩，在安装幕墙板时只需将卡钩插入悬挂槽中即可完成幕墙板的安装工作，安装方便，节省了工人的安装时间，同时在框槽的框体外壁设置有紧固装置，紧固装置将幕墙和与该幕墙临近的另一块幕墙通过紧压的方式连接在一起，防止幕墙在幕墙板中发生晃动而从幕墙板中脱落，提升了该幕墙板的安全性能。

附图说明

[0010] 图1为本实用新型提出的一种悬挂式幕墙的幕墙板的截面图；

[0011] 图2为本实用新型提出的一种悬挂式幕墙的幕墙板的结构示意图；

[0012] 图3为本实用新型提出的一种悬挂式幕墙的幕墙板的A部结构结放大图。

[0013] 图中：1横龙骨、2框槽、3卡钩、4悬挂槽、5锚固螺栓、6紧固装置、7幕墙、8紧固螺母、9紧固环、10压紧杆、11压紧板、12弹性垫板。

具体实施方式

[0014] 下面将结合本实用新型实施例中的附图，对本实用新型实施例中的技术方案进行清楚、完整地描述，显然，所描述的实施例仅仅是本实用新型一部分实施例，而不是全部的实施例。

[0015] 参照图1-3，一种悬挂式幕墙的幕墙板，包括框槽2，框槽2为双层轻质板，且双层轻质板的外壁开设有用于放置幕墙7的放置槽，框槽2的外壁固定连接有一对卡钩3，卡钩3远离框槽2外壁的一端插接在横龙骨1上，横龙骨1通过锚固螺栓5紧固连接在建筑物外墙，横龙骨1上开设有竖直向的悬挂槽4，且卡钩3插入悬挂槽4的内腔，框槽2的框体外壁安装有用于压紧幕墙7的紧固装置6，紧固装置6包括螺纹杆13，螺纹杆13垂直设在框槽2的框体外壁，螺纹杆13的外壁套接有紧固环9，紧固环9靠近框槽2的一侧垂直设置有一对压紧杆10，压紧杆10远离紧固环9的一端与压紧板11固定连接，压紧板11靠近框槽2的一侧粘接有弹性垫板12，且弹性垫板12与幕墙7的外壁贴合，螺纹杆13上远离紧固螺母8的一端螺纹连接有紧固螺母8。

[0016] 框槽2的外壁设置有一对紧固装置6，其中一个紧固装置6位于框槽2框体的一侧底部，另一个紧固装置6位于框槽2框体的另一侧顶部，悬挂槽4为上下两段式槽，悬挂槽4的上部为锥形，其下部为长方体形，设置两段式槽，在安装该木幕墙板时能够方便的将卡钩3插入悬挂槽4中，便于工人安装该幕墙板，紧固环9可在螺纹杆13上旋转，紧固环9上的两个弹性垫板12将相邻的两块幕墙7紧固连接在一起，设置一对紧固装置6将相邻的两块幕墙7紧固连接在一起，使得相邻的两块幕墙板不会发生位移，组合成一个整体，提升了整个悬挂式幕墙的稳定性能。

[0017] 工作原理：在安装该幕墙板时将卡钩3插入预先固定好的横龙骨3中，即可将该幕墙板安装在建筑物外墙上，然后拧紧紧固螺母8将相邻的两块幕墙7紧固连接在一起，完成幕墙7的安装。

[0018] 以上所述，仅为本实用新型较佳的具体实施方式，但本实用新型的保护范围并不局限于此，任何熟悉本技术领域的技术人员在本实用新型揭露的技术范围内，根据本实用新型的技术方案及其实用新型构思加以等同替换或改变，都应涵盖在本实用新型的保护范围之内。

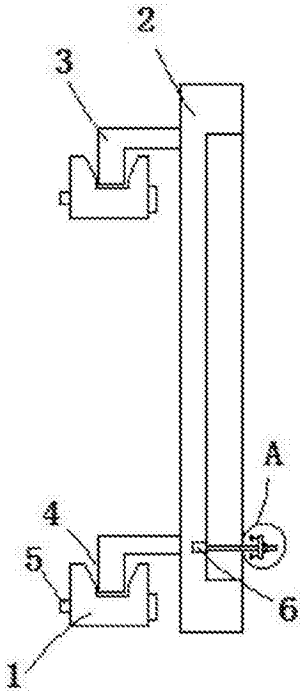

图1

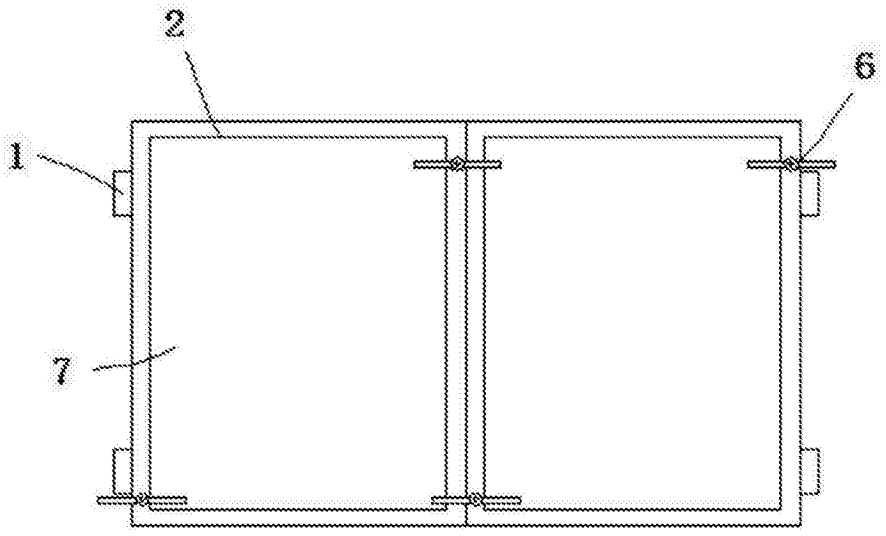

图2

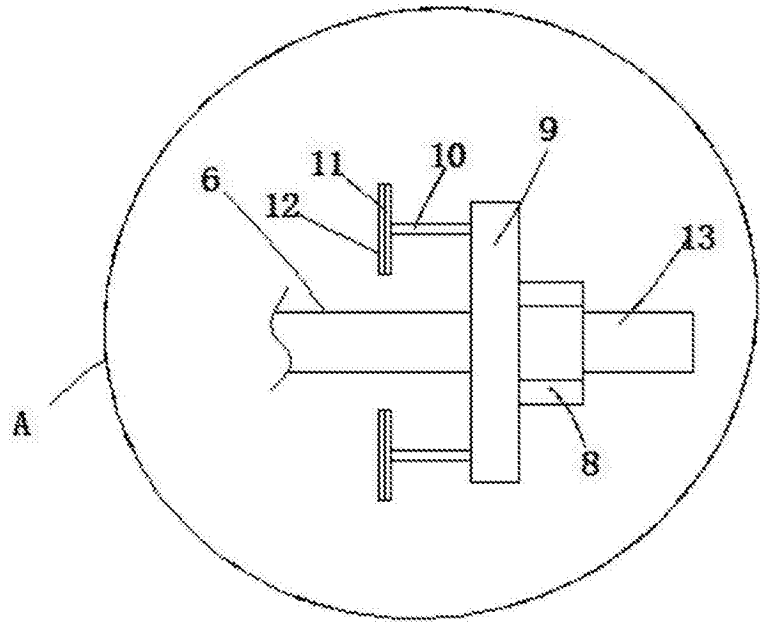

图3