(19)国家知识产权局

(12)实用新型专利

(10)授权公告号 CN 221375271 U
(45)授权公告日 2024.07.19

(21)申请号 202322509891.0

(22)申请日 2023.09.15

(73)专利权人 湖南师范大学
地址 410081 湖南省长沙市麓山路36号

(72)发明人 王贞 张鹏崧 雷茜

(51)Int.Cl.
F16M 13/00(2006.01)
F16M 7/00(2006.01)
H04M 1/04(2006.01)
G06F 1/16(2006.01)

权利要求书1页 说明书3页 附图1页

(54)实用新型名称

一种新型多功能电子屏幕便携式阅读支架

(57)摘要

一种新型多功能电子屏幕便携式阅读支架，包括扁平块状的支架本体，所述支架本体的顶面设有电子屏幕放置座凹槽和笔座凹槽，所述电子屏幕放置座凹槽为长条状沟槽，所述笔座凹槽为圆形孔洞。所述支架本体为方形块，且一体成型。本实用新型的新型多功能电子屏幕便携式阅读支架可以支持不同尺寸的电子设备，用户可以在使用时获得最大视区。支架还可以使固定设备更稳定，从而防止晃动和滑动；而且在满足电子设备的支架功能的同时，可以固定笔类物品，避免其丢失和损坏，实现一物多用；另外，本实用新型的新型多功能电子屏幕便携式阅读支架，一体式结构设计使其体积小巧，轻巧、且容易携带和使用。

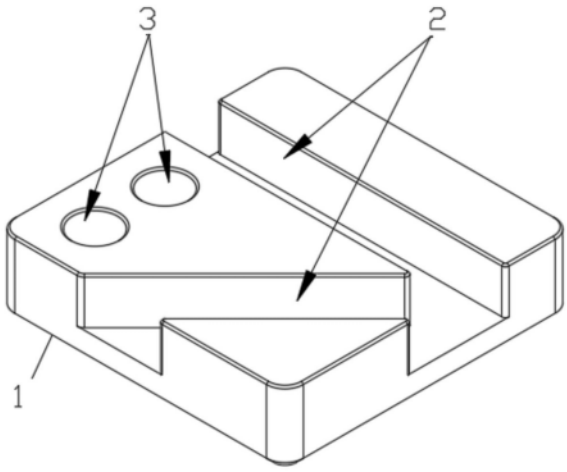

CN 221375271 U

1.一种新型多功能电子屏幕便携式阅读支架,其特征在于,包括扁平块状的支架本体,所述支架本体的顶面设有电子屏幕放置座凹槽和笔座凹槽,所述电子屏幕放置座凹槽为长条状沟槽,所述笔座凹槽为圆形孔洞。

2.根据权利要求1所述的新型多功能电子屏幕便携式阅读支架,其特征在于,所述支架本体为方形块,且一体成型。

3.根据权利要求2所述的新型多功能电子屏幕便携式阅读支架,其特征在于,所述电子屏幕放置座凹槽为两条,其中一条电子屏幕放置座凹槽与所述支架本体的一侧边平行,另一条电子屏幕放置座凹槽与支架本体的一对角线平行。

4.根据权利要求3所述的新型多功能电子屏幕便携式阅读支架,其特征在于,所述两条电子屏幕放置座凹槽相交,交点位于所述支架本体的一侧边沿处。

5.根据权利要求4所述的新型多功能电子屏幕便携式阅读支架,其特征在于,所述笔座凹槽为两个,两个笔座凹槽位于两条所述电子屏幕放置座凹槽的夹角区域内。

6.根据权利要求1所述的新型多功能电子屏幕便携式阅读支架,其特征在于,所述电子屏幕放置座凹槽的槽底及槽壁贴设有防滑软垫。

7.根据权利要求1-6任一项所述的新型多功能电子屏幕便携式阅读支架,其特征在于,所述支架本体为边长为70-80mm的正方形,厚度为15-25mm;所述电子屏幕放置座凹槽的开槽深度为10-14mm,宽度为12-16mm;所述笔座凹槽的开孔直径为10-14mm,深度为10-14mm。

8.根据权利要求7所述的新型多功能电子屏幕便携式阅读支架,其特征在于,所述支架本体为边长为78mm的正方形,厚度为20mm;电子屏幕放置座凹槽的开槽深度为12.4mm,宽度为14mm;笔座凹槽的开孔直径为12mm,深度为12.4mm。

9.根据权利要求1-6任一项所述的新型多功能电子屏幕便携式阅读支架,其特征在于,所述支架本体为铝合金材质。

一种新型多功能电子屏幕便携式阅读支架

技术领域

[0001] 本实用新型涉及电子屏幕支架与笔架领域,具体涉及一种新型多功能电子屏幕便携式阅读支架。

背景技术

[0002] 随着移动互联网的快速发展,人们对于便携式设备的需求不断增加,尤其是阅读手机。然而,传统的电子屏幕支架通常只能提供单一的功能,电子屏幕支架和笔架固定装置通常是分开设计的,使用不够便捷,无法满足用户对多功能、便携性和稳定性的要求。因此,设计一种具备多功能、便携式、稳定的阅读电子屏幕支架和笔架一体的产品就成为了市场的需求。

实用新型内容

[0003] 基于此,本实用新型提供了一种新型多功能电子屏幕便携式阅读支架,以解决现有技术的电子屏幕支架通常只能提供单一的功能,而且便携性差的技术问题。

[0004] 为实现上述目的,本实用新型提供了一种新型多功能电子屏幕便携式阅读支架,其包括扁平块状的支架本体,所述支架本体的顶面设有电子屏幕放置座凹槽和笔座凹槽,所述电子屏幕放置座凹槽为长条状沟槽,所述笔座凹槽为圆形孔洞。

[0005] 作为本实用新型的进一步优选技术方案,所述支架本体为方形块,且一体成型。

[0006] 作为本实用新型的进一步优选技术方案,所述电子屏幕放置座凹槽为两条,其中一条电子屏幕放置座凹槽与所述支架本体的一侧边平行,另一条电子屏幕放置座凹槽与支架本体的一对角线平行。

[0007] 作为本实用新型的进一步优选技术方案,所述两条电子屏幕放置座凹槽相交,交点位于所述支架本体的一侧边沿处。

[0008] 作为本实用新型的进一步优选技术方案,所述笔座凹槽为两个,两个笔座凹槽位于两条所述电子屏幕放置座凹槽的夹角区域内。

[0009] 作为本实用新型的进一步优选技术方案,所述电子屏幕放置座凹槽的槽底及槽壁贴设有防滑软垫。

[0010] 作为本实用新型的进一步优选技术方案,所述支架本体为边长为70-80mm的正方形,厚度为15-25mm;所述电子屏幕放置座凹槽的开槽深度为10-14mm,宽度为12-16mm;所述笔座凹槽的开孔直径为10-13mm,深度为10-14mm。

[0011] 作为本实用新型的进一步优选技术方案,所述支架本体为边长为78mm的正方形,厚度为20mm;电子屏幕放置座凹槽的开槽深度为12.4mm,宽度为14mm;笔座凹槽的开孔直径为12mm,深度为12.4mm。

[0012] 作为本实用新型的进一步优选技术方案,所述支架本体为铝合金材质。

[0013] 本实用新型的新型多功能电子屏幕便携式阅读支架,通过采用上述技术方案,可以达到如下有益效果:

[0014] 1)本实用新型可以支持不同尺寸的电子设备,用户可以在使用时获得最大视区。支架还可以使固定设备更稳定,从而防止晃动和滑动;

[0015] 2)本实用新型在满足电子设备的支架功能的同时,可以固定笔类物品,避免其丢失和损坏,实现一物多用;

[0016] 3)本实用新型一体式结构设计使其体积小巧,轻巧、容易携带和使用。

附图说明

[0017] 下面结合附图和具体实施方式对本实用新型作进一步详细的说明。

[0018] 图1为新型多功能电子屏幕便携式阅读支架提供的一实施例的结构示意图。

[0019] 图中:1、支架本体,2、电子屏幕放置座凹槽,3、笔座凹槽。

[0020] 本实用新型目的实现、功能特点及优点将结合实施例,参照附图做进一步说明。

具体实施方式

[0021] 下面将结合附图以及具体实施方式,对本实用新型做进一步描述。较佳实施例中所引用的如“上”、“下”、“左”、“右”、“中间”及“一”等用语,仅为便于叙述的明了,而非用以限定本实用新型可实施的范围,其相对关系的改变或调整,在无实质变更技术内容下,当亦视为本实用新型可实施的范畴。

[0022] 如图1所示,本实用新型提供了一种新型多功能电子屏幕便携式阅读支架,包括扁平方形块状的支架本体1,支架本体1优选采用铝合金材质一体加工成型,轻巧的同时也确保足够的稳定性和耐用性,并赋予支架现代感的外观。

[0023] 支架本体1通过底面搁置于桌面上,支架本体1的顶面开设有用于放置电子屏幕(手机、平板等)的电子屏幕放置座凹槽2和放置笔的笔座凹槽3,所述电子屏幕放置座凹槽2为长条状沟槽,所述笔座凹槽3为圆形孔洞。电子屏幕通过侧边插入电子屏幕放置座凹槽2可实现屏幕的倾斜放置,便于用户操作使用;笔座凹槽3便于用户将闲置的笔竖向插放在其孔洞内,起到收纳笔的效果。

[0024] 本实施例为了配合手机及平板等电子屏幕的放置,在保证放置电子屏幕放置稳定的情况下,将支架本体1尺寸设计得尽可能的小。为此,在一具体实施例中,所述电子屏幕放置座凹槽2为两条,其中一条电子屏幕放置座凹槽2与所述支架本体1的一侧边平行,另一条电子屏幕放置座凹槽2与支架本体1的一对角线平行。优选地,所述两条电子屏幕放置座凹槽2相交,交点位于所述支架本体1的一侧边沿处。当使用尺寸相对较小的电子屏幕,如手机,可通过所述支架本体1的一侧边平行的电子屏幕放置座凹槽2进行支撑,可以随心放置,无效考虑倾倒问题,且平常侧边放置,使得整体的视觉效果更好;当使用尺寸相对较大的电子屏幕,如平板,可通过所述支架本体1的角线平行的电子屏幕放置座凹槽2进行支撑,这样可以保证整体不易倾倒。

[0025] 所述笔座凹槽3为两个,两个笔座凹槽3位于两条所述电子屏幕放置座凹槽2的夹角区域内,从而合理利用支架本体1上的空间,且不会与放置电子屏幕产生干涉。两个笔座凹槽3的设计,可以方便用户放置和携带电子手写笔、普通签字笔等写作工具,通过固定笔类物品,避免了物品丢失和损坏。

[0026] 优选地,所述电子屏幕放置座凹槽2的槽底及槽壁贴设有防滑软垫,这样可提高电

子屏幕放置座凹槽2内的摩擦力,从而使得电子屏放置更稳。

[0027] 进一步优选地,所述支架本体1为边长为70-80mm的正方形,厚度为15-25mm;所述电子屏幕放置座凹槽2的开槽深度为10-14mm,宽度为12-16mm;所述笔座凹槽3的开孔直径为10-14mm,深度为10-14mm。

[0028] 进一步优选地,所述支架本体1为边长为78mm的正方形,厚度为20mm;电子屏幕放置座凹槽2的开槽深度为12.4mm,宽度为14mm;笔座凹槽3的开孔直径为12mm,深度为12.4mm。

[0029] 虽然以上描述了本实用新型的具体实施方式,但是本领域熟练技术人员应当理解,这些仅是举例说明,可以对本实施方式做出多种变更或修改,而不背离本实用新型的原理和实质,本实用新型的保护范围仅由所附权利要求书限定。

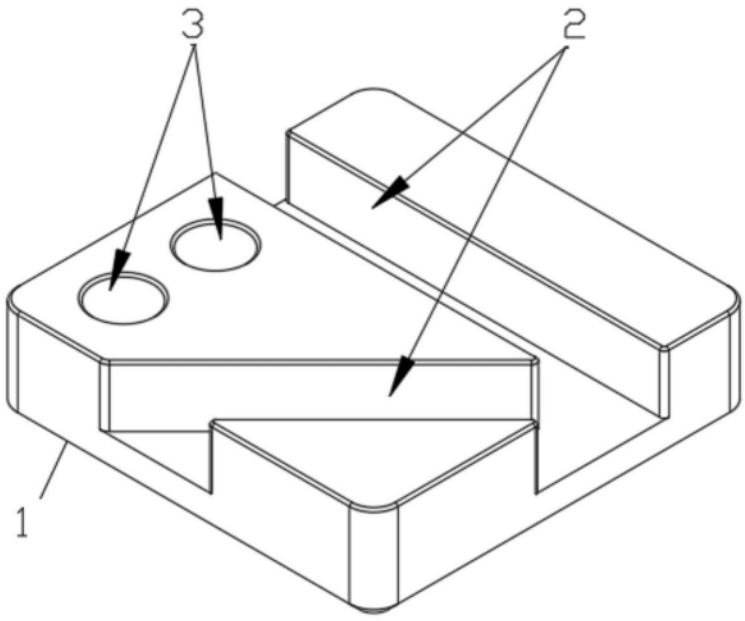

图1