(19)中华人民共和国国家知识产权局

(12)实用新型专利

(10)授权公告号 CN 205963957 U
(45)授权公告日 2017.02.22

(21)申请号 201620607188.0

(22)申请日 2016.06.17

(73)专利权人 皖西学院
地址 237012 安徽省六安市裕安区河西皖西学院本部

(72)发明人 吴承林 孙益博

(51)Int.Cl.
A47L 11/28(2006.01)
A47L 11/40(2006.01)

权利要求书1页 说明书2页 附图2页

(54)实用新型名称

可移动的多功能家用清洁装置

(57)摘要

本实用新型公开了一种可移动的多功能家用清洁装置，包括驱动装置、吸尘装置、清洗装置和吹风装置；所述驱动装置下部设有支撑腿，支撑腿的下部设有滚轮；所述驱动装置上部设有吸尘装置，吸尘装置上连接有吸尘管，吸尘管上设有伸缩管，伸缩管的下部设有吸尘嘴；所述清洗装置由清洗装置外壳、清洗体、过滤板、通水孔、储水腔、隔板和擦干体组成；所述清洗装置上部设有升降装置，升降装置由升降装置外壳、螺母滑块、蜗杆、螺纹杆、密封圈、电机、主轴和蜗轮组成；所述清洗装置的右部设有吹风装置，吹风装置的下部设有加热装置；本实用新型结构简单，使用方便；能吸除地面上的灰尘，能清洗地面，又能将清洗时地面上残留的水分吹干。

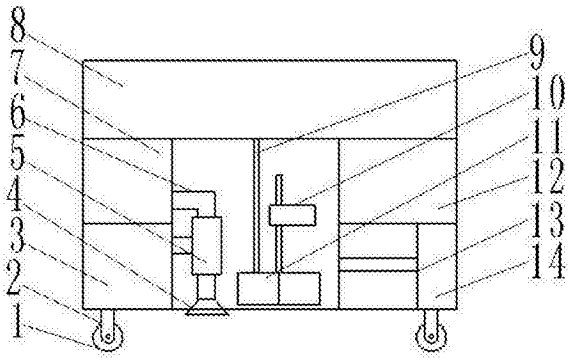

CN 205963957 U

1.一种可移动的多功能家用清洁装置，包括驱动装置、吸尘装置、清洗装置和吹风装置；其特征在于，所述驱动装置设置在该可移动的多功能家用清洁装置的左部，驱动装置下部设有支撑腿，支撑腿共有四个，均设置在该可移动的多功能家用清洁装置的下部，支撑腿的下部设有滚轮，驱动装置能带动滚轮旋转；所述驱动装置上部设有吸尘装置，吸尘装置上连接有吸尘管，吸尘管上设有伸缩管，伸缩管固定在驱动装置的右部，伸缩管的下部设有吸尘嘴，吸尘嘴为内部中空的圆台形；所述吸尘装置的右部设有清洗装置，清洗装置由清洗装置外壳、清洗体、过滤板、通水孔、储水腔、隔板和擦干体组成；所述清洗装置外壳中部设有隔板，隔板左部设有储水腔，储水腔的下部设有过滤板，过滤板上设有通水孔，通水孔均匀分布在过滤板上，过滤板下部设有清洗体；所述隔板的右部设有擦干体，擦干体由吸水材料制成；所述储水腔上部连接有输水管，输水管为弹性输水管，输水管连接在水箱的下部，水箱设置在该可移动的多功能家用清洁装置的上部；所述清洗装置上部设有升降装置，升降装置由升降装置外壳、螺母滑块、蜗杆、螺纹杆、密封圈、电机、主轴和蜗轮组成；所述升降装置外壳设置在清洗装置的上部，升降装置外壳内部设有电机，电机的主轴上设有蜗轮，蜗轮与蜗杆啮合，蜗杆焊接在螺母滑块上，螺母滑块通过螺纹连接有螺纹杆，螺纹杆的下部连接在清洗装置上部，升降装置能带动清洗装置上下移动；所述清洗装置的右部设有吹风装置，吹风装置的吹风口设置在吹风装置的下部，吹风装置的下部设有加热装置；所述吹风装置下部还设有蓄电池。

2.根据权利要求1所述的可移动的多功能家用清洁装置，其特征在于，所述清洗体由聚乙烯醇胶棉制成。

3.根据权利要求1所述的可移动的多功能家用清洁装置，其特征在于，所述蓄电池为聚合物锂离子蓄电池。

可移动的多功能家用清洁装置

技术领域

[0001] 本实用新型涉及一种家用清洁装置，具体是一种可移动的多功能家用清洁装置。

背景技术

[0002] 近年来，随着社会的进步和发展，人们的物质和精神生活质量的提高，迫切需要从耗时的家务清洁工作中解脱出来，由此需要一种家用服务型清洁器，实现在家庭环境中半自动或全自动清洁。

实用新型内容

[0003] 本实用新型的目的在于提供一种可移动的多功能家用清洁装置，以解决上述背景技术中提出的问题。

[0004] 为实现上述目的，本实用新型提供如下技术方案：

[0005] 一种可移动的多功能家用清洁装置，包括驱动装置、吸尘装置、清洗装置和吹风装置；所述驱动装置设置在该可移动的多功能家用清洁装置的左部，驱动装置下部设有支撑腿，支撑腿共有四个，均设置在该可移动的多功能家用清洁装置的下部，支撑腿的下部设有滚轮，驱动装置能带动滚轮旋转；所述驱动装置上部设有吸尘装置，吸尘装置上连接有吸尘管，吸尘管上设有伸缩管，伸缩管固定在驱动装置的右部，伸缩管的下部设有吸尘嘴，吸尘嘴为内部中空的圆台形；所述吸尘装置的右部设有清洗装置，清洗装置由清洗装置外壳、清洗体、过滤板、通水孔、储水腔、隔板和擦干体组成；所述清洗装置外壳中部设有隔板，隔板左部设有储水腔，储水腔的下部设有过滤板，过滤板上设有通水孔，通水孔均匀分布在过滤板上，过滤板下部设有清洗体；所述隔板的右部设有擦干体，擦干体由吸水材料制成；所述储水腔上部连接有输水管，输水管为弹性输水管，输水管连接在水箱的下部，水箱设置在该可移动的多功能家用清洁装置的上部；所述清洗装置上部设有升降装置，升降装置由升降装置外壳、螺母滑块、蜗杆、螺纹杆、密封圈、电机、主轴和蜗轮组成；所述升降装置外壳设置在清洗装置的上部，升降装置外壳内部设有电机，电机的主轴上设有蜗轮，蜗轮与蜗杆啮合，蜗杆焊接在螺母滑块上，螺母滑块通过螺纹连接有螺纹杆，螺纹杆的下部连接在清洗装置上部，升降装置能带动清洗装置上下移动；所述清洗装置的右部设有吹风装置，吹风装置的吹风口设置在吹风装置的下部，吹风装置的下部设有加热装置；所述吹风装置下部还设有蓄电池。

[0006] 作为本实用新型进一步的方案：所述清洗体由聚乙烯醇胶棉制成。

[0007] 作为本实用新型再进一步的方案：所述蓄电池为聚合物锂离子蓄电池。

[0008] 与现有技术相比，本实用新型的有益效果是：

[0009] 本实用新型结构简单，功能齐全，设计合理，使用方便；该可移动的多功能家用清洁装置内设有吸尘装置、清洗装置和吹风装置，能吸除地面上的灰尘，能清洗地面，又能将清洗时地面上残留的水分吹干，防止使用者摔倒；吸出装置下部设有驱动装置，能随意移动，进而对地面进行清洁。

附图说明

[0010] 图1为可移动的多功能家用清洁装置的结构示意图。

[0011] 图2为可移动的多功能家用清洁装置中清洗装置的结构示意图。

[0012] 图3为可移动的多功能家用清洁装置中升降装置的结构示意图。

[0013] 图中：1-滚轮，2-支撑腿，3-驱动装置，4-吸尘嘴，5-伸缩管，6-吸尘管，7-吸尘装置，8-水箱，9-输水管，10-升降装置，11-清洗装置，12-吹风装置，13-加热装置，14-蓄电池，15-清洗装置外壳，16-清洗体，17-过滤板，18-通水孔，19-储水腔，20-隔板，21-擦干体，22-升降装置外壳，23-螺母滑块，24-蜗杆，25-螺纹杆，26-密封圈，27-电机，28-主轴，29-蜗轮。

具体实施方式

[0014] 下面结合具体实施方式对本专利的技术方案作进一步详细地说明。

[0015] 请参阅图1-3，一种可移动的多功能家用清洁装置，包括驱动装置3、吸尘装置7、清洗装置11和吹风装置12；所述驱动装置3设置在该可移动的多功能家用清洁装置的左部，驱动装置3下部设有支撑腿2，支撑腿2共有四个，均设置在该可移动的多功能家用清洁装置的下部，支撑腿2的下部设有滚轮1，驱动装置3能带动滚轮1旋转；所述驱动装置3上部设有吸尘装置7，吸尘装置7上连接有吸尘管6，吸尘管6上设有伸缩管5，伸缩管5固定在驱动装置3的右部，伸缩管5的下部设有吸尘嘴4，吸尘嘴4为内部中空的圆台形，便于吸收地面上的灰尘；所述吸尘装置7的右部设有清洗装置11，清洗装置11由清洗装置外壳15、清洗体16、过滤板17、通水孔18、储水腔19、隔板20和擦干体21组成；所述清洗装置外壳15中部设有隔板20，隔板20左部设有储水腔19，储水腔19的下部设有过滤板17，过滤板17上设有通水孔18，通水孔18均匀分布在过滤板17上，过滤板17下部设有清洗体16，清洗体16由聚乙烯醇胶棉制成；所述隔板20的右部设有擦干体21，擦干体21由吸水材料制成，能擦出地面上的水渍；所述储水腔19上部连接有输水管9，输水管9为弹性输水管，输水管9的长度能改变，输水管9连接在水箱8的下部，水箱8设置在该可移动的多功能家用清洁装置的上部，用于储存水分供清洗装置11使用；所述清洗装置11上部设有升降装置10，升降装置10由升降装置外壳22、螺母滑块23、蜗杆24、螺纹杆25、密封圈26、电机27、主轴28和蜗轮29组成；所述升降装置外壳22设置在清洗装置11的上部，升降装置外壳22内部设有电机27，电机27的主轴28上设有蜗轮29，蜗轮29与蜗杆24啮合，蜗杆24焊接在螺母滑块23上，螺母滑块23通过螺纹连接有螺纹杆25，螺纹杆25的下部连接在清洗装置11上部，升降装置10能带动清洗装置11上下移动；所述清洗装置11的右部设有吹风装置12，吹风装置12的吹风口设置在吹风装置12的下部，吹风装置12的下部设有加热装置13，能对吹风装置12吹出的风进行加热；所述吹风装置12下部还设有蓄电池14，蓄电池14为聚合物锂离子蓄电池。

[0016] 上面对本专利的较佳实施方式作了详细说明，但是本专利并不限于上述实施方式，在本领域的普通技术人员所具备的知识范围内，还可以在不脱离本专利宗旨的前提下做出各种变化。

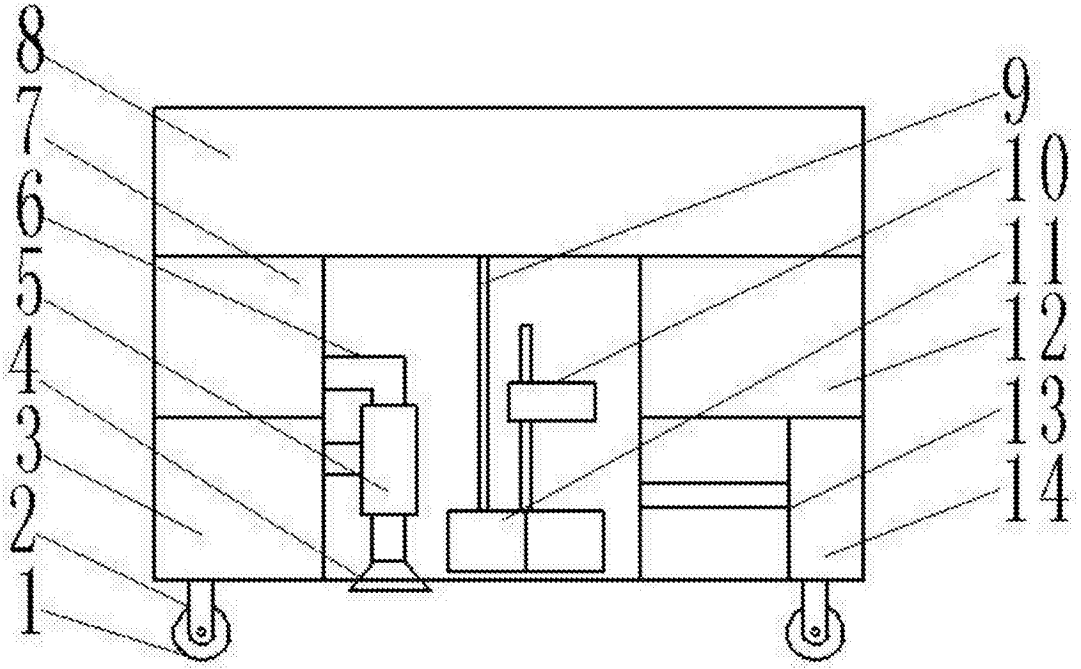

图1

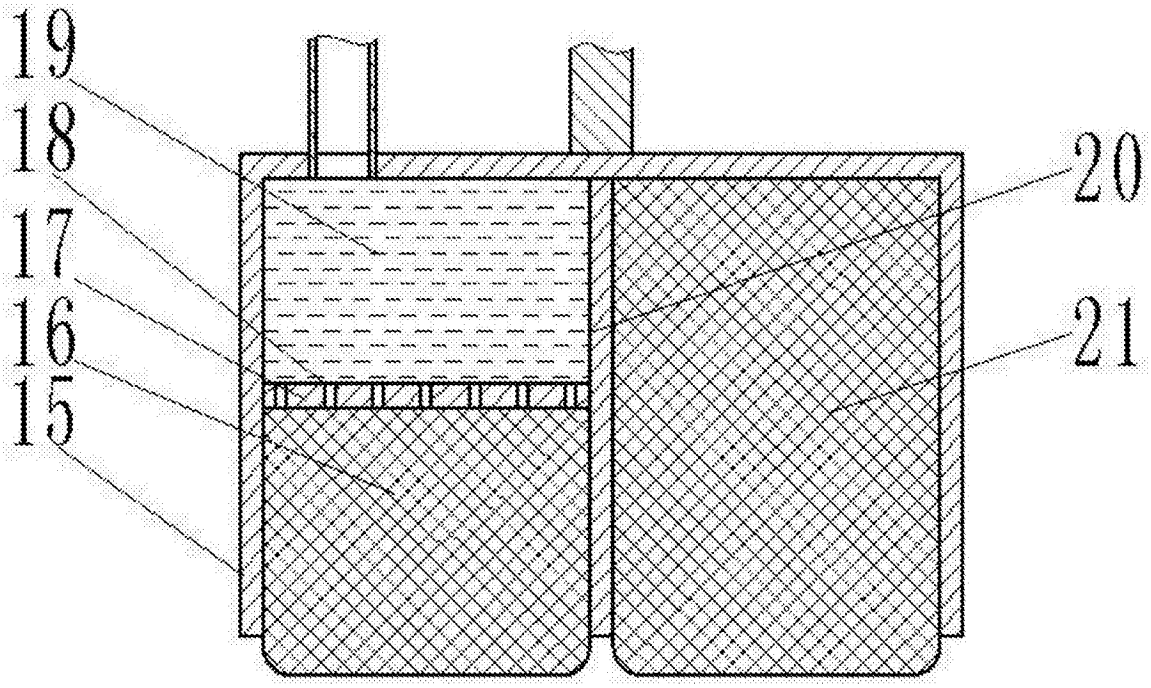

图2

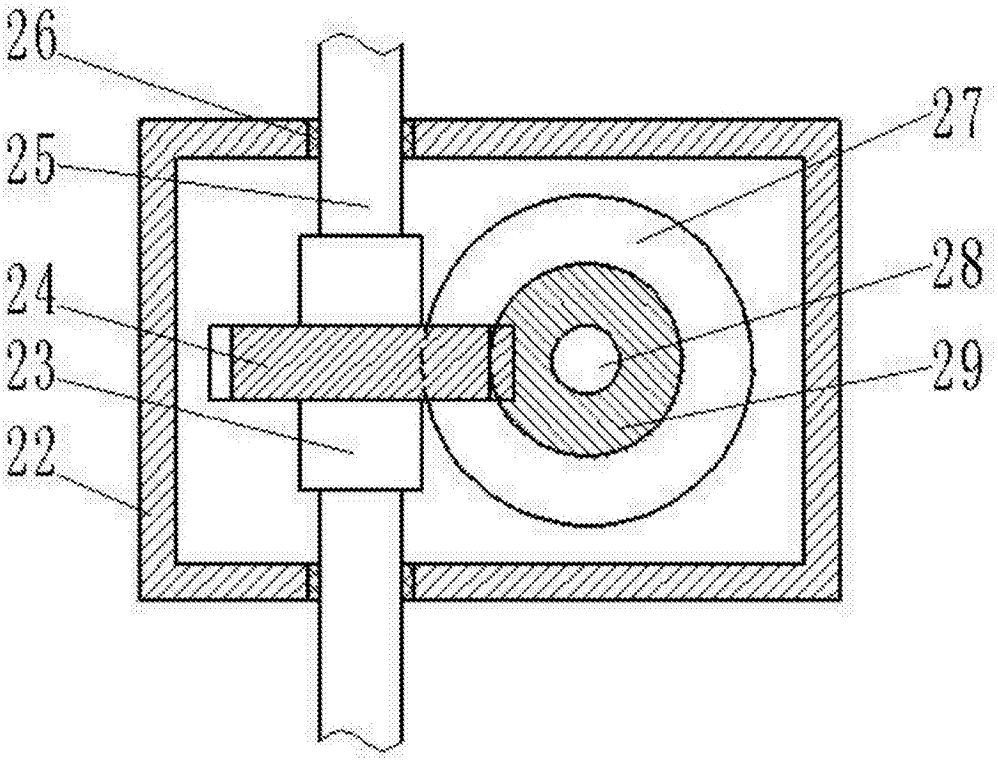

图3