(19)中华人民共和国国家知识产权局

(12)实用新型专利

(10)授权公告号 CN 211475454 U
(45)授权公告日 2020.09.11

(21)申请号 202020143395.1

(22)申请日 2020.01.21

(73)专利权人 黄海虹
地址 510407 广东省广州市白云区原溪北工业区2路5号101房

(72)发明人 黄海虹

(74)专利代理机构 广州文衡知识产权代理事务所(普通合伙) 44535
代理人 池学化

(51)Int.Cl.
F16M 13/02(2006.01)
F16M 11/04(2006.01)
H04M 1/04(2006.01)

权利要求书1页 说明书3页 附图3页

(54)实用新型名称

一种视屏通讯用摄像头

(57)摘要

本实用新型公开了一种视屏通讯用摄像头，包括底座、调节机构、把手、滑块、连接杆、支撑杆、固定机构和吸盘。本实用新型的有益效果是：吸盘安装于底座，利用吸盘将安装有手机的底座固定于厨房的墙壁，有利于手机在视讯时的固定；连接杆的一端转动连接于滑块、另一端转动连接于固定机构，支撑杆的一端固定连接底座、另一端转动连接于底座，从而通过螺杆转动带动滑块在固定板上滑动，使连接杆的两端分别在滑块和固定板上转动，支撑杆在固定板上转动，调节固定板的顶端至底座之间的距离，从而调节固定板和底座之间的角度，有利于手机的安装后的角度的调节，便于调节视讯拍摄的角度，并且有利于解放使用者的双手。

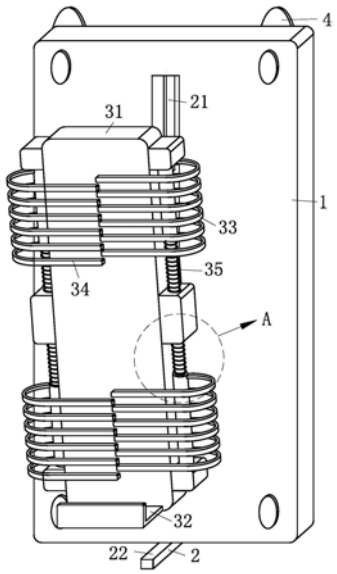

CN 211475454 U

1.一种视屏通讯用摄像头,包括底座(1),其特征在于:所述底座(1)上固定有吸盘(4),所述底座(1)上安装有调节机构(2),所述调节机构(2)包括螺杆(21)、滑块(23)、连接杆(24)和支撑杆(25),所述螺杆(21)转动连接于所述底座(1),所述滑块(23)滑动连接于所述底座(1),所述螺杆(21)于所述滑块(23)之间螺纹连接,所述连接杆(24)的一端转动连接于所述滑块(23),所述连接杆(24)的另一端转动连接于固定机构(3),所述支撑杆(25)的一端固定连接所述底座(1),所述支撑杆(25)的另一端转动连接于所述底座(1)。

2.根据权利要求1所述的一种视屏通讯用摄像头,其特征在于:所述调节机构(2)还包括把手(22),所述螺杆(21)的底端套接有所述把手(22)。

3.根据权利要求1所述的一种视屏通讯用摄像头,其特征在于:所述支撑杆(25)和所述连接杆(24)处于同一直线上,且所述连接杆(24)的长度大于所述支撑杆(25)的长度。

4.根据权利要求1所述的一种视屏通讯用摄像头,其特征在于:所述固定机构(3)包括固定板(31)和支撑板(32),所述固定板(31)转动连接有所述支撑杆(25),所述固定板(31)转动连接有所述连接杆(24),截面呈L形的所述支撑板(32)固定连接于所述固定板(31)背离所述连接杆(24)的一端。

5.根据权利要求4所述的一种视屏通讯用摄像头,其特征在于:所述固定机构(3)还包括第一夹板(33)、第二夹板(34)、扭力弹簧(35)、转动柱(36)和固定块(37),所述转动柱(36)转动连接于所述固定板(31),所述转动柱(36)转动连接有所述固定块(37),所述固定块(37)固定有所述第一夹板(33)和所述第二夹板(34),所述第一夹板(33)和所述第二夹板(34)交错对称分布,所述扭力弹簧(35)套接于所述转动柱(36),所述扭力弹簧(35)的一端固定有所述固定块(37),所述扭力弹簧(35)的另一端固定有所述固定板(31)。

6.根据权利要求1所述的一种视屏通讯用摄像头,其特征在于:所述吸盘(4)设有四个,且四个所述吸盘(4)分别位于所述底座(1)的四个顶角处。

一种视屏通讯用摄像头

技术领域

[0001] 本实用新型涉及一种摄像头，具体为一种视屏通讯用摄像头，属于摄像头技术领域。

背景技术

[0002] 视频通讯，又称视频电话，分为走IP线路以及走普通电话线路两种方式。视频通讯通常指基于互联网和移动互联网端，通过手机之间实时传送人的语音和图像的一种通信方式。网络发展的趋势是从虚拟到与现实结合。通过视频通讯，可以更真实的进行交流和表达，也增强了沟通的亲切感。因此，利用手机进行视频通讯是视频通讯带动一种手段。

[0003] 但是，在使用者做饭的时候，由于使用者只需双手动作，从而是一个与家人联系的好时间，但是，由于厨房中流理台上十分容易沾有水，且用于视训的手机无法支撑，无处安放，从而不便于使用者进行使用。

实用新型内容

[0004] 本实用新型的目的就在于为了解决上述问题而提供一种视屏通讯用摄像头，方便手机的摆放和支撑，有利于使用者在厨房与亲人进行视讯，加强亲人之间的联系。

[0005] 本实用新型通过以下技术方案来实现上述目的，一种视屏通讯用摄像头，包括底座，所述底座上固定有吸盘，所述底座上安装有调节机构，所述调节机构包括螺杆、滑块、连接杆和支撑杆，所述螺杆转动连接于所述底座，所述滑块滑动连接于所述底座，所述螺杆于所述滑块之间螺纹连接，所述连接杆的一端转动连接于所述滑块，所述连接杆的另一端转动连接于固定机构，所述支撑杆的一端固定连接所述底座，所述支撑杆的另一端转动连接于所述底座。

[0006] 优选的，为了更好的转动所述螺杆，所述调节机构还包括把手，所述螺杆的底端套接有所述把手。

[0007] 优选的，为了更好连接所述底座和所述固定机构，所述支撑杆和所述连接杆处于同一直线上，且所述连接杆的长度大于所述支撑杆的长度。

[0008] 优选的，为了方便手机的固定，所述固定机构包括固定板和支撑板，所述固定板转动连接有所述支撑杆，所述固定板转动连接有所述连接杆，截面呈L形的所述支撑板固定连接于所述固定板背离所述连接杆的一端。

[0009] 优选的，为了更好的固定手机，所述固定机构还包括第一夹板、第二夹板、扭力弹簧、转动柱和固定块，所述转动柱转动连接于所述固定板，所述转动柱转动连接有所述固定块，所述固定块固定有所述第一夹板和所述第二夹板，所述第一夹板和所述第二夹板交错对称分布，所述扭力弹簧套接于所述转动柱，所述扭力弹簧的一端固定有所述固定块，所述扭力弹簧的另一端固定有所述固定板。

[0010] 优选的，为了更好的将该装置固定于厨房的墙壁，所述吸盘设有四个，且四个所述吸盘分别位于所述底座的四个顶角处。

[0011] 本实用新型的有益效果是:吸盘安装于底座,利用吸盘将安装有手机的底座固定于厨房的墙壁,有利于手机在视讯时的固定;连接杆的一端转动连接于滑块、另一端转动连接于固定机构,支撑杆的一端固定连接底座、另一端转动连接于底座,从而通过螺杆转动带动滑块在固定板上滑动,使连接杆的两端分别在滑块和固定板上转动,支撑杆在固定板上转动,调节固定板的顶端至底座之间的距离,从而调节固定板和底座之间的角度,有利于手机的安装后的角度的调节,便于调节视讯拍摄的角度,并且有利于解放使用者的双手。

附图说明

[0012] 图1为本实用新型的整体结构示意图;

[0013] 图2为图1所示的A部放大示意图;

[0014] 图3为图1所示的踏板和滑动机构的连接结构示意图。

[0015] 图中:1、底座,2、调节机构,21、螺杆,22、把手,23、滑块,25、连接杆,26、支撑杆,3、固定机构,31、固定板,32、支撑板,33、第一夹板,34、第二夹板,35、扭力弹簧,36、转动柱,37、固定块,4、吸盘。

具体实施方式

[0016] 下面将结合本实用新型实施例中的附图,对本实用新型实施例中的技术方案进行清楚、完整地描述,显然,所描述的实施例仅仅是本实用新型一部分实施例,而不是全部的实施例。基于本实用新型中的实施例,本领域普通技术人员在没有做出创造性劳动前提下所获得的所有其他实施例,都属于本实用新型保护的范围。

[0017] 请参阅图1-3所示,一种视屏通讯用摄像头,包括底座1,所述底座1上固定有吸盘4,所述底座1上安装有调节机构2,所述调节机构2包括螺杆21、滑块23、连接杆24和支撑杆25,所述螺杆21转动连接于所述底座1,所述滑块23滑动连接于所述底座1,所述螺杆21于所述滑块23之间螺纹连接,所述连接杆24的一端转动连接于所述滑块23,所述连接杆24的另一端转动连接于固定机构3,所述支撑杆25的一端固定连接所述底座1,所述支撑杆25的另一端转动连接于所述底座1。

[0018] 优选的,为了更好的转动所述螺杆21,所述调节机构2还包括把手22,所述螺杆21的底端套接有所述把手22。

[0019] 优选的,为了更好连接所述底座1和所述固定机构3,所述支撑杆25和所述连接杆24处于同一直线上,且所述连接杆24的长度大于所述支撑杆25的长度。

[0020] 优选的,为了方便手机的固定,所述固定机构3包括固定板31和支撑板32,所述固定板31转动连接有所述支撑杆25,所述固定板31转动连接有所述连接杆24,截面呈L形的所述支撑板32固定连接于所述固定板31背离所述连接杆24的一端。

[0021] 优选的,为了更好的固定手机,所述固定机构3还包括第一夹板33、第二夹板34、扭力弹簧35、转动柱36和固定块37,所述转动柱36转动连接于所述固定板31,所述转动柱36转动连接有所述固定块37,所述固定块37固定有所述第一夹板33和所述第二夹板34,所述第一夹板33和所述第二夹板34交错对称分布,所述扭力弹簧35套接于所述转动柱36,所述扭力弹簧35的一端固定有所述固定块37,所述扭力弹簧35的另一端固定有所述固定板31。

[0022] 优选的,为了更好的将该装置固定于厨房的墙壁,所述吸盘4设有四个,且四个所

述吸盘4分别位于所述底座1的四个顶角处。

[0023] 本实用新型在使用时，先将手机从第一夹板33和第二夹板34之间插入，手机使第一夹板33和第二夹板34在转动柱36上向远离固定板31的方向转动，使扭力弹簧35受力，从而更好的夹住手机，并且将手机的底端卡在L形的支撑板32上，便于手机更好的进行支撑，然后转动把手22，利用把手22带动螺杆21转动，螺杆21带动滑块23在底座1上滑动，连接杆24的两端分别在滑块23和固定板31上转动，支撑杆25也在固定板31上转动，从而使固定板31倾斜调节调节固定板31于底座1之间的角度，便于调节手机摄像头的位置，有利于调节视讯拍摄的角度和拍摄的画面，在调节完成后，将底座1通过吸盘4固定在厨房的瓷砖上，从而方便手机的固定，并且有利于解放使用者的双手，便于使用者做其他的事，使使用者家务和视讯两不误。

[0024] 对于本领域技术人员而言，显然本实用新型不限于上述示范性实施例的细节，而且在不背离本实用新型的精神或基本特征的情况下，能够以其他的具体形式实现本实用新型。因此，无论从哪一点来看，均应将实施例看作是示范性的，而且是非限制性的，本实用新型的范围由所附权利要求而不是上述说明限定，因此旨在将落在权利要求的等同要件的含义和范围内的所有变化囊括在本实用新型内。不应将权利要求中的任何附图标记视为限制所涉及的权利要求。

[0025] 此外，应当理解，虽然本说明书按照实施方式加以描述，但并非每个实施方式仅包含一个独立的技术方案，说明书的这种叙述方式仅仅是为清楚起见，本领域技术人员应当将说明书作为一个整体，各实施例中的技术方案也可以经适当组合，形成本领域技术人员可以理解的其他实施方式。

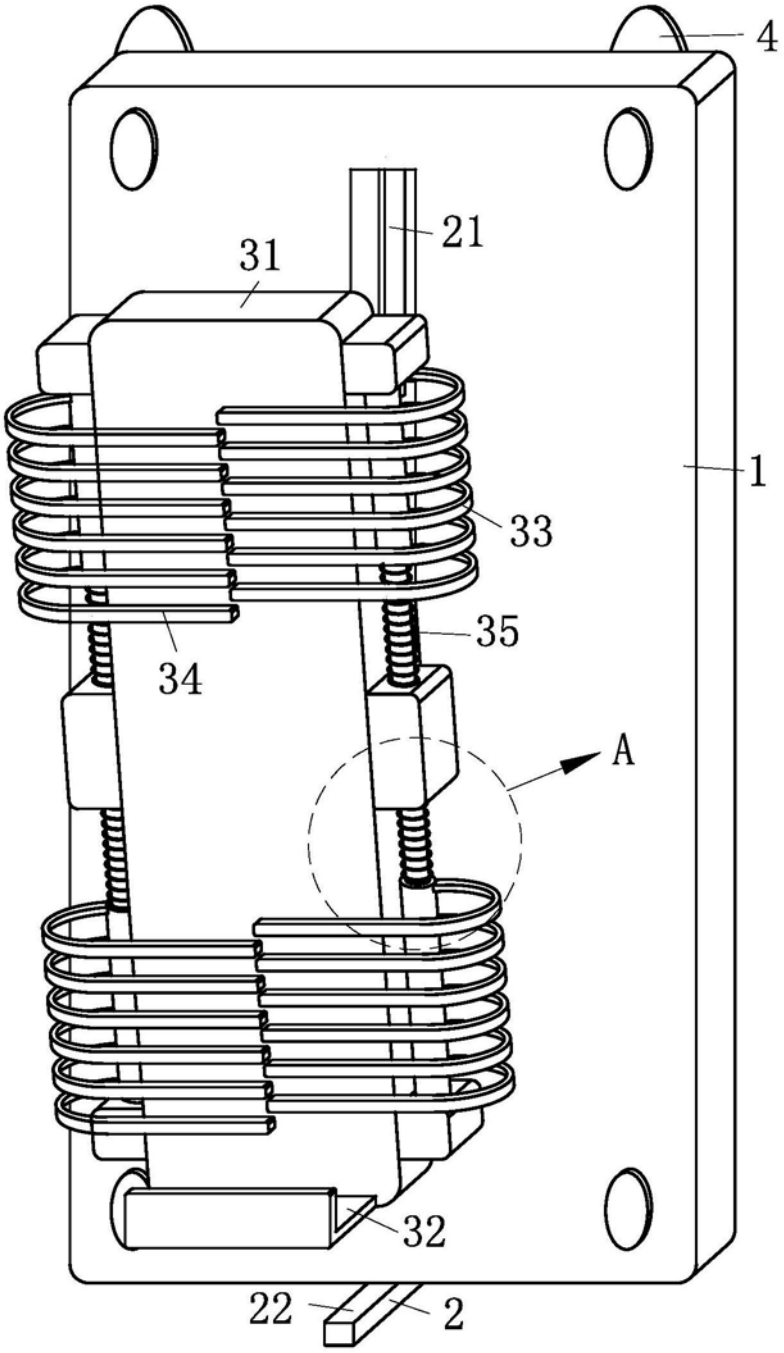

图1

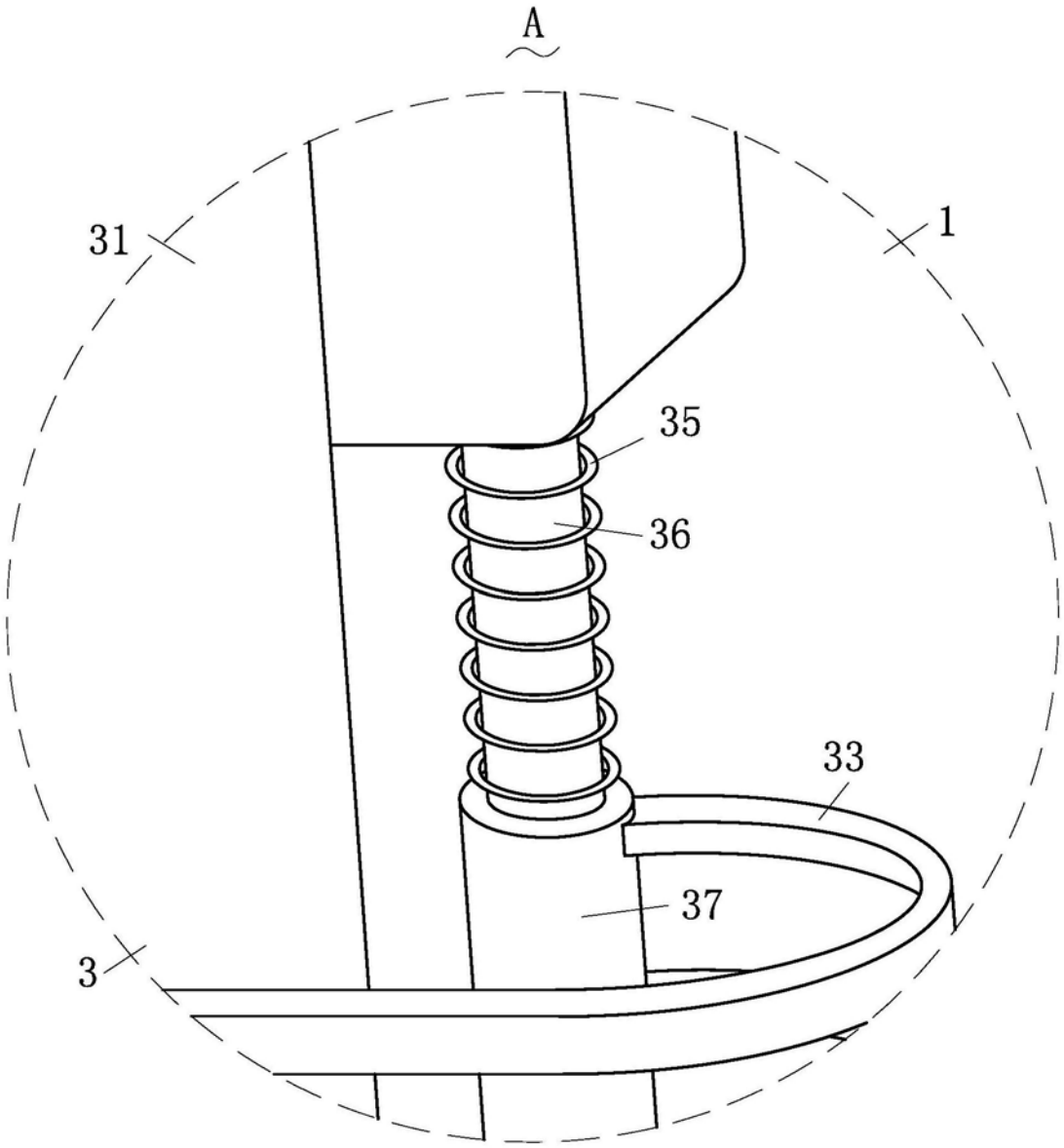

图2

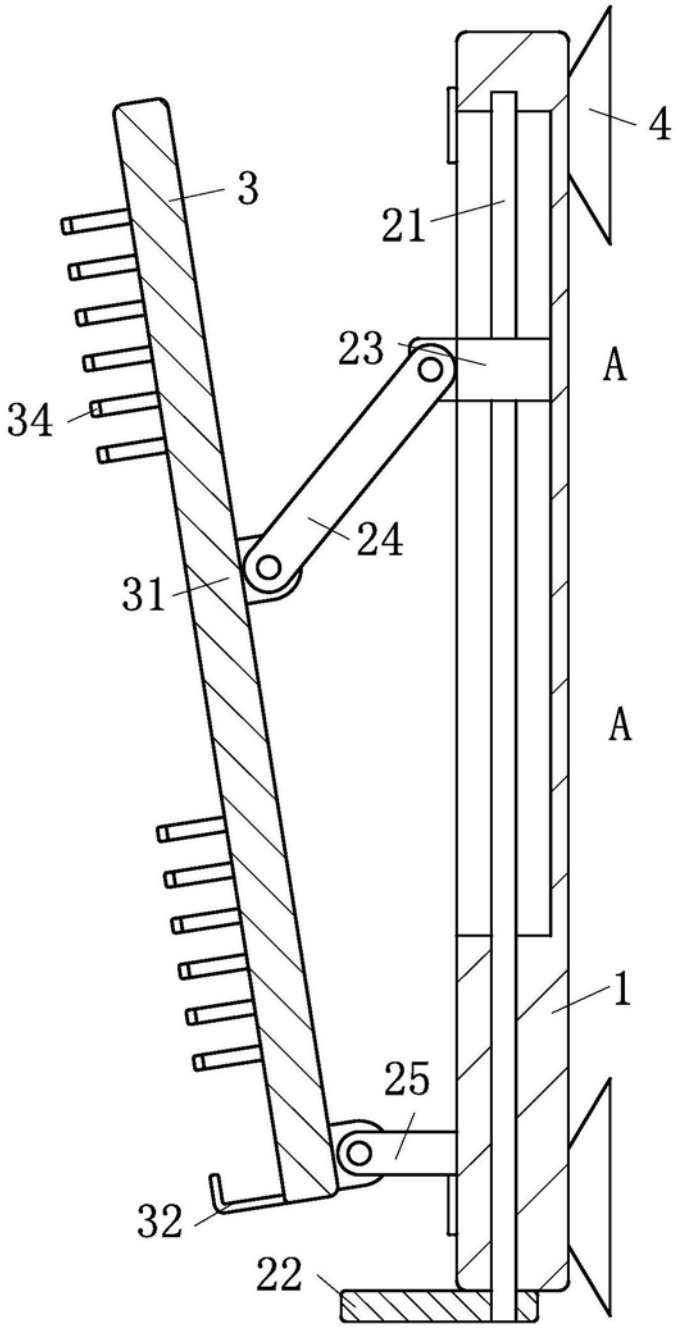

图3