(19)中华人民共和国国家知识产权局

(12)实用新型专利

(10)授权公告号 CN 202760633 U
(45)授权公告日 2013.03.06

(21)申请号 201220380651.4

(22)申请日 2012.08.02

(73)专利权人 成都市飞龙水处理技术研究所
地址 610400 四川省成都市金堂县赵镇四横道商业街 138 号

(72)发明人 罗兴富

(51)Int.Cl.
A47B 81/06(2006.01)
A47B 87/00(2006.01)

权利要求书 1 页 说明书 2 页 附图 1 页

(54)实用新型名称

一种具有装饰灯的多功能电视墙

(57)摘要

一种具有装饰灯的多功能电视墙，包括墙体、墙顶、电视机放置台、工艺品放置格、抽屉、落地座、装饰灯，其特征在于：其电视墙右边的第一装饰柱上设置有第一长侧板和第一竖隔板以及第一面板，第一装饰柱上面的墙顶上设置有第一装饰灯，第一装饰柱的底部设置有第一落地座，电视墙中间的工艺品放置格上依次设置有第一横条、第二竖隔板、第三竖隔板、第一层板和第二横条以及第二层板，第二层板的下部依次设置有电视机放置台、第四竖隔板、第五竖隔板、第一抽屉和第一拉手以及第二抽屉和第二拉手，抽屉的下部设置有底板和第二落地座，电视墙左边的第二装饰柱上设置有第二长侧板和第六竖隔板以及第二面板，第二装饰柱上面的墙顶上设置有第二装饰灯，第一装饰柱的底部设置有第三落地座，电视墙的后面设置有背板；它经济实用，能为家庭提供豪华美观的电视墙产品。

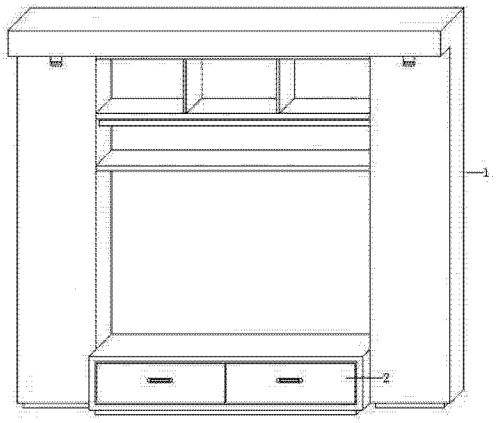

CN 202760633 U

1. 一种具有装饰灯的多功能电视墙，包括墙体、墙顶、电视机放置台、工艺品放置格、抽屉、落地座、装饰灯，其特征在于：其电视墙右边的第一装饰柱上设置有第一长侧板（16）和第一竖隔板（17）以及第一面板（18），第一装饰柱上面的墙顶上设置有第一装饰灯（19），第一装饰柱的底部设置有第一落地座（20），电视墙中间的工艺品放置格上依次设置有第一横条（21）、第二竖隔板（22）、第三竖隔板（23）、第一层板（24）和第二横条（25）以及第二层板（26），第二层板的下部依次设置有电视机放置台（27）、第四竖隔板（28）、第五竖隔板（29）、第一抽屉（30）和第一拉手（31）以及第二抽屉（32）和第二拉手（33），抽屉的下部设置有底板（34）和第二落地座（35），电视墙左边的第二装饰柱上设置有第二长侧板（36）和第六竖隔板（37）以及第二面板（38），第二装饰柱上面的墙顶上设置有第二装饰灯（39），第一装饰柱的底部设置有第三落地座（40），电视墙的后面设置有背板（41）。

2. 根据权利要求 1 所述的多功能电视墙，其特征在于，所述多功能电视墙的规格为：高度 1950mm× 宽度 1820mm× 深度 390mm。

3. 根据权利要求 2 所述的多功能电视墙，其特征在于，所述多功能电视墙由墙体和墙顶套件螺钉连接而成。

一种具有装饰灯的多功能电视墙

技术领域

[0001] 本实用新型涉及电视和工艺品放置设备，特别是供城乡家庭使用的电视墙的制造领域。

背景技术

[0002] 自改革开放以来，我国开始了大量兴建民用住宅小区和经济适用房、以及进一步完善廉租房的政策，并且廉租房覆盖面越扩越大，旨在改善全国城镇居民的住房条件，尤其是解决低保和优抚住房困难户、以及边缘收入家庭的住房困难户，从而扭转了广大人民群众住房短缺与困难的被动局面，同时，室内的家具也发生了翻天覆地的变化，但与经济适用房和廉租房以及小套型商品房相匹配的家具却供不应求，为此，我公司明确提出了“多功能电视墙革命”也是这一领域的创新课题。

[0003] 公知的电视墙产品，设计构造较为粗糙，技术含量低下，存在一定的缺陷，尤其是在电视墙的多功能上、造型上、以及节省占地面积上成了该类产品的一个技术瓶颈，其产品主要是基于对大面积住房而设计制造的，达到电视一般置于的目的而设计的，不能解决人们使用此类电视墙成为廉租房和经济适用房家庭使用的目的。

实用新型内容

[0004] 本实用新型的目的是提供一种具有装饰灯的多功能电视墙，以解决廉租房和经济适用房家庭在使用电视墙的过程中达到既经济实用又节省占地面积的问题。本新型的目的由以下技术方案实现：一种具有装饰灯的多功能电视墙，包括墙体、墙顶、电视机放置台、工艺品放置格、抽屉、落地座、装饰灯，其特征在于：其电视墙右边的第一装饰柱上设置有第一长侧板和第一竖隔板以及第一面板，第一装饰柱上面的墙顶上设置有第一装饰灯，第一装饰柱的底部设置有第一落地座，电视墙中间的工艺品放置格上依次设置有第一横条、第二竖隔板、第三竖隔板、第一层板和第二横条以及第二层板，第二层板的下部依次设置有电视机放置台、第四竖隔板、第五竖隔板、第一抽屉和第一拉手以及第二抽屉和第二拉手，抽屉的下部设置有底板和第二落地座，电视墙左边的第二装饰柱上设置有第二长侧板和第六竖隔板以及第二面板，第二装饰柱上面的墙顶上设置有第二装饰灯，第一装饰柱的底部设置有第三落地座，电视墙的后面设置有背板。

[0005] 上述设计中，本新型采用多功能电视墙装置，以针对城乡家庭使用的不同需要。如对家庭人员需要放置液晶电视、DVD、影碟、以及播放光碟的来说，本新型对其启用电视机放置台放置处理，如对家庭人员需要放置遥控板、话筒、电工用具、以及其它小件物品的而言，本新型对其启用抽屉放置处理，如对家庭人员需要放置工艺品、以及古物的来说，本新型对其启用工艺品放置格放置处理。

[0006] 与现有技术(在现有电视墙的基础上)相比，本新型针对现有电视墙，增加了墙体、墙顶、电视机放置台、工艺品放置格、抽屉、落地座、装饰灯等设置。本新型中，电视机放置台能有效放置各种液晶电视、DVD、影碟、以及其它播放系统；工艺品放置格能有效放置各种工

艺品、艺术品、以及古物；抽屉可有效放置各种遥控板、话筒、电工用具、以及其它小件物品；装饰灯能有效提高室内的灯光效果，使室内气氛和谐温暖，同时还能起到照明的作用；此技术经济实用，构思巧妙，新颖时尚，豪华美观，使用方便。

[0007] 本新型具有如下特点：1、能有效放置各种液晶电视、DVD、影碟、以及其它播放系统。2、可有效放置各种工艺品、艺术品、以及古物。3、能有效放置各种遥控板、话筒、电工用具、以及其它小件物品。4、可有效提高室内的灯光效果，使室内气氛和谐温暖，同时还能起到照明的作用。5、此技术经济实用，构思巧妙，新颖时尚，豪华美观，使用方便。

[0008] 本新型经济适用，豪华美观，特别适合城乡家庭使用，可每户配置。

附图说明

[0009] 下面结合附图和具体实施方式对本实用新型作进一步详细的说明：

[0010] 图 1 是本新型一个实施例的装置连接示意图；

[0011] 图 2 是图 1 所示多功能电视墙装置的结构图。

具体实施方式

[0012] 图 1 示出本新型多功能电视墙装置的情况，如对于城乡家庭使用来说，首先将本新型装置 1 置于到合适位置，然后再将抽屉 2 装上即可正常使用。

[0013] 图 2 中，多功能电视墙装置是由墙体 b 和墙顶 a 组成，墙体 b 和墙顶 a 套件螺钉连接而成，该电视墙右边的第一装饰柱上设置有第一长侧板 16 和第一竖隔板 17 以及第一面板 18，第一装饰柱上面的墙顶上设置有第一装饰灯 19，第一装饰柱的底部设置有第一落地座 20，电视墙中间的工艺品放置格上依次设置有第一横条 21、第二竖隔板 22、第三竖隔板 23、第一层板 24 和第二横条 25 以及第二层板 26，第二层板的下部依次设置有电视机放置台 27、第四竖隔板 28、第五竖隔板 29、第一抽屉 30 和第一拉手 31 以及第二抽屉 32 和第二拉手 33，抽屉的下部设置有底板 34 和第二落地座 35，电视墙左边的第二装饰柱上设置有第二长侧板 36 和第六竖隔板 37 以及第二面板 38，第二装饰柱上面的墙顶上设置有第二装饰灯 39，第一装饰柱的底部设置有第三落地座 40，电视墙的后面设置有背板 41；上述多功能电视墙装置的规格为：高度 1950mm× 宽度 1820mm× 深度 390mm。

[0014] 参见图 1，从多功能电视墙装置的使用过程来看，使用时，首先将本新型装置 1 置于到合适位置，然后再将抽屉 2 装上即可正常使用。

[0015] 此外，本新型可采用实木材质或高密度纤维板材质，以满足质量及卫生要求。

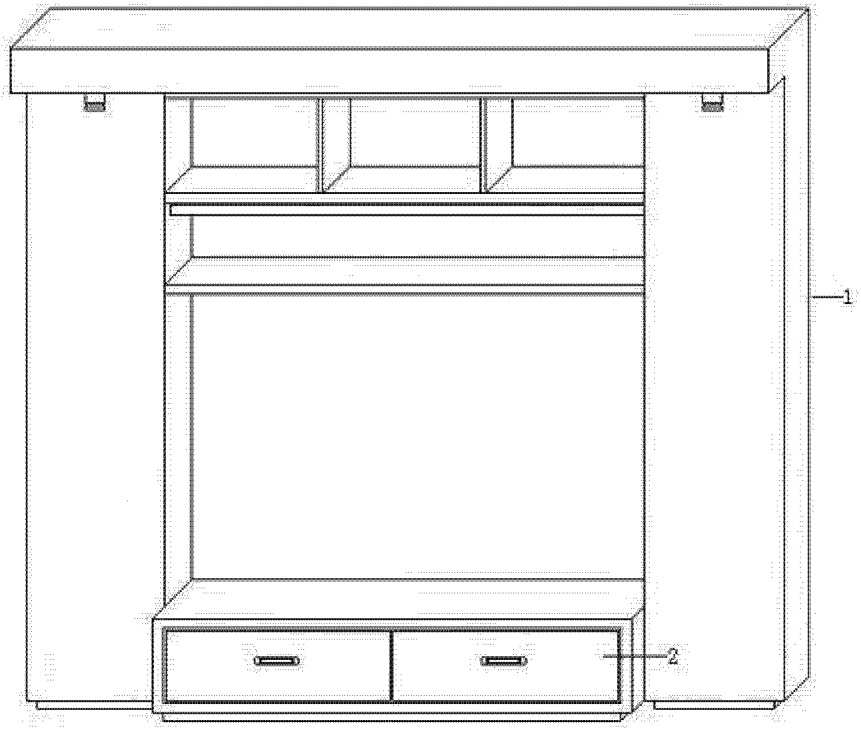
1
2

图 1

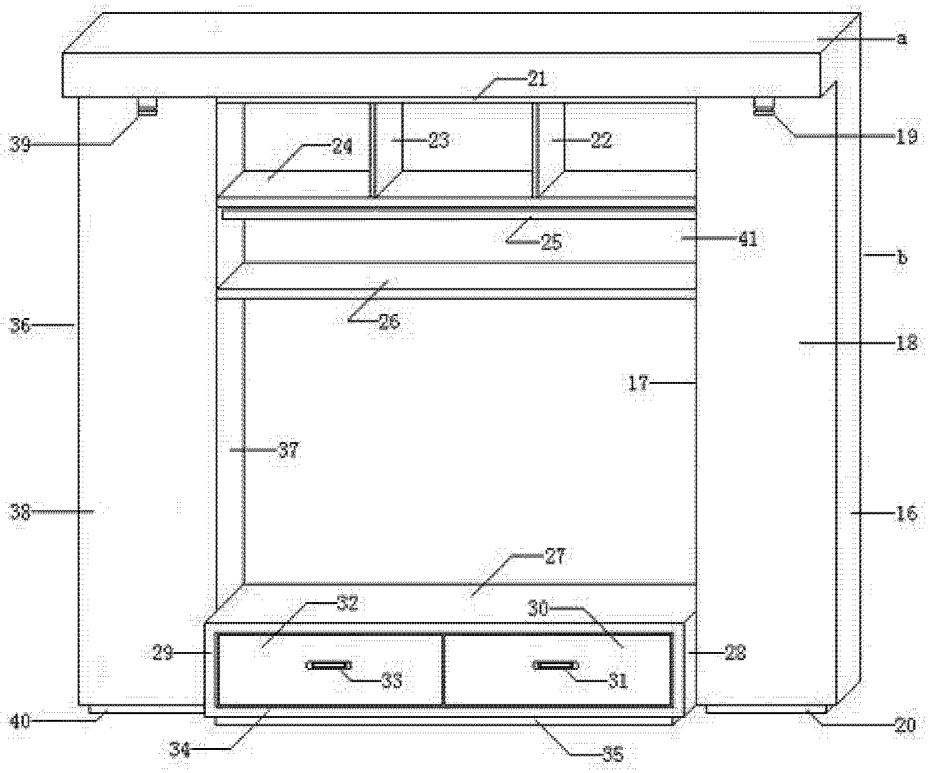
a
21
39
24
23
22
19
25
41
b
36
26
18
17
37
38
16
27
32
30
29
28
33
31
40
34
35
20

图 2