[19]中华人民共和国专利局

[11] 授权公告号 CN 2242017Y

[12] 实用新型专利说明书

[21] ZL 专利号 95225793.9

[51]Int.Cl[6]

A45D 24/22

[45]授权公告日 1996 年 12 月 11 日

[22]申请日 95.11.9 [24]颁证日 96.10.12

[21]申请号 95225793.9

[73]专利权人 孙 剑

地址 518026广东省深圳市赛格日立公司部品零件科

[72]设计人 孙 剑

[74]专利代理机构 深圳市专利服务中心

代理人 郭伟刚

权利要求书 1 页 说明书 2 页 附图页数 1 页

[54]实用新型名称 专用靡丝梳

[57]摘要

一种专用靡丝梳，包括：把手 1、由多根弹性材料制成的直梳针组成的椭圆形梳齿簇 3，在所述把手 1 和所述梳齿簇 3 之间有固齿垫 2，所述梳齿簇 3 表面呈椭圆形下凹面 4。这种专用靡丝梳，结构简单，成本低廉，可以方便地吸纳靡丝，在对头发进行梳理的同时将所吸纳之靡丝均匀地涂布到头发的各个层面上。使用效果明显，不易弄脏衣服，清洁卫生。

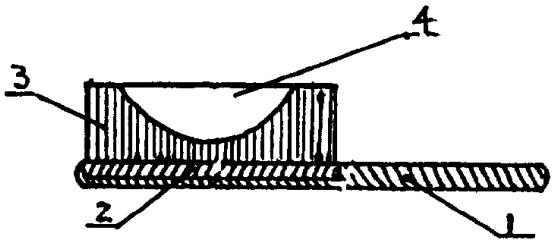

权 利 要 求 书

1. 一种专用摩丝梳，包括：把手1、由多根弹性材料制成的直梳针组成的椭圆形梳齿簇3，在所述把手1和所述梳齿簇3之间有固齿垫2，其特征在于，所述梳齿簇3表面呈椭圆形下凹面。

2. 根据权利要求1所述的专用摩丝梳，其特征还在于，所述梳齿簇3中从长到短的梳针分别分布在椭圆形的外圈到内环，其中最短梳针高于固齿垫面，在椭圆形同一环形区域上的梳针的高度大致相同。

3. 根据权利要求1所述的专用摩丝梳，其特征还在于，所述梳齿簇3中的每一根梳针可以是钢针或塑料针。

4. 根据权利要求1所述的专用摩丝梳，其特征还在于，所述固齿垫2可以和所述把手1加工成一体。

说　明　书

专用摩丝梳

本实用新型属于日常用品，具体涉及一种为头发涂抹摩丝用的专用梳子。

目前，我国市场上尚没有出售用于涂抹摩丝用的专用工具。家庭或理发店在为头发涂抹摩丝时，一般只能用手将挤出的摩丝涂在头发上，这样既不方便操作，手又容易弄脏，若将摩丝直接挤在梳子齿上，涂抹时，摩丝又容易掉下来，弄脏衣服，而且涂抹不均。中国专利申请号87201011的实用新型专利公开了一种如何涂抹摩丝的多用梳子。其主点是通过在空腔内放置膏体，运用活塞与调节盘螺纹传动，把膏体从小孔内挤出，涂抹于头发上，其不足是结构复杂、制造成本高。

本实用新型的目的在于一种简便、实用的梳子，这种梳子可以方便地吸纳摩丝，并可对头发进行梳理的同时将所吸纳之摩丝均匀地涂布到头发的各个层面上。

本实用新型的目的还在于一种专用摩丝梳，不仅上摩丝方便，而且结构简单，制造成本低。

按照本实用新型提供的专用摩丝梳，包括：把手1、由多根弹性材料制成的直梳针组成的椭圆形梳齿簇3，在所述把手1和所述梳齿簇3之间有固齿垫2，其特征在于，所述梳齿簇3表面呈椭圆形下凹面4。

按照本实用新型提供的专用摩丝梳，其特征还在于，所述梳齿簇3中从长到短的梳针分别分布在椭圆形的外圈到内环，其中最短梳针高于固齿垫面，在椭圆形同一环形区域上的梳针的高度大致相同。

按照本实用新型提供的专用摩丝梳，其特征还在于，所述梳齿簇3中的每一根梳针可以是钢针或塑料针。

按照本实用新型提供的专用摩丝梳，其特征还在于，所述固齿垫2可以和所述把手1加工成一体。

本实用新型的专用摩丝梳是这样工作的：将挤出的摩丝附于凹齿面内，然后直接对头发进行梳理，将摩丝均匀地涂抹在头发上。实施本实用新型的专用摩丝梳，结构简单，成本低廉，使用效果明显，不易弄脏衣服。手指不直接接触，清洁卫生，可当普通梳子一样梳发。可广泛适用于家庭，理发店使用。

结合附图和实施例，进一步说明本实用新型的特点，附图中：

图1是本实用新型的专用摩丝梳的的侧向剖视图；

图2是本实用新型的专用摩丝梳的的俯视图。

如图1和图2所示，本实用新型的专用摩丝梳是在普通钢丝梳或塑料梳的基础上，将底部椭圆形分布的等高（齿针等长）梳齿簇改进为非等长的，即使梳齿簇顶面非平面，而是一个下凹面，如作成椭圆型下凹面4，这样，该下凹区域可吸纳摩丝，使摩丝附在凹齿上，不易脱落，在梳发时，摩丝涂抹均匀，使用方便，换言之，在将摩丝涂抹于凹陷区的梳齿上时，在梳发的同时摩丝便被均匀地抹在头发上。

说 明 书 附 图

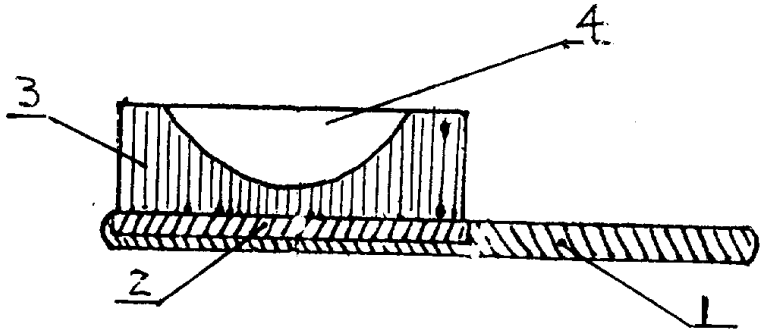

图 1

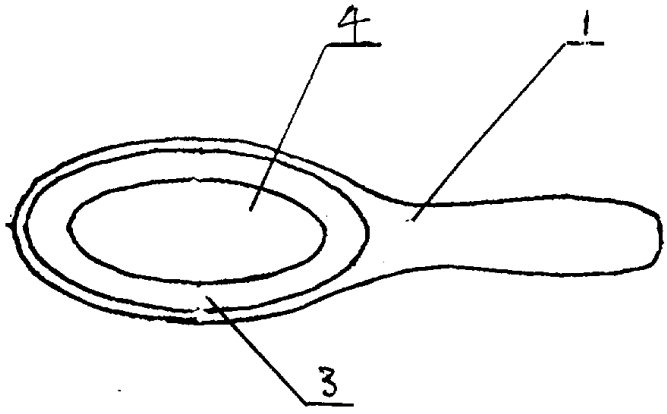

图 2