(19)国家知识产权局

(12)实用新型专利

(10)授权公告号 CN 217326987 U
(45)授权公告日 2022.08.30

(21)申请号 202221023345.5

(22)申请日 2022.04.29

(73)专利权人 郑育前
地址 528400 广东省中山市横栏镇长安北路288号远洋启宸花园45栋704

(72)发明人 郑育前

(74)专利代理机构 中山颖联知识产权代理事务所(普通合伙) 44647
专利代理师 钟作亮

(51)Int.Cl.
E06B 3/46(2006.01)
E05D 15/36(2006.01)

(ESM)同样的发明创造已同日申请发明专利

权利要求书2页 说明书6页 附图11页

(54)实用新型名称

一种大开度收纳型浴室房门

(57)摘要

本实用新型提出一种大开度收纳型浴室房门,包括门体结构、轨道组件及滚轮结构,所述轨道组件包括主轨道段和侧轨道段,所述主轨道段与所述侧轨道段连接,且所述侧轨道段靠墙设置,所述滚轮结构包括主滚轮结构和侧滚轮结构,所述主滚轮结构和所述侧滚轮结构安装在所述门体结构上,所述门体结构通过所述主滚轮结构可滑动的与所述主轨道段接,所述门体结构通过所述侧滚轮结构可滑动的与所述侧轨道段连接。由于所述侧轨道段沿墙边设置,使得门体在打开状态时可以靠拢到侧墙,并停留在侧轨道段处,门体倚靠在墙体旁边收纳起来,增大通道通行的开度比,减少开门后淋浴房分割卫生间并对通道的通行和日常生活的阻碍。

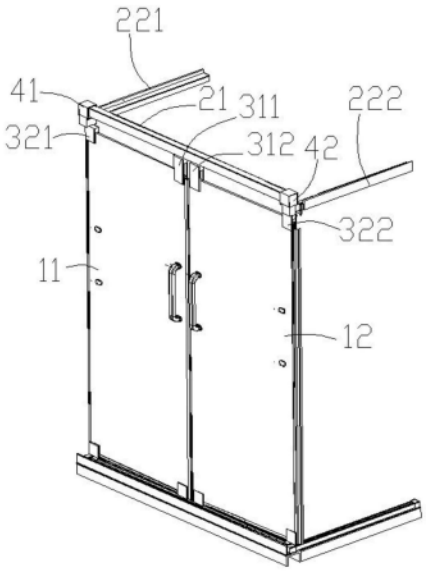

CN 217326987 U

1.一种大开度收纳型浴室房门,其特征在于,包括门体结构、轨道组件及滚轮结构,所述轨道组件包括主轨道段和侧轨道段,所述主轨道段与所述侧轨道段连接,且所述侧轨道段靠墙设置,所述滚轮结构包括主滚轮结构和侧滚轮结构,所述主滚轮结构和所述侧滚轮结构安装在所述门体结构上,所述门体结构通过所述主滚轮结构可滑动的与所述主轨道段连接,所述门体结构通过所述侧滚轮结构可滑动的与所述侧轨道段连接。

2.根据权利要求1所述的一种大开度收纳型浴室房门,其特征在于,在所述轨道组件内形成第一轨道条和第二轨道条,且所述第一轨道条和所述第二轨道条均由所述主轨道段向所述侧轨道段延伸设置。

3.根据权利要求2所述的一种大开度收纳型浴室房门,其特征在于,所述门体结构包括第一门体和第二门体,所述主滚轮结构包括第一主滚轮和第二主滚轮,所述侧滚轮结构包括第一侧滚轮和第二侧滚轮,所述第一门体通过所述第一主滚轮和所述第一侧滚轮与所述第一轨道条连接,所述第二门体通过所述第二主滚轮和所述第二侧滚轮与所述第二轨道条连接。

4.根据权利要求1所述的一种大开度收纳型浴室房门,其特征在于,所述侧轨道段包括第一侧轨道段和第二侧轨道段,所述第一侧轨道段和所述第二侧轨道段分别设置在所述主轨道段的两端,且所述主轨道段与所述第一侧轨道段和所述第二侧轨道段之间通过铰接或搭接的方式连接。

5.根据权利要求4所述的一种大开度收纳型浴室房门,其特征在于,在所述主轨道段内形成第三轨道条,在所述第一侧轨道段内形成第四轨道条,在所述第二侧轨道段内形成第五轨道条,所述门体结构包括第一门体和第二门体,所述主滚轮结构包括第一主滚轮和第二主滚轮,所述侧滚轮结构包括第一侧滚轮和第二侧滚轮,所述第一门体通过所述第一主滚轮可滑动的与所述第三轨道条连接,且所述第一门体通过所述第一侧滚轮可滑动的与所述第四轨道条连接,所述第二门体通过所述第二主滚轮可滑动的与所述第三轨道条连接,且所述第二门体通过所述第二侧滚轮可滑动的与所述第五轨道条连接。

6.根据权利要求4所述的一种大开度收纳型浴室房门,其特征在于,还包括连接组件,所述连接组件包括第一连接件和第二连接件,所述主轨道段与所述第一侧轨道段之间通过所述第一连接件连接,所述主轨道段与所述第二侧轨道段之间通过所述第二连接件连接。

7.根据权利要求6所述的一种大开度收纳型浴室房门,其特征在于,所述第一连接件和第二连接件分别包括侧轨道连接套、主轨道连接防脱套及主轨道挂墙固定件,所述主轨道段的两端部悬挂于第一连接件和第二连接件的主轨道挂墙固定件上,所述侧轨道段的端部插设在所述侧轨道连接套上,所述主轨道连接防脱套套设进所述主轨道挂墙固定件中,所述主轨道挂墙固定件与所述侧轨道连接套之间可转动的连接,通过所述主轨道挂墙固定件将所述主轨道段固定在墙体上,并与所述侧轨道段相连接。

8.根据权利要求5所述的一种大开度收纳型浴室房门,其特征在于,还包括联动装置,所述联动装置设置于所述主轨道段内,所述的联动装置包括第一滑轮组件、第二滑轮组件、环形牵引绳、第一主滚轮连接件和第二主滚轮连接件,所述环形牵引绳绕设在所述第一滑轮组件和第二换滑轮组件上,第一主滚轮连接件和第二主滚轮连接件分别固定在环形牵引绳两侧,且所述第一主滚轮连接件与所述第一主滚轮连接,所述第二主滚轮连接件与所述第二主滚轮连接,以通过所述联动装置带动所述第一门体和所述第二门体以同步开门或关

门。

9.根据权利要求5所述的一种大开度收纳型浴室房门,其特征在于,还包括止摆结构及止摆轨道结构,所述止摆轨道结构设置于门体结构的下方,所述止摆结构包括止摆件,所述止摆件包括止摆轮、门夹板及止摆架,所述的门夹板包括第一门夹板和第二门夹板,第一门夹板在门体内侧,第二门夹板在门体外侧,通过所述第一门夹板和所述第二门夹板将所述门体结构进行夹紧固定,所述的止摆架一端与所述第一门夹板连接,止摆架的另一端连接所述止摆轮,所述的止摆轮可滑动的与所述止摆轨道连接。

10.根据权利要求9所述的一种大开度收纳型浴室房门,其特征在于,所述止摆轨道结构包括主止摆轨道、第一侧止摆轨道和第二侧止摆轨道,所述止摆结构包括第一止摆件、第二止摆件、第三止摆件和第四止摆件,所述第一止摆件将所述第一门体与所述主止摆轨道连接,所述第二止摆件将所述第一门体与所述第一侧止摆轨道连接,所述第三止摆件将所述第二门体与所述主止摆轨道连接,所述第四止摆件将所述第二门体与所述第二侧止摆轨道连接。

一种大开度收纳型浴室房门

技术领域

[0001] 本实用新型涉及淋雨房门技术领域，具体涉及一种大开度收纳型浴室房门。

背景技术

[0002] 现有技术的淋浴通常由门玻璃(简称门玻)和固定玻璃(简称为固玻)根据形状分类有一字形、钻石形、扇形等；根据开门方式分类有平开门和推拉门等；根据门及固定玻璃重叠层数分类有一叠、两叠、三叠和多叠。平开门的开度要大于推拉门，但是由于玻璃的密度大、重量重、易碎等特点，过大的门扇对合页的质量要求也相应的提高，因此考虑到安全问题，平开门的门扇也不会做太大，当跨度较大时，平开门两端会设计有固定的玻璃。上述结构会在通道上立起一道屏对浴室进行分割，将会降低淋浴房的门的有效开度和对通行造成阻碍。

实用新型内容

[0003] 本实用新型在一定程度上解决现有相关技术中存在的问题之一，为此，本实用新型的目的在于提出一种大开度收纳型浴室房门，增大淋浴房门的开度。

[0004] 上述目的是通过如下技术方案来实现的：

[0005] 一种大开度收纳型浴室房门，包括门体结构、轨道组件及滚轮结构，所述轨道组件包括主轨道段和侧轨道段，所述主轨道段与所述侧轨道段连接，且所述侧轨道段靠墙设置，所述滚轮结构包括主滚轮结构和侧滚轮结构，所述主滚轮结构和所述侧滚轮结构安装在所述门体结构上，所述门体结构通过所述主滚轮结构可滑动的与所述主轨道段连接，所述门体结构通过所述侧滚轮结构可滑动的与所述侧轨道段连接。

[0006] 作为本实用新型的进一步改进，在所述轨道组件内形成第一轨道条和第二轨道条，且所述第一轨道条和所述第二轨道条均由所述主轨道段向所述侧轨道段延伸设置。

[0007] 作为本实用新型的进一步改进，所述门体结构包括第一门体和第二门体，所述主滚轮结构包括第一主滚轮和第二主滚轮，所述侧滚轮结构包括第一侧滚轮和第二侧滚轮，所述第一门体通过所述第一主滚轮和所述第一侧滚轮与所述第一轨道条连接，所述第二门体通过所述第二主滚轮和所述第二侧滚轮与所述第二轨道条连接。

[0008] 作为本实用新型的进一步改进，所述侧轨道段包括第一侧轨道段和第二侧轨道段，所述第一侧轨段和所述第二侧轨段分别设置在所述主轨道段的两端，且所述主轨道段与所述第一侧轨段和所述第二侧轨段之间通过铰接或搭接的方式连接。

[0009] 作为本实用新型的进一步改进，在所述主轨道段内形成第三轨道条，在所述第一侧轨道段内形成第四轨道条，在所述第二侧轨道段内形成第五轨道条，所述门体结构包括第一门体和第二门体，所述主滚轮结构包括第一主滚轮和第二主滚轮，所述侧滚轮结构包括第一侧滚轮和第二侧滚轮，所述第一门体通过所述第一主滚轮可滑动的与所述第三轨道条连接，且所述第一门体通过所述第一侧滚轮可滑动的与所述第四轨道条连接，所述第二门体通过所述第二主滚轮可滑动的与所述第三轨道条连接，且所述第二门体通过所述第二

侧滚轮可滑动的与所述第五轨道条连接。

[0010] 作为本实用新型的进一步改进，还包括连接组件，所述连接组件包括第一连接件和第二连接件，所述主轨道段与所述第一侧轨道段之间通过所述第一连接件连接，所述主轨道段与所述第二侧轨道段之间通过所述第二连接件连接。

[0011] 作为本实用新型的进一步改进，所述第一连接件和第二连接件分别包括侧轨道连接套、主轨道连接防脱套及主轨道挂墙固定件，所述主轨道段的两端部悬挂于第一连接件和第二连接件的主轨道挂墙固定件上，所述侧轨道段的端部插设在所述侧轨道连接套上，所述主轨道连接防脱套套设进所述主轨道挂墙固定件中，所述主轨道挂墙固定件与所述侧轨道连接套之间可转动的连接，通过所述主轨道挂墙固定件将所述主轨道段固定在墙体上，并与所述侧轨道段相连接。

[0012] 作为本实用新型的进一步改进，还包括联动装置，所述联动装置设置于所述主轨道段内，所述的联动装置包括第一滑轮组件、第二滑轮组件、环形牵引绳、第一主滚轮连接件和第二主滚轮连接件，所述环形牵引绳绕设在所述第一滑轮组件和第二换滑轮组件上，第一主滚轮连接件和第二主滚轮连接件分别固定在环形牵引绳两侧，且所述第一主滚轮连接件与所述第一主滚轮连接，所述第二主滚轮连接件与所述第二主滚轮连接，以通过所述联动装置带动所述第一门体和所述第二门体以同步开门或关门。

[0013] 作为本实用新型的进一步改进，还包括止摆结构及止摆轨道结构，所述止摆轨道结构设置于门体结构的下方，所述止摆结构包括止摆件，所述止摆件包括止摆轮、门夹板及止摆架，所述的门夹板包括第一门夹板和第二门夹板，第一门夹板在门体内侧，第二门夹板在门体外侧，通过所述第一门夹板和所述第二门夹板将所述门体结构进行夹紧固定，所述的止摆支架一端与所述第一门夹板连接，止摆支架的另一端连接所述止摆轮，所述的止摆轮可滑动的与所述止摆轨道连接。

[0014] 作为本实用新型的进一步改进，所述止摆轨道结构包括主止摆轨道、第一侧止摆轨道和第二侧止摆轨道，所述止摆结构包括第一止摆件、第二止摆件、第三止摆件和第四止摆件，所述第一止摆件将所述第一门体与所述主止摆轨道连接，所述第二止摆件将所述第一门体与所述第一侧止摆轨道连接，所述第三止摆件将所述第二门体与所述主止摆轨道连接，所述第四止摆件将所述第二门体与所述第二侧止摆轨道连接。

[0015] 与现有技术相比，本实用新型的至少包括以下有益效果：

[0016] 1.本实用新型提出一种大开度收纳型浴室房门，由于所述侧轨道段沿墙边设置，使得门体在打开状态时可以靠拢到侧墙，并停留在侧轨道段处，门体倚靠在墙体旁边收纳起来，增大通道通行的开度比，减少开门后淋浴房分割卫生间并对通道的通行和日常生活的阻碍。

附图说明

[0017] 图1为实施例一中一种大开度收纳型浴室房门的结构示意图；

[0018] 图2为实施例一中一种大开度收纳型浴室房门的另一结构示意图；

[0019] 图3为实施例一中一种大开度收纳型浴室房门的再一结构示意图；

[0020] 图4为实施例一中第一连接件的结构示意图；

[0021] 图5为实施例一中第一连接件的分解示意图；

[0022] 图6为实施例一中主滚轮结构的结构示意图；

[0023] 图7为实施例一中联动装置的结构示意图；

[0024] 图8为实施例一中止摆结构及止摆轨道结构的结构示意图；

[0025] 图9为实施例一中止摆结构的结构示意图；

[0026] 图10为实施例一中止摆结构的分解示意图；

[0027] 图11为实施例一中浴室房门打开的结构示意图；

[0028] 图12为实施例二中一种大开度收纳型浴室房门的结构示意图；

[0029] 图13为实施例二中一种大开度收纳型浴室房门的另一结构示意图；

[0030] 图14为实施例二中一种大开度收纳型浴室房门的再一结构示意图；

[0031] 图15为实施例二中浴室房门打开的结构示意图；

[0032] 图16为实施例二中轨道组件的结构示意图；

[0033] 图17为实施例二中轨道组件和门体结构的结构示意图。

具体实施方式

[0034] 以下实施例对本实用新型进行说明，但本实用新型并不受这些实施例所限制。对本实用新型的具体实施方式进行修改或者对部分技术特征进行等同替换，而不脱离本实用新型方案的精神，其均应涵盖在本实用新型请求保护的技术方案范围当中。

[0035] 实施例一：

[0036] 如图1-11，一种大开度收纳型浴室房门，包括门体结构1、轨道组件2及滚轮结构3，所述轨道组件2包括主轨道段21和侧轨道段22，所述主轨道段21与所述侧轨道段22连接，且所述侧轨道段22靠墙设置，所述滚轮结构3包括主滚轮结构31和侧滚轮结构32，所述主滚轮结构31和所述侧滚轮结构32安装在所述门体结构1上，所述门体结构1通过所述主滚轮结构31可滑动的与所述主轨道段21接，所述门体结构1通过所述侧滚轮结构32可滑动的与所述侧轨道段22连接。

[0037] 本实用新型提出一种大开度收纳型浴室房门，所述门体通过所述主滚轮结构31可滑动的安装在所述主轨道段21上，且通过所述侧滚轮结构32可滑动的安装在所述侧轨道段22上，在所述主轨道处形成打开空间，在所述侧轨道处形成收纳空间，当所述门体移动至所述主轨道处时，所述门体对所述打开空间进行遮挡，即为关闭状态；当所述门体移动至侧轨道处时，所述门体为靠墙收纳起来，所述打开空间处于没有被遮挡的状态，即为打开状态。

[0038] 当需要将门体切换至关闭状态时，所述主滚轮结构31带动所述门体往远离所述侧轨道段22的方向移动，所述侧滚轮结构32带动所述门体往靠近所述主轨道段21的方向移动，以实现门体的关闭；

[0039] 当需要将门体切换至打开状态时，所述主滚轮结构31带动所述门体往靠近所述侧轨道段22的方向移动，所述侧滚轮结构32带动所述门体往远离所述主轨道段21的方向移动，以实现门体的打开。

[0040] 由于所述侧轨道段22沿墙边设置，使得门体在打开状态时可以靠拢到侧墙，并停留在靠墙轨道(侧轨道段22)下方，门体倚靠在墙体旁边收纳起来，增大通道通行的开度比，减少开门后淋浴房分割卫生间并对通道的通行和日常生活的阻碍。

[0041] 所述侧轨道段22包括第一侧轨道段221和第二侧轨道段222，所述第一侧轨道段

221和所述第二侧轨道段222分别设置在所述主轨道段21的两端，且所述主轨道段21与所述第一侧轨道段221和所述第二侧轨道段222之间可转动的连接。

[0042] 本实施例中，所述主轨道段21与所述第一侧轨道段221可转动的连接，主轨道段21与第二侧轨道段222可转动的连接，可根据实际需要，如主轨道段21与墙面之间的夹角，设置主轨道段21与第一侧轨道段221和第二侧轨道段222之间的夹角，以使得第一侧轨道段221和第二侧轨道段222更好的与墙面相贴合。

[0043] 在所述主轨道段21内形成第三轨道条，在所述第一侧轨道段221内形成第四轨道条，在所述第二侧轨道段222内形成第五轨道条，所述门体结构1包括第一门体11和第二门体12，所述主滚轮结构31包括第一主滚轮311和第二主滚轮312，所述侧滚轮结构32包括第一侧滚轮321和第二侧滚轮322，所述第一门体11通过所述第一主滚轮311可滑动的与所述第三轨道条连接，且所述第一门体11通过所述第一侧滚轮321可滑动的与所述第四轨道条连接，所述第二门体12通过所述第二主滚轮312可滑动的与所述第三轨道条连接，且所述第二门体12通过所述第二侧滚轮322可滑动的与所述第五轨道条连接。

[0044] 当需要将门体切换至关闭状态时，所述第一主滚轮311带动所述第一门体11沿所述主轨道段21的第三轨道条向远离所述第一侧轨道段221的方向移动，所述所述第一侧滚轮321带动所述第一门体11沿第一侧轨道段221的第四轨道条向靠近所述主轨道段21的方向移动，以实现第一门体11的关闭；所述第二主滚轮312带动所述第二门体12沿所述主轨道段21的第三轨道条向远离所述第二侧轨道段222的方向移动，所述所述第二侧滚轮322带动所述第二门体12沿第二侧轨道段222的第五轨道条向靠近所述主轨道段21的方向移动，以实现第二门体12的关闭。

[0045] 当需要将门体切换至打开状态时，所述第一主滚轮311带动所述第一门体11沿所述主轨道段21的第三轨道条向靠近所述第一侧轨道段221的方向移动，所述所述第一侧滚轮321带动所述第一门体11沿第一侧轨道段221的第四轨道条向远离所述主轨道段21的方向移动，以实现第一门体11的打开；所述第二主滚轮312带动所述第二门体12沿所述主轨道段21的第三轨道条向靠近所述第二侧轨道段222的方向移动，所述第二侧滚轮322带动所述第二门体12沿第二侧轨道段222的第六轨道条向远离所述主轨道段21的方向移动，以实现第二门体12的打开。

[0046] 由于所述第一侧轨道段221和第二侧轨道段222沿墙边设置，使得第一门体11处于打开状态时，设置在所述第一侧轨道段221处，靠拢到侧墙，第二门体12处于打开状态时，设置在所述第二侧轨道段222处，靠拢到侧墙，，门体倚靠在墙体旁边收纳起来，增大通道通行的开度比，减少开门后淋浴房分割卫生间并对通道的能行和日常生活的阻碍。

[0047] 还包括连接组件4，所述连接组件4包括第一连接件41和第二连接件42，所述主轨道段21与所述第一侧轨道段221之间通过所述第一连接件41连接，所述主轨道段21与所述第二侧轨道段222之间通过所述第二连接件42连接。

[0048] 本实施例中，所述第一连接件41和第二连接件42分别包括侧轨道连接套401、主轨道连接防脱套402及主轨道挂墙固定件403，所述主轨道段的两端部悬挂于第一连接件41和第二连接件42的主轨道挂墙固定件403上，所述侧轨道段的端部插设在所述侧轨道连接套401上，所述主轨道连接防脱套402套设进所述主轨道挂墙固定件403中，所述主轨道挂墙固定件403与所述侧轨道连接套之间可转动的连接，通过所述主轨道挂墙固定件403将所述主

轨道段固定在墙体上，并与所述侧轨道段相连接。

[0049] 在本实施例中，在所述主轨道连接防脱套402上形成第一开口，且在所述主轨道连接防脱套402内形成第一插入空间，所述主轨道段21的端部通过所述第一开口插入到所述第一插入空间中；在所述侧轨道连接套401上形成第二开口，在所述侧轨道连接套401内形成第二插入空间，所述侧轨道段22的端部可通过所述第二开口插入到所述第二插入空间内。

[0050] 所述挂墙固定件403内形成具有第三开口的安装空间，所述主轨道连接防脱套402可通过所述第三开口嵌设并安装到所述安装空间中，且通过所述主轨道挂墙固定件403的外侧壁墙体固定连接。

[0051] 在安装时，先将主轨道挂墙固定件403用螺钉等固定件固定在墙体上，主轨道挂墙固定件403的上方是开口的，然后将主轨道段的端部套入到主轨道连接防脱套402内，所述主轨道挂墙固定件403的第三开口包括朝上的上开口及朝向所述主轨道段的侧开口，主轨道段的端部套了主轨道连接防脱套402后可以从主轨道挂墙固定件403的上开口及侧开口安装到主轨道挂墙固定件403的安装空间内。其中，所述主轨道连接防脱套402的第二开口包括包括朝下的下开口及朝向所述主轨道段的侧口，所述主轨道段通过其侧口插入到所述主轨道连接防脱套402内。

[0052] 且在主轨道挂墙固定件403与所述侧轨道连接套401之间设有转动连接件404，通过转动连接件404将所述主轨道挂墙固定件403和侧轨道连接套401可转动的连接在一起。

[0053] 在本实施例中，所述第一侧轨道段221的侧壁与墙体之间固定连接，第二轨道段的侧壁与墙体之间固定连接。

[0054] 本实施例中，所述主滚轮结构31或所述侧滚轮结构32包括门夹301、吊轮组件302及转轴303，在所述门夹上形成嵌入空间，通过所述嵌入空间对门体进行夹紧，所述吊轮组件可滑动的安装在所述主轨道段21或侧轨道段22上，所述转轴将所述门夹与所述吊轮组件之间连接。

[0055] 还包括联动装置5，所述联动装置5设置于所述主轨道段21内，所述的联动装置5包括第一滑轮组件51、第二滑轮组件52、环形牵引绳53、第一主滚轮连接件54和第二主滚轮连接件55，所述环形牵引绳53绕设在所述第一滑轮组件51和第二换滑轮组件上52，第一主滚轮连接件54和第二主滚轮连接件55分别固定在环形牵引绳两侧，且所述第一主滚轮连接件54与所述第一主滚轮311连接，所述第二主滚轮连接件55与所述第二主滚轮312连接，以通过所述联动装置5带动所述第一门体11和所述第二门体12以同步开门或关门。

[0056] 还包括止摆结构6及止摆轨道结构7，所述止摆轨道结构6设置于门体结构的下方，所述止摆结构6包括止摆件60，所述止摆件60包括止摆轮61、门夹板62及止摆架63，所述的门夹板62包括第一门夹板621和第二门夹板622，第一门夹板621在门体内侧，第二门夹板622在门体外侧，通过所述第一门夹板621和所述第二门夹板622将所述门体结构进行夹紧固定，所述的止摆架63一端与所述第一门夹板621连接，止摆架63的另一端连接所述止摆轮61，所述的止摆轮61可滑动的与所述止摆轨道连接。

[0057] 本实施例中，所述止摆轨道结构的开口可朝上设置，所述止摆轨道的开口也可侧向设置，通过改变所述止摆架63的形状以将所述止摆轮61与所述止摆架63连接。

[0058] 所述止摆轨道结构包括主止摆轨道、第一侧止摆轨道和第二侧止摆轨道，所述止

摆结构包括第一止摆件、第二止摆件、第三止摆件和第四止摆件，所述第一止摆件将所述第一门体11与所述主止摆轨道连接，所述第二止摆件将所述第一门体与所述第一侧止摆轨道连接，所述第三止摆件将所述第二门体12与所述主止摆轨道连接，所述第四止摆件将所述第二门体与所述第二侧止摆轨道连接。

[0059] 实施例二：

[0060] 如图12-17，在所述轨道组件2内形成第一轨道条211和第二轨道条212，且所述第一轨道条211和所述第二轨道条212均由所述主轨道段21向所述侧轨道段22延伸设置。

[0061] 在本实施例中，所述主轨道段21与所述侧轨道段22为组合成一体的结构，且所述房体内侧轨道条221的主轨道段21与所述侧轨道段22之间的连接为弧形，这样内房体内侧门体结构可以从侧墙一侧完全移动到主轨道段，并移动到另一侧的墙体处。

[0062] 在本实施例中，所述主轨道段21与所述侧轨道段22为组合成一体式结构，在所述主轨道段21与所述侧轨道段22内形成安装空间，所述第一轨道条211和所述第二轨道条212设置在所述安装空间内，且所述第一轨道条211和所述第二轨道条212为连续的轨道条。且所述第一轨道条211和第二轨道条212在相互平行，不相交。

[0063] 所述门体结构1包括第一门体11和第二门体12，所述主滚轮结构31包括第一主滚轮311和第二主滚轮312，所述侧滚轮结构32包括第一侧滚轮321和第二侧滚轮322，所述第一门体11通过所述第一主滚轮311和所述第一侧滚轮321与所述第一轨道条211连接，所述第二门体12通过所述第二主滚轮312和所述第二侧滚轮322与所述第二轨道条212连接。

[0064] 当将所述第一门体11和所述第二门体12移动至关闭状态时，所述第一门体11通过所述第一主滚轮311和所述第一侧滚轮321在所述第一轨道条211上滑动，且滑动至所述主轨道段21上，所述第二门体12通过所述第二主滚轮312和第二侧滚轮322在所述第二轨道条212上滑动，且滑动至所述主轨道段21上，通过第一门体11和第二门体12将主轨道处的打开空间以遮挡，实现关闭。

[0065] 当将所述第一门体11和所述第二门体12移动至打开状态时，所述第一门体11通过所述第一主滚轮311和所述第一侧滚轮321在所述第一轨道条211上滑动，且滑动至所述侧轨道段22上，所述第二门体12通过所述第二主滚轮312和第二侧滚轮322在所述第二轨道条212上滑动，且滑动至所述侧轨道段22上，由于第一轨道条211与第二轨道条212的相互平行设置，所述第一门体11和所述第二门体12可一起收纳至侧轨道段22处，所述第一门体11和第二门体12的靠墙收纳，可使得打开空间的打开程度以最大化，减少开门后淋浴房分割卫生间并对通道的能行和日常生活的阻碍，节省收纳空间。

[0066] 上述优选实施方式应视为本申请方案实施方式的举例说明，凡与本申请方案雷同、近似或以此为基础作出的技术推演、替换、改进等，均应视为本专利的保护范围。

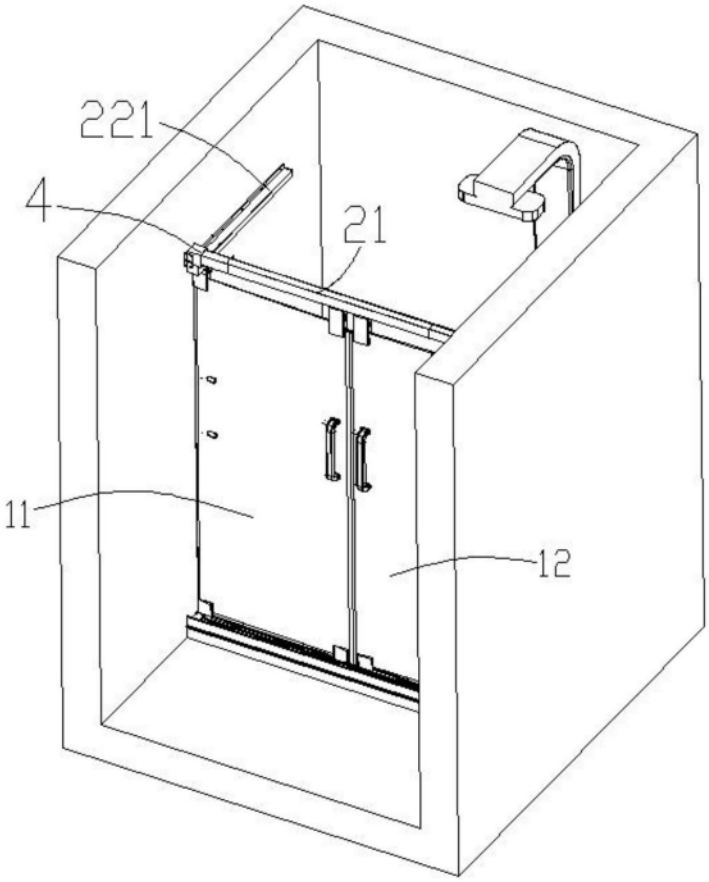

图1

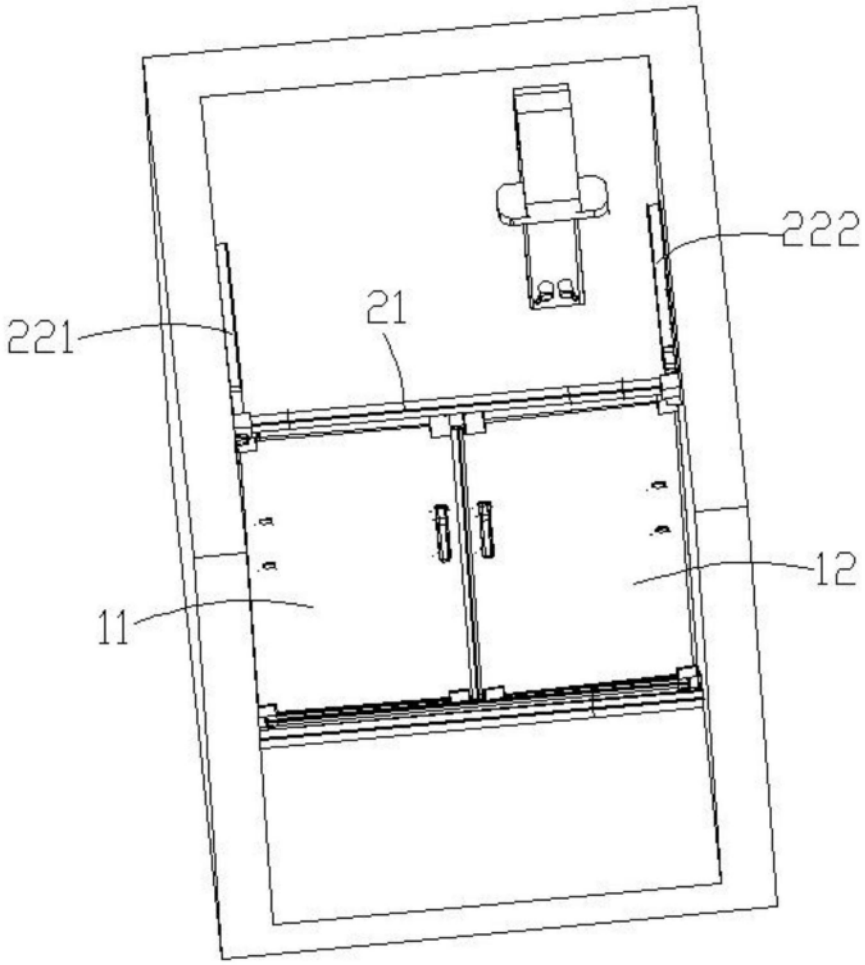

图2

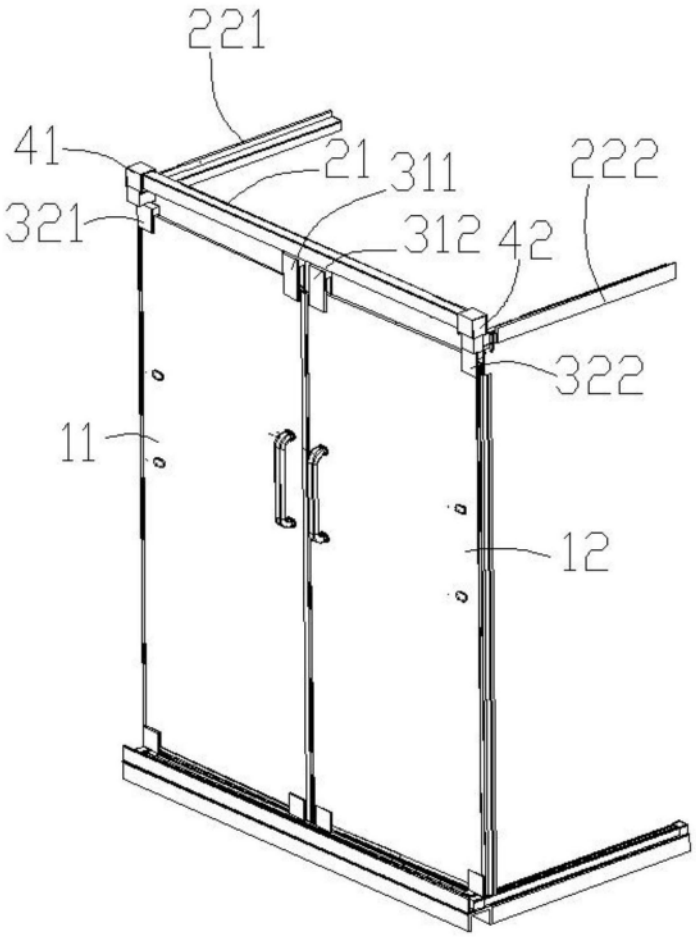

图3

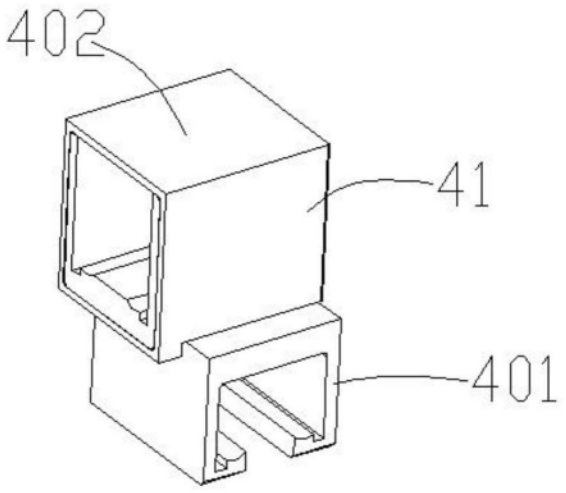

图4

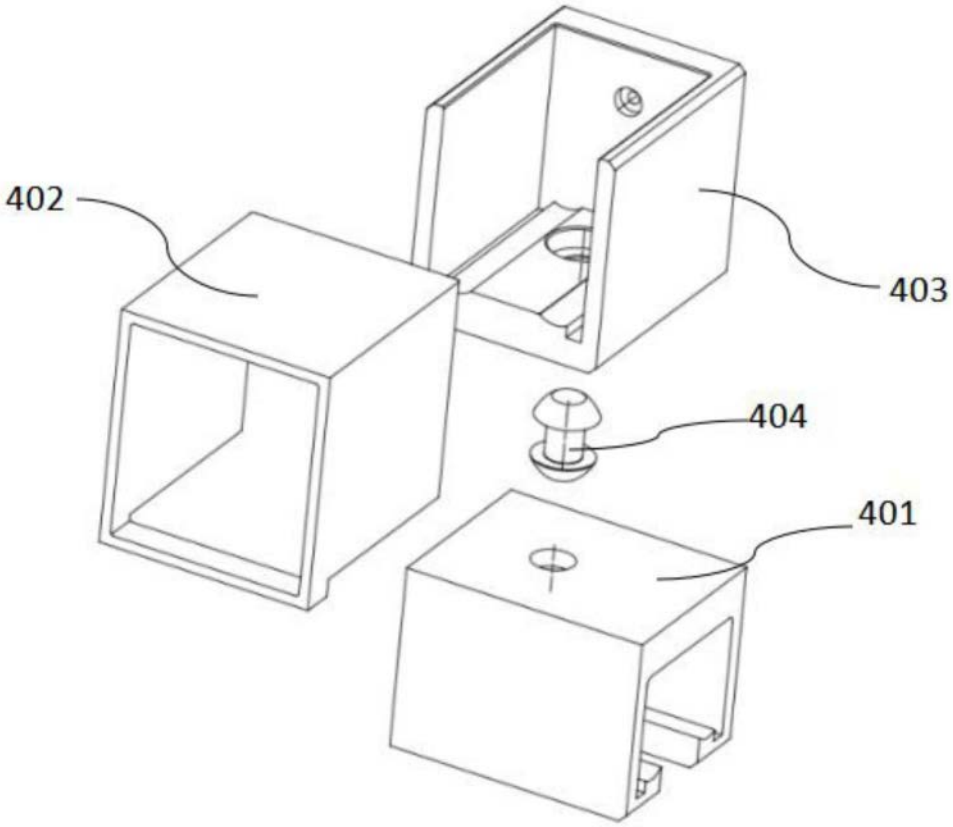

图5

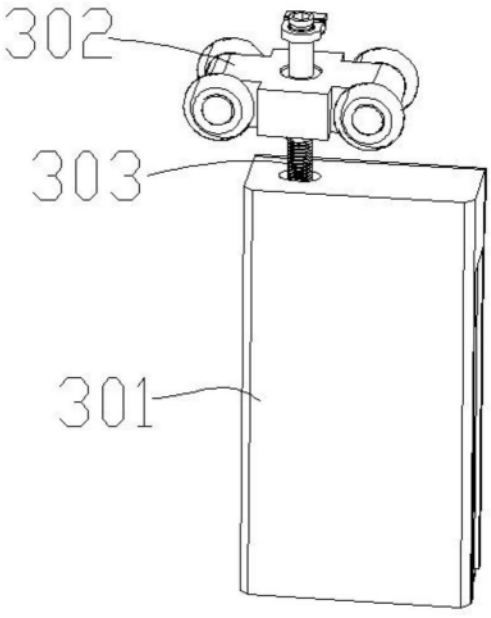

图6

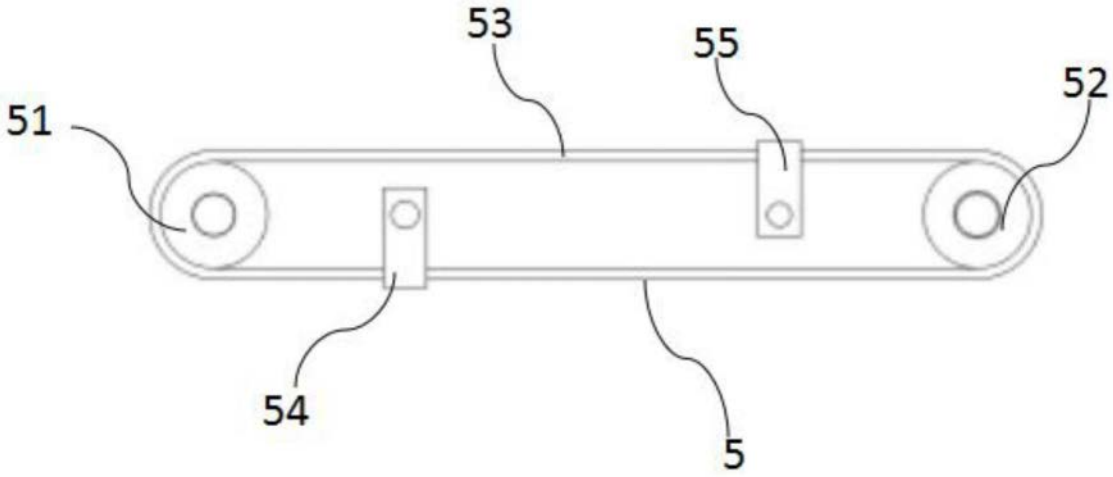

图7

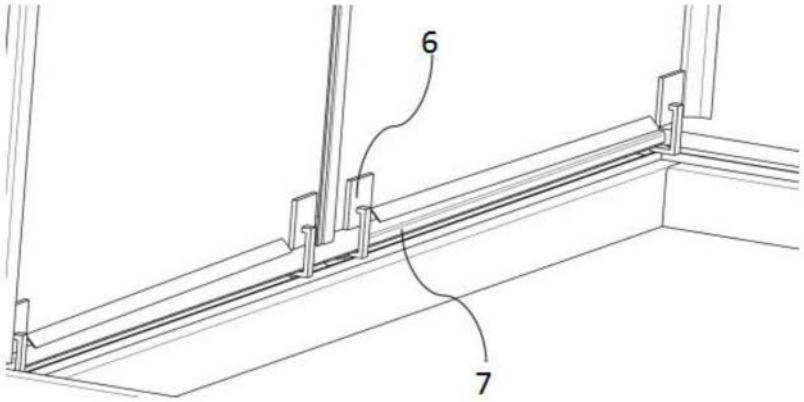

图8

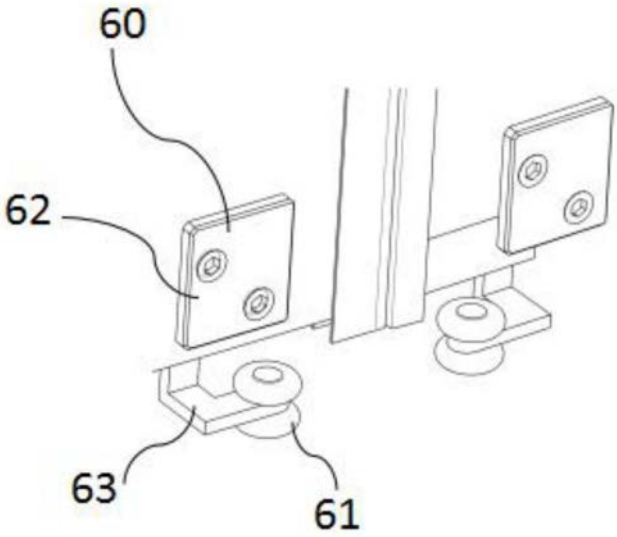

图9

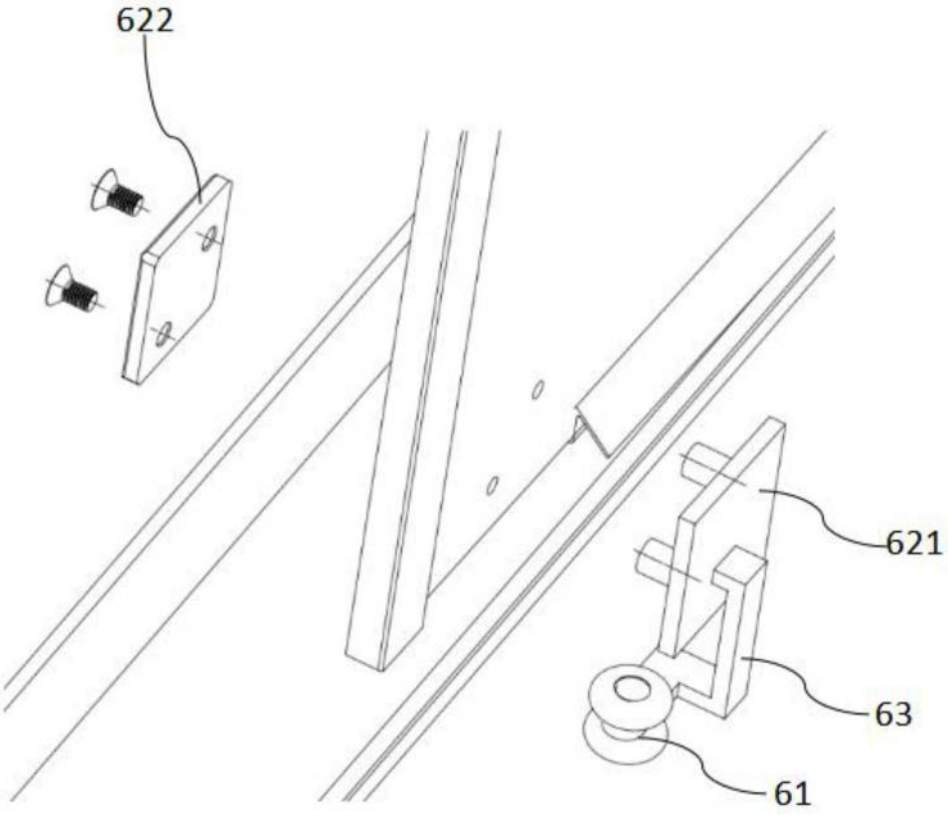

图10

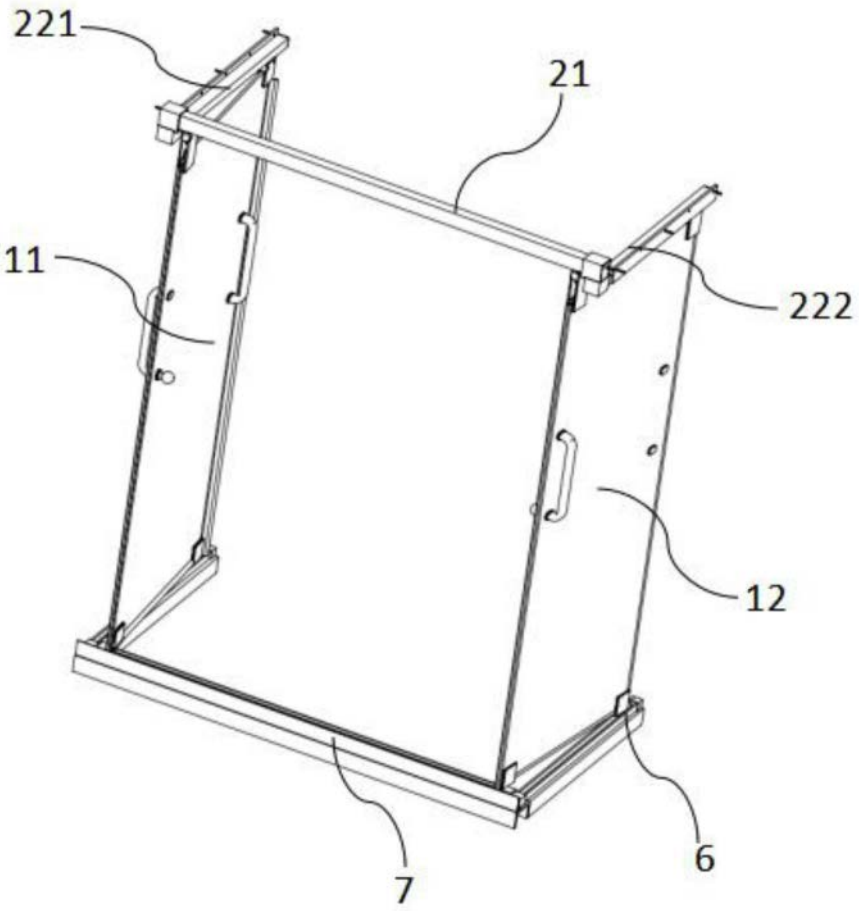

图11

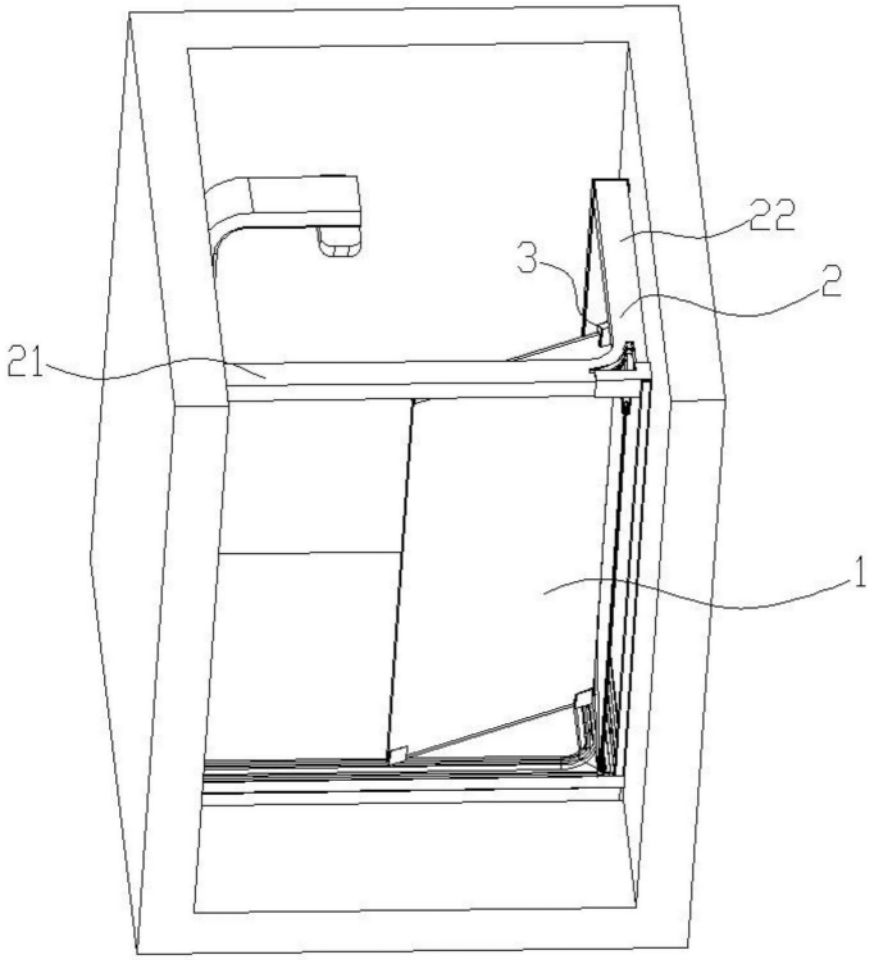

图12

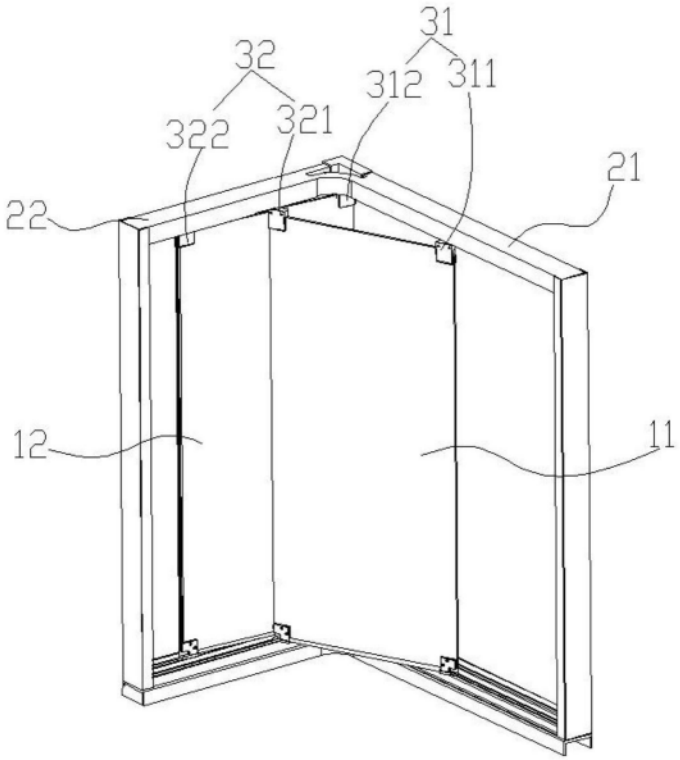

图13

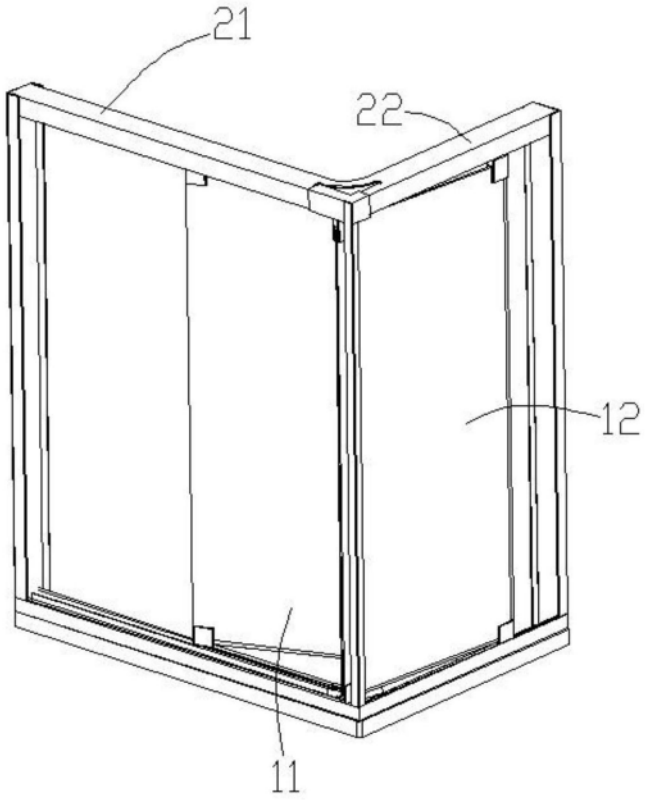

图14

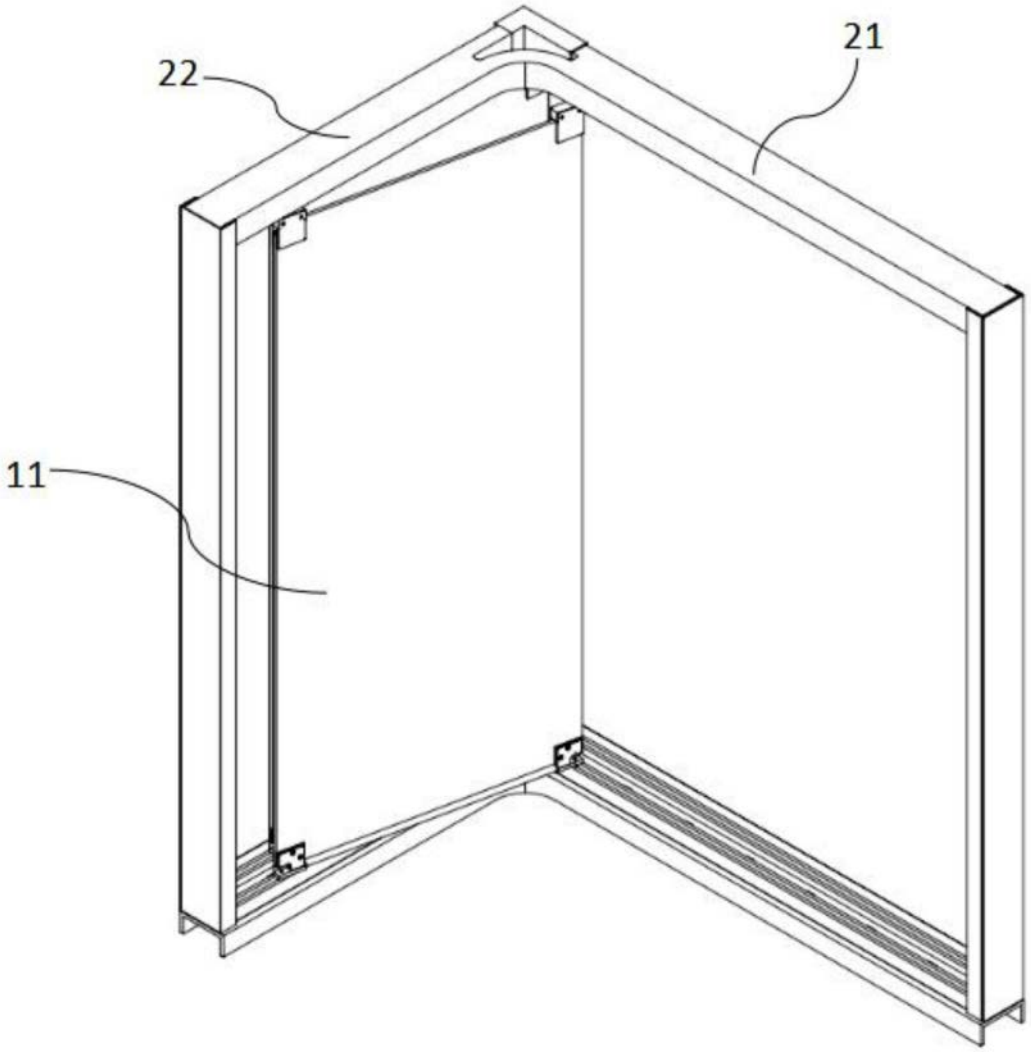

图15

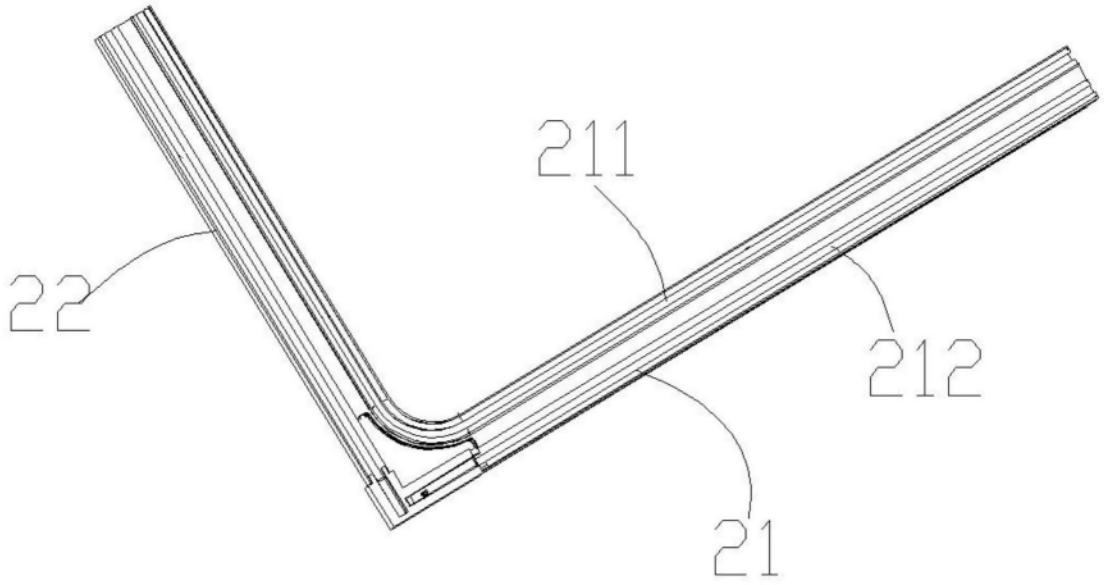

图16

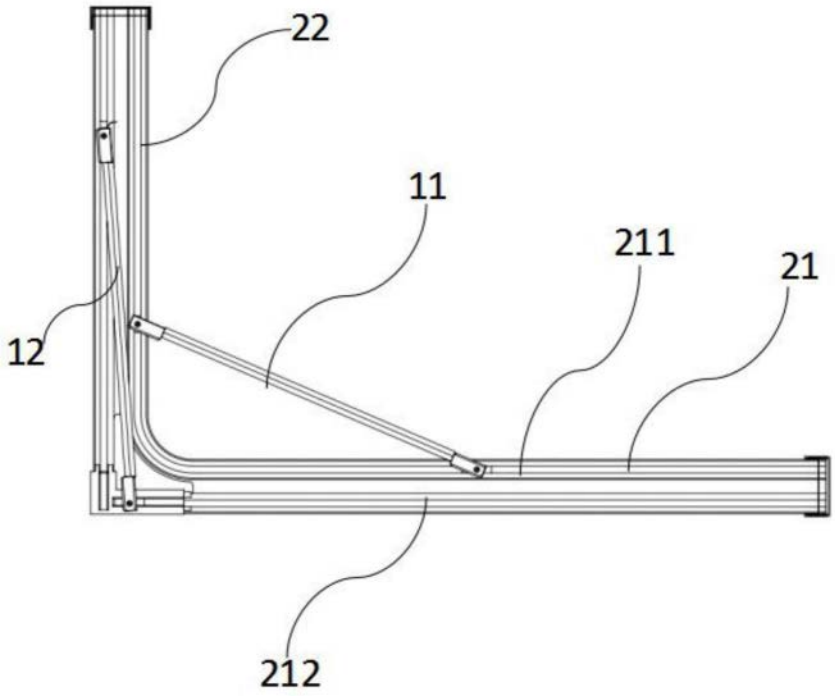

图17