Sverige

(12) Patentskrift (10) SE 537 029 C2

(21) Patentansökningsnummer:	1350388-3	(51) Int.Cl.:	
(45) Patent meddelat:	2014-12-09	***A61B 6/00***	(2006.01)
(41) Ansökan allmänt tillgänglig:	2014-09-28	***A61B 6/03***	(2006.01)
(22) Ingivningsdag:	2013-03-27	*G01T 1/164*	(2006.01)
(24) Löpdag:	2013-03-27	*G21K 1/02*	(2006.01)
(30) Prioritetsuppgifter:	---		

(73) Patenthavare: Adolesco AB, Linnégatan 15, 114 47 STOCKHOLM SE
(72) Uppfinnare: Dianna BONE, BROMMA SE
(74) Ombud: Brann AB, Box 12246, 102 26, Stockholm SE

(54) Benämning: Metod för noggrann positionering av detektorn i ett mobilt avbildningssystem

(56) Anförda publikationer: SE 0600987 L · XP -002510036 · EP 2564787 A1

(57) Sammandrag:
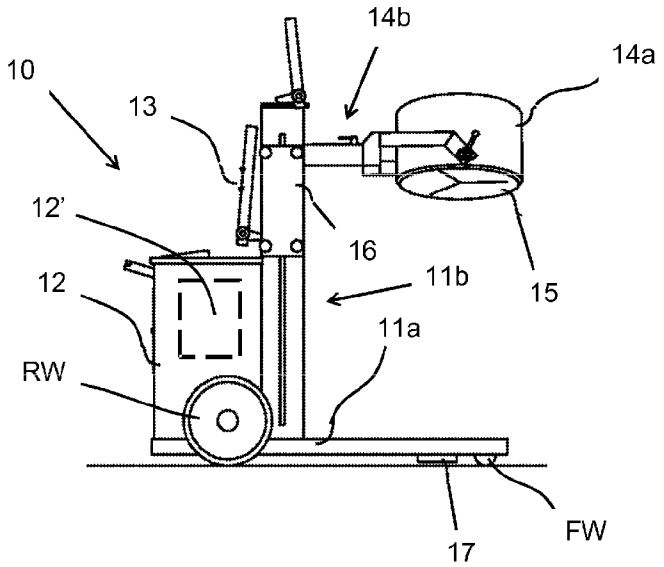
Uppfinningen avser en metod för justering av en detektors position i ett mobilt avbildningssystem. Systemet innefattar en vridbar detektor (14a) med en kollimator (15) som har kollimatorhål arrangerade i en sned vinkel (σ) och styrelektronik (12'). Metoden innefattar att med hjälp av detektorn erhålla åtminstone två, företrädesvis tre projektioner av det objekt som skall avbildas från olika riktningar, genom att vrida detektorn över en vinkel (α) mellan varje bildregistrering. Därefter identifieras koordinaterna för objekts tyngdpunkt i respektive projektion. Det avbildade objektets faktiska position beräknas med användning av koordinaterna från projektionerna. Även förskjutningen av detektorn från tyngdpunkten för systemets synfält beräknas och detektorns position justeras med denna förskjutning.