(19)中华人民共和国国家知识产权局

(12)实用新型专利

(10)授权公告号 CN 215503660 U
(45)授权公告日 2022.01.14

(21)申请号 202121696485.4

(22)申请日 2021.07.26

(73)专利权人 吉林大学
地址 130000 吉林省长春市前进大街2699号

(72)发明人 张涛

(74)专利代理机构 安徽濉达知识产权代理事务所(普通合伙) 34166
代理人 李英姿

(51)Int.Cl.
A61F 5/37(2006.01)

权利要求书1页 说明书3页 附图6页

(54)实用新型名称

一种血滤患者用腿部约束装置

(57)摘要

一种血滤患者用腿部约束装置，包括髋关节固定带装置和膝关节固定装置，髋关节固定带装置固定在患者髋关节与大腿之间能维持患者髋关节与大腿之间不发生弯曲，膝关节固定装置固定在患者大腿与小腿之间能维持患者膝关节不发生弯曲；本实用新型结构简单，使用方便，通过髋关节固定带装置和膝关节固定装置将患者的大腿与髋骨之间及大腿与小腿之间通过钢板做了约束，避免产生弯曲，减轻患者痛苦及医护人员劳动强度。

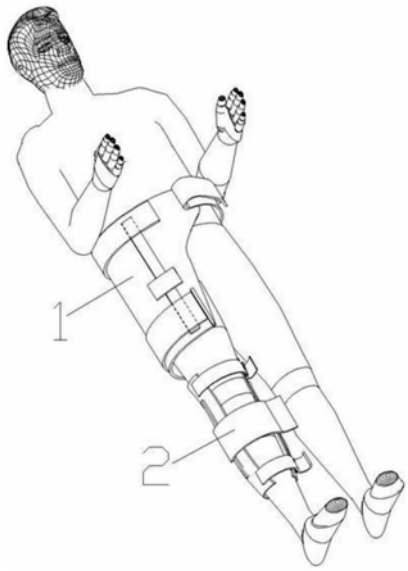

CN 215503660 U

1.一种血滤患者用腿部约束装置,其特征在于:包括髋关节固定带装置(1)和膝关节固定装置(2),髋关节固定带装置(1)固定在患者髋关节与大腿之间能维持患者髋关节与大腿之间不发生弯曲,膝关节固定装置(2)固定在患者大腿与小腿之间能维持患者膝关节不发生弯曲;

髋关节固定带装置(1)整体展开为“工”字型结构,包括腰部固定带(10)、第一连接部(11)、腿部紧固带(12)、第一固定钢板(13)和第二固定钢板(14),第一连接部(11)上表面与下表面沿着患者腿部方向分别固连有第一固定钢板(13)和第二固定钢板(14),第一连接部(11)上下两端位于第一固定钢板(13)和第二固定钢板(14)外侧分别连接有腰部固定带(10)和腿部紧固带(12),腰部固定带(10)和腿部紧固带(12)首端与第一连接部(11)固定连接,腰部固定带(10)和腿部紧固带(12)活动端的外表面末端设置有粘扣勾面,腰部固定带(10)和腿部紧固带(12)活动端的外表面中部设有粘扣毛面,腰部固定带(10)和腿部紧固带(12)穿过缝制在腰部固定带(10)和腿部紧固带(12)首端的活动扣(3)后通过粘扣勾面和粘扣毛面配合粘连在腰部固定带(10)和腿部紧固带(12)外表面;

膝关节固定装置(2)整体展开为“王”字型结构,膝关节固定带(20)、第二连接部(21)、大腿束紧带(22)、小腿束紧带(23)、第三固定钢板(24)和第四固定钢板(25),第二连接部(21)位于患者膝关节内外两侧设有沿着患者腿部方向延伸的第三固定钢板(24)和第四固定钢板(25),第二连接部(21)上下两端分别连接有大腿束紧带(22)和小腿束紧带(23),第二连接部(21)中部设有膝关节固定带(20),大腿束紧带(22)、小腿束紧带(23)和膝关节固定带(20)首端与第二连接部(21)固定连接,大腿束紧带(22)、膝关节固定带(20)和小腿束紧带(23)活动端的外表面末端设置有粘扣勾面,大腿束紧带(22)、膝关节固定带(20)和小腿束紧带(23)活动端的外表面中部设有粘扣毛面,大腿束紧带(22)、膝关节固定带(20)和小腿束紧带(23)穿过缝制在第二连接部(21)上的活动扣(3)后通过粘扣勾面和粘扣毛面配合粘连在大腿束紧带(22)、膝关节固定带(20)和小腿束紧带(23)外表面;

所述的第一连接部(11)和第二连接部(21)包括依次连接的第一毛巾垫层、海绵层、帆布层和第二毛巾垫层。

2.根据权利要求1所述的一种血滤患者用腿部约束装置,其特征在于:所述的第一连接部(11)上端设有管路固定组件(110)。

3.根据权利要求1所述的一种血滤患者用腿部约束装置,其特征在于:所述的第一连接部(11)上端设有管路固定贴。

一种血滤患者用腿部约束装置

技术领域

[0001] 本实用新型涉及医疗器械技术领域，特别涉及一种血滤患者用腿部约束装置。

背景技术

[0002] 血滤时患者一般平躺在病床上，采血点位于患者大腿腹股沟处，为了保证血滤的顺利进行，需要患者腿部伸直，即大腿与髋骨之间不能弯曲，对于一些躁动患者血滤，需要对其腿部进行约束，避免大腿与髋骨之间弯曲，阻碍血滤的进行。

发明内容

[0003] 本实用新型的目的是针对背景技术中所述的问题和不足，提供一种血滤患者用腿部约束装置。

[0004] 一种血滤患者用腿部约束装置，包括髋关节固定带装置和膝关节固定装置，髋关节固定带装置固定在患者髋关节与大腿之间能维持患者髋关节与大腿之间不发生弯曲，膝关节固定装置固定在患者大腿与小腿之间能维持患者膝关节不发生弯曲；

[0005] 髋关节固定带装置整体展开为“工”字型结构，包括腰部固定带、第一连接部、腿部紧固带、第一固定钢板和第二固定钢板，第一连接部上表面与下表面沿着患者腿部方向分别固连有第一固定钢板和第二固定钢板，第一连接部上下两端位于第一固定钢板和第二固定钢板外侧分别连接有腰部固定带和腿部紧固带，腰部固定带和腿部紧固带首端与第一连接部固定连接，腰部固定带和腿部紧固带活动端的外表面末端设置有粘扣勾面，腰部固定带和腿部紧固带活动端的外表面中部设有粘扣毛面，腰部固定带和腿部紧固带穿过缝制在腰部固定带和腿部紧固带首端的活动扣后通过粘扣勾面和粘扣毛面配合粘连在腰部固定带和腿部紧固带外表面；

[0006] 膝关节固定装置整体展开为“王”字型结构，膝关节固定带、第二连接部、大腿束紧带、小腿束紧带、第三固定钢板和第四固定钢板，第二连接部位于患者膝关节内外两侧设有沿着患者腿部方向延伸的第三固定钢板和第四固定钢板，第二连接部上下两端分别连接有大腿束紧带和小腿束紧带，第二连接部中部设有膝关节固定带，大腿束紧带、小腿束紧带和膝关节固定带首端与第二连接部固定连接，大腿束紧带、膝关节固定带和小腿束紧带活动端的外表面末端设置有粘扣勾面，大腿束紧带、膝关节固定带和小腿束紧带活动端的外表面中部设有粘扣毛面，大腿束紧带、膝关节固定带和小腿束紧带穿过缝制在第二连接部上的活动扣后通过粘扣勾面和粘扣毛面配合粘连在大腿束紧带、膝关节固定带和小腿束紧带外表面；

[0007] 所述的第一连接部和第二连接部包括依次连接的第一毛巾垫层、海绵层、帆布层和第二毛巾垫层。

[0008] 本实用新型的有益效果：

[0009] 本实用新型结构简单，使用方便，通过髋关节固定带装置和膝关节固定装置将患者的大腿与髋骨之间及大腿与小腿之间通过钢板做了约束，避免产生弯曲，减轻患者痛苦

及医护人员劳动强度。

附图说明

[0010] 图1是本实用新型使用状态示意图。

[0011] 图2是本实用新型髋关节固定带装置立体示意图。

[0012] 图3是本实用新型膝关节固定装置立体示意图。

[0013] 图4是本实用新型使用状态主视图。

[0014] 图5是本实用新型使用状态后视图。

[0015] 图6是本实用新型立体示意图。

具体实施方式

[0016] 请参阅图1至图6所示，一种血滤患者用腿部约束装置，包括髋关节固定带装置1和膝关节固定装置2，髋关节固定带装置1固定在患者髋关节与大腿之间能维持患者髋关节与大腿之间不发生弯曲，膝关节固定装置2固定在患者大腿与小腿之间能维持患者膝关节不发生弯曲；

[0017] 髋关节固定带装置1整体展开为“工”字型结构，包括腰部固定带10、第一连接部11、腿部紧固带12、第一固定钢板13和第二固定钢板14，第一连接部11上表面与下表面沿着患者腿部方向分别固连有第一固定钢板13和第二固定钢板14，第一连接部11上下两端位于第一固定钢板13和第二固定钢板14外侧分别连接有腰部固定带10和腿部紧固带12，腰部固定带10和腿部紧固带12首端与第一连接部11固定连接，腰部固定带10和腿部紧固带12活动端的外表面末端设置有粘扣勾面，腰部固定带10和腿部紧固带12活动端的外表面中部设有粘扣毛面，腰部固定带10和腿部紧固带12穿过缝制在腰部固定带10和腿部紧固带12首端的活动扣3后通过粘扣勾面和粘扣毛面配合粘连在腰部固定带10和腿部紧固带12外表面；

[0018] 膝关节固定装置2整体展开为“王”字型结构，膝关节固定带20、第二连接部21、大腿束紧带22、小腿束紧带23、第三固定钢板24和第四固定钢板25，第二连接部21位于患者膝关节内外两侧设有沿着患者腿部方向延伸的第三固定钢板24和第四固定钢板25，第二连接部21上下两端分别连接有大腿束紧带22和小腿束紧带23，第二连接部21中部设有膝关节固定带20，大腿束紧带22、小腿束紧带23和膝关节固定带20首端与第二连接部21固定连接，大腿束紧带22、膝关节固定带20和小腿束紧带23活动端的外表面末端设置有粘扣勾面，大腿束紧带22、膝关节固定带20和小腿束紧带23活动端的外表面中部设有粘扣毛面，大腿束紧带22、膝关节固定带20和小腿束紧带23穿过缝制在第二连接部21上的活动扣3后通过粘扣勾面和粘扣毛面配合粘连在大腿束紧带22、膝关节固定带20和小腿束紧带23外表面；

[0019] 所述的第一连接部11和第二连接部21包括依次连接的第一毛巾垫层、海绵层、帆布层和第二毛巾垫层。

[0020] 更进一步而言，所述的第一连接部11上端设有管路固定组件110。

[0021] 更进一步而言，所述的第一连接部11上端设有管路固定贴。

[0022] 本实用新型的工作原理及使用过程：

[0023] 通过髋关节固定带装置和膝关节固定装置将患者的大腿与髋骨之间及大腿与小腿之间通过钢板做了约束，使其无法产生弯曲，从而便于血滤操作，减轻患者痛苦及医护人

员劳动强度。

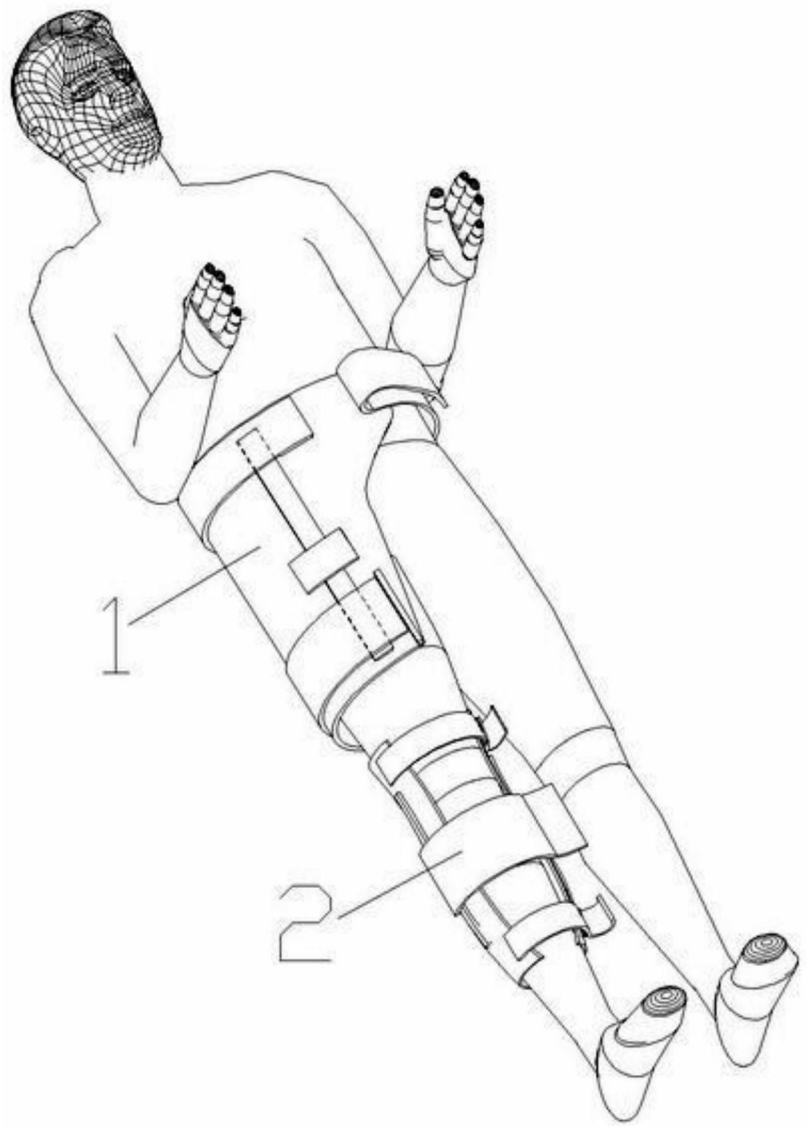

图1

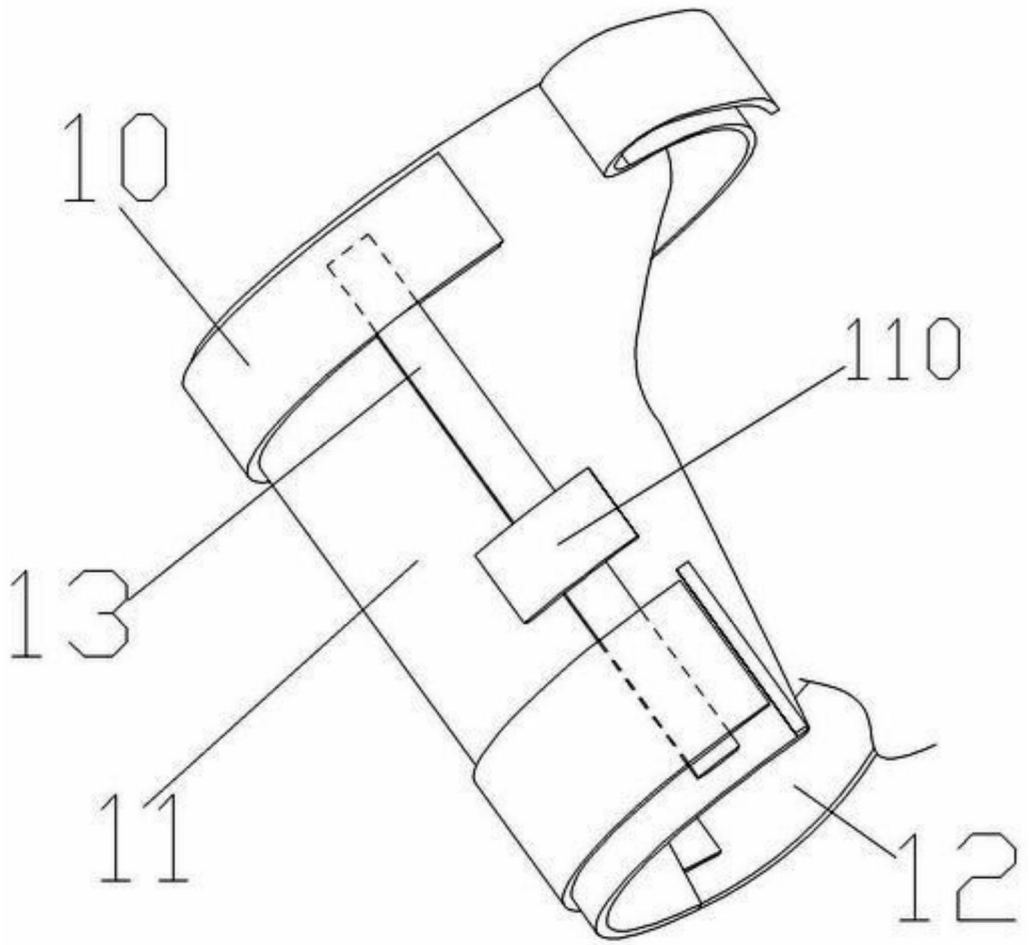

图2

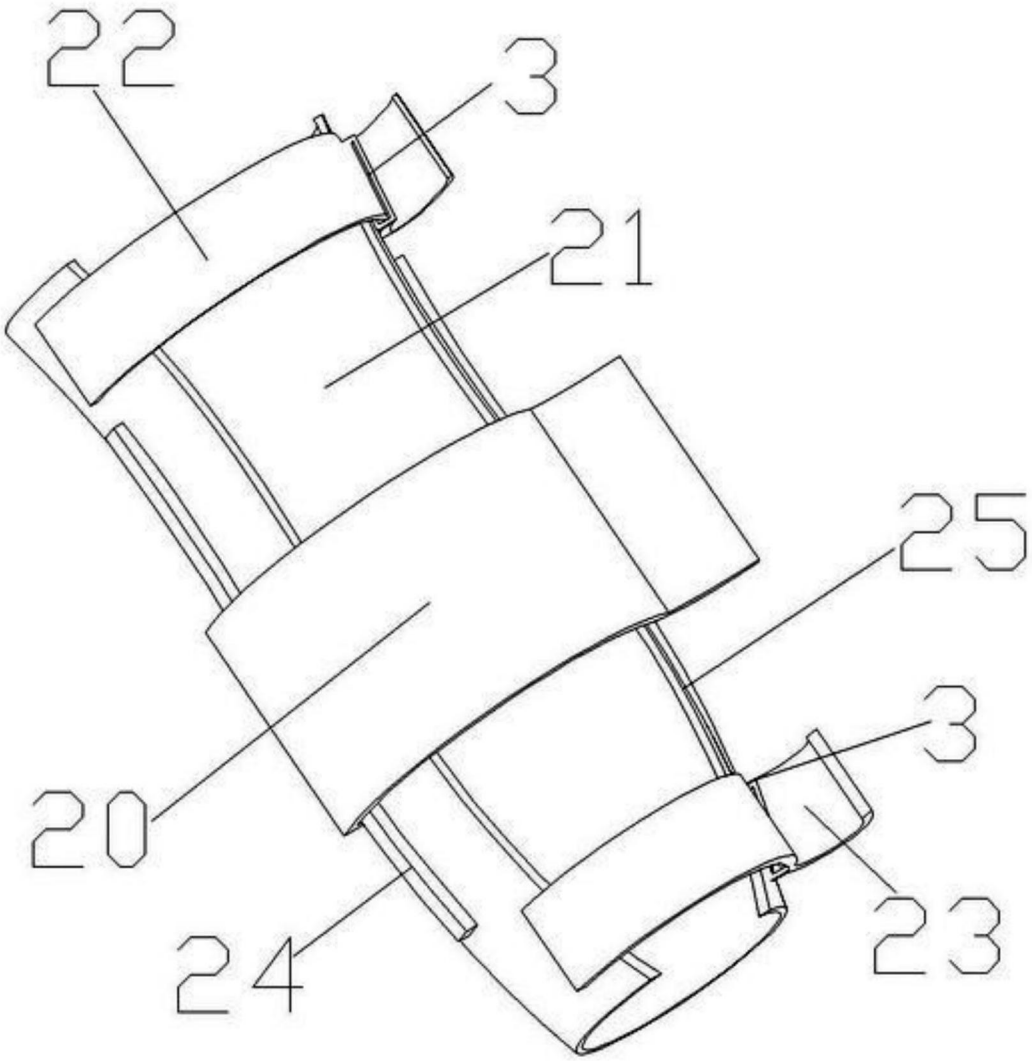

图3

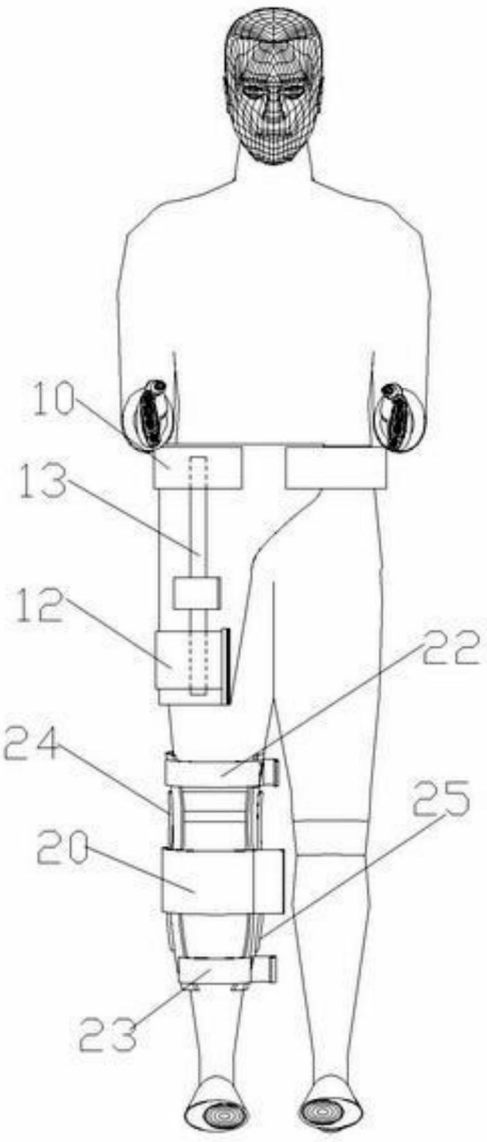

图4

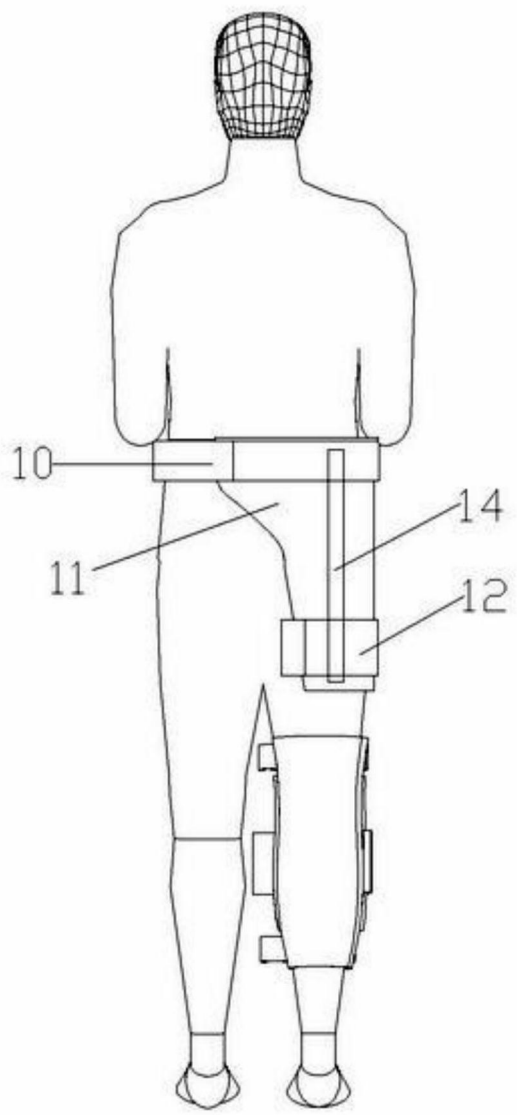

图5

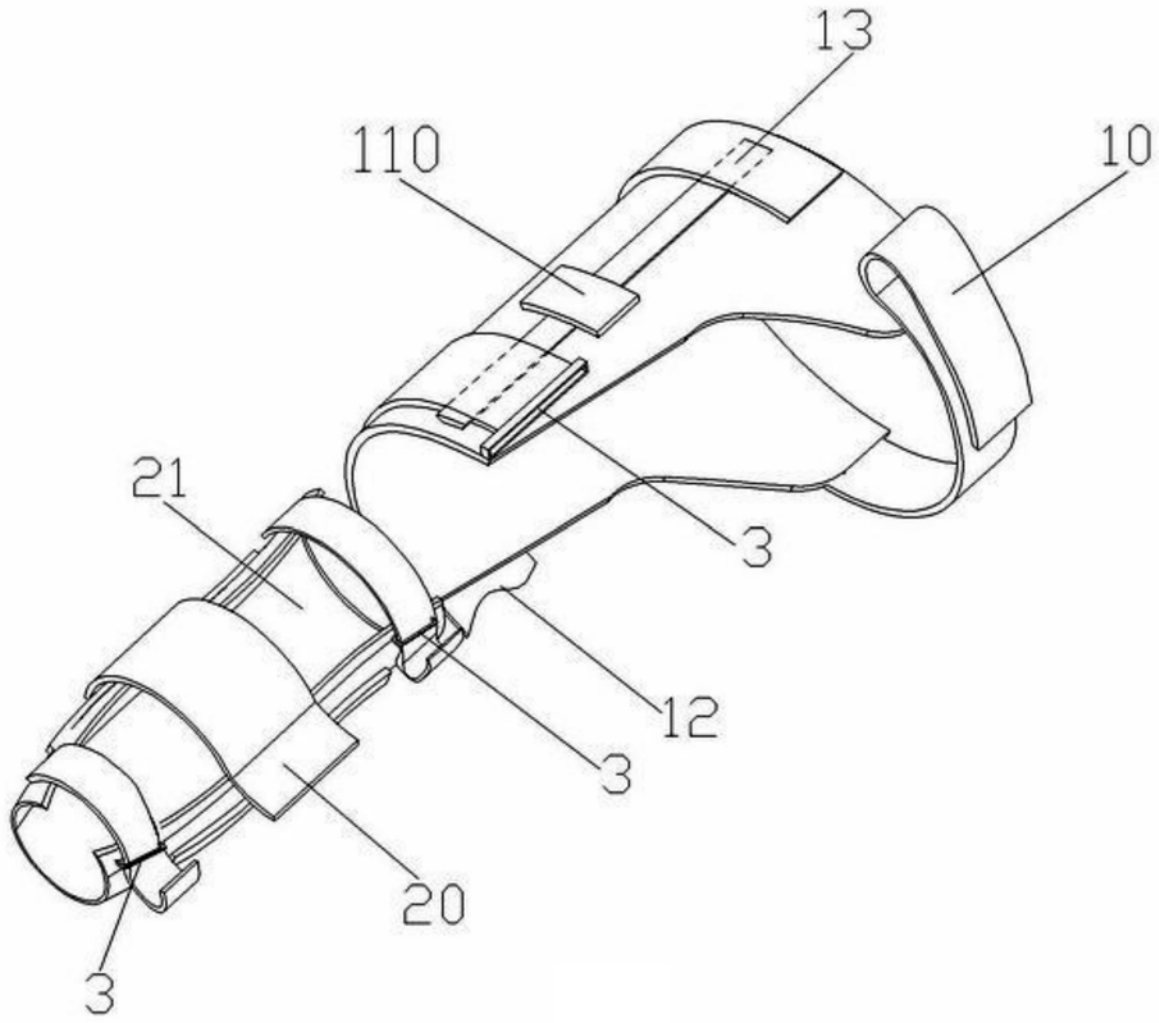

图6