(19)中华人民共和国国家知识产权局

(12)实用新型专利

(10)授权公告号 CN 205146556 U
(45)授权公告日 2016.04.13

(21)申请号 201521035879.X

(22)申请日 2015.12.10

(73)专利权人 青岛方鑫嘉诚汽车装饰件有限公司

地址 266555 山东省青岛市经济技术开发区前湾港路117号

(72)发明人 杨开沈 杨方 韦志玲

(74)专利代理机构 济南圣达知识产权代理有限公司 37221

代理人 赵敏玲

(51)Int.Cl.

B05B 15/12(2006.01)

B05B 15/04(2006.01)

权利要求书1页 说明书2页 附图1页

(54)实用新型名称

一种喷漆式水帘柜

(57)摘要

本实用新型公开了一种喷漆式水帘柜，包括一个柜体，在柜体的底部安装有水槽，所述的水槽内设置有出水管，出水管与设置在水帘柜上方的水阀连接，水阀开启后，从水帘柜的上垂直向下流淌，形成水幕，在水槽的上表面安装有操作平台，且柜体的后面安装有多台排风扇，排风扇的进风口与柜体内相通，其出风口安装一个气体过滤装置，实现对排气的过滤，与操作平台相对的柜体上方设置有可旋转的工作平台。本实用新型中的雾状油漆与所述水幕接触时，雾状油漆会被水稀释，即雾状油漆会被水粘附而带走，从而减轻雾状油漆污染环境的问题；同时产生的废水从排水槽出来后，经过水处理设备处理后，排入大气中，保证了环境的洁净度。

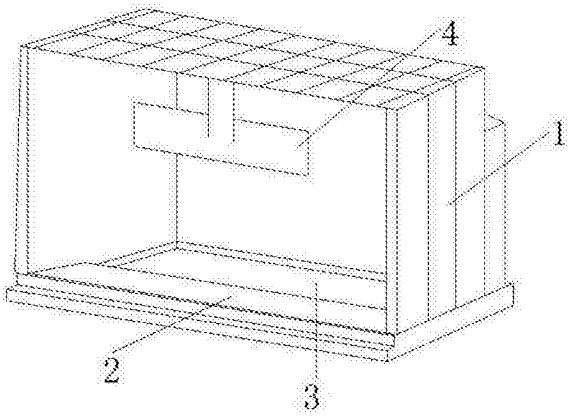

CN 205146556 U

1.一种喷漆式水帘柜，其特征在于，包括一个柜体，在所述的柜体的底部安装有水槽，所述的水槽内设置有出水管，所述出水管与设置在水帘柜上方的水阀连接，所述的水阀开启后，从水帘柜的上垂直向下流淌，形成水幕，在所述的水槽的上表面安装有操作平台，且柜体的后面安装有多台排风扇，所述的排风扇的进风口与柜体内相通，其出风口安装一个气体过滤装置，实现对排气的过滤，与操作平台相对的柜体上方设置有可旋转的工作平台。

2.如权利要求1所述的喷漆式水帘柜，其特征在于，在所述柜体后面的底部的设有排水槽，所述的排水槽与水处理设备相连。

3.如权利要求1所述的喷漆式水帘柜，其特征在于，所述的水阀和排风扇由一个控制器控制。

4.如权利要求1所述的喷漆式水帘柜，其特征在于，所述的柜体内安装有照明灯。

5.如权利要求1所述的喷漆式水帘柜，其特征在于，所述的工作台为一个网状的平台。

一种喷漆式水帘柜

技术领域

[0001] 本实用新型公开了一种喷漆式水帘柜。

背景技术

[0002] 在涂装行业中，当操作人员将油漆用喷枪喷涂到工件表面时，雾状油漆会污染环境，且对操作人员的身体造成了伤害，影响操作人员的身体健康。

实用新型内容

[0003] 为了解决现有技术存在的缺陷，本实用新型公开了一种喷漆式水帘柜。

[0004] 本实用新型采用的技术方案如下：

[0005] 一种喷漆式水帘柜，包括一个柜体，在所述的柜体的底部安装有水槽，所述的水槽内设置有出水管，所述出水管与设置在水帘柜上方的水阀连接，所述的水阀开启后，从水帘柜的上垂直向下流淌，形成水幕，在所述的水槽的上表面安装有操作平台，且柜体的后面安装有多台排风扇，所述的排风扇的进风口与柜体内相通，其出风口安装一个气体过滤装置，实现对排气的过滤，与操作平台相对的柜体上方设置有可旋转的工作平台。

[0006] 进一步的，在所述柜体后面的底部的设有排水槽，所述的排水槽与水处理设备相连。

[0007] 进一步的，所述的水阀和排风扇由一个控制器控制，实现装置的自动控制。

[0008] 进一步的，所述的柜体内安装有照明灯，可以使操作工人在夜间作业。

[0009] 进一步的，所述的操作平台为一个网状的平台。

[0010] 本实用新型的有益效果如下：

[0011] 雾状油漆与所述水幕接触时，雾状油漆会被水稀释，即雾状油漆会被水粘附而带走，从而减轻雾状油漆污染环境的问题，保证了操作人员的健康问题；同时产生的废水从排水槽出来后，经过水处理设备处理后，排入大气中，保证了环境的洁净度。

附图说明

[0012] 图1本实用性的整体结构图；

[0013] 图2本实用新型的后视图；

[0014] 图中：1柜体，2操作平台，3水槽，4工作平台，5排风扇，6排水槽。

具体实施方式

[0015] 下面结合附图对本实用新型进行详细说明：

[0016] 为了更清楚地说明本发明实施例或现有技术中的技术方案，下面将对实施例或现有技术描述中所需要使用的附图作简单地介绍，显而易见地。

[0017] 如图1所示，一种喷漆式水帘柜，包括一个柜体1，在所述的柜体1的底部安装有水槽3，所述的水槽3内设置有出水管，所述出水管与设置在水帘柜上方的水阀连接，所述的水

阀开启后，从水帘柜的上垂直向下流淌，形成水幕，在所述的水槽3的上表面安装有操作平台2，且柜体的后面安装有3台排风扇5，排风扇5的进风口与柜体内相通，其出风口安装一个气体过滤装置，实现对排气的过滤，与操作平台相对的柜体上方设置有可旋转的工作平台4。雾状油漆与所述水幕接触时，雾状油漆会被水稀释，即雾状油漆会被水粘附而带走，从而减轻雾状油漆污染环境的问题，保证了操作人员的健康问题；同时产生的废水从排水槽出来后，经过水处理设备处理后，排入大气中，保证了环境的洁净度。

[0018] 进一步的，在柜体底部的四周设有一圈排水槽，所述的排水槽与水处理设备相连。

[0019] 进一步的，水阀和排风扇5由一个控制器控制。

[0020] 进一步的，柜体1内安装有照明灯，可以使操作工人在夜间作业。

[0021] 进一步的，操作平台2为一个网状的平台，可以使滴落在操作平台上的水及时的排入水槽中。

[0022] 上述虽然结合附图对本发明的具体实施方式进行了描述，但并非对本发明保护范围的限制，所属领域技术人员应该明白，在本发明的技术方案的基础上，本领域技术人员不需要付出创造性劳动即可做出的各种修改或变形仍在本发明的保护范围以内。

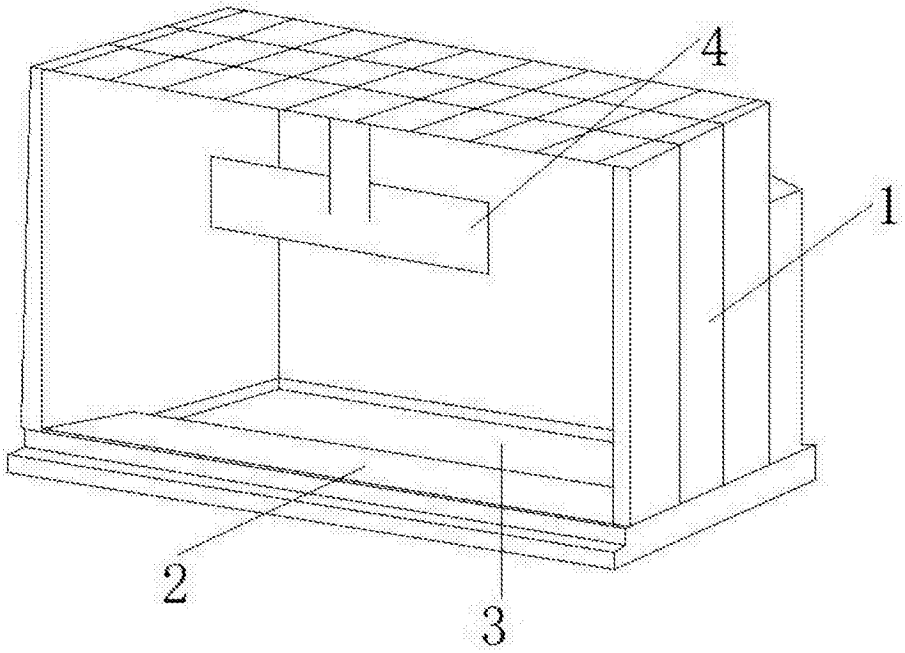

图1

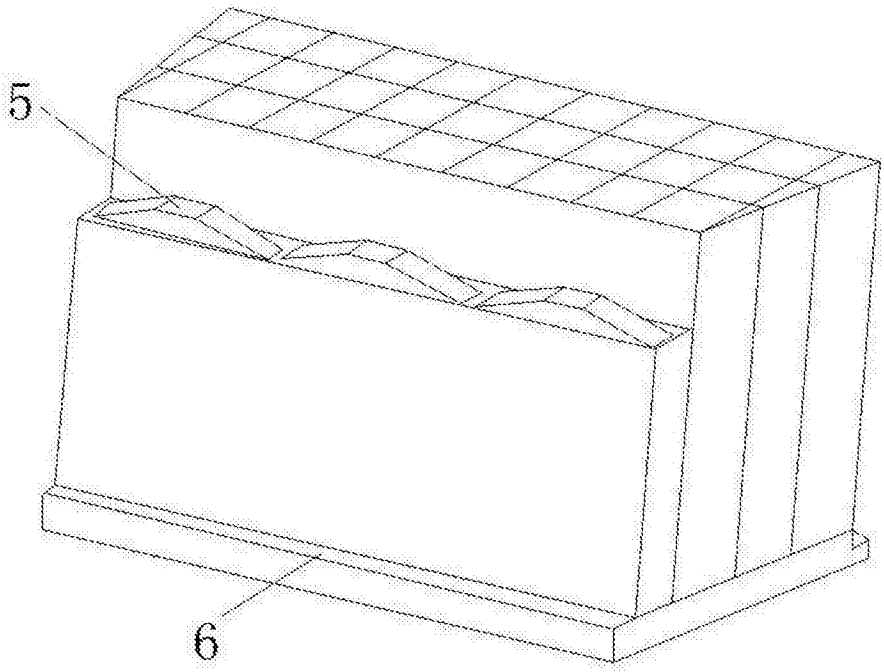

图2