(19)国家知识产权局

(12)实用新型专利

(10)授权公告号 CN 222968173 U
(45)授权公告日 2025.06.13

(21)申请号 202422194041.0
(22)申请日 2024.09.06
(73)专利权人 邢台熙洽防护设施制造有限公司
地址 054001 河北省邢台市经济开发区留村街道办事处北俎村西北15号
(72)发明人 李振全
(74)专利代理机构 北京中狮信通专利代理事务所(普通合伙) 16147
专利代理师 万禁禁
(51)Int.Cl.
A47B 81/00(2006.01)
A47B 96/06(2006.01)
A47B 88/407(2017.01)
A47B 88/417(2017.01)
A47B 88/919(2017.01)
A47B 97/00(2006.01)

权利要求书1页 说明书3页 附图4页

(54)实用新型名称

一种具有双抽屉结构的收纳柜

(57)摘要

本实用新型涉及收纳柜技术领域,且公开了一种具有双抽屉结构的收纳柜,包括背板,背板的两侧匀一体加工有侧板,两个侧板之间依次固定设置有第一托板、第二托板和第三托板,第一托板与第二托板之间固定设置有第一竖板,第二托板与第三托板之间固定设置有第二竖板,第一竖板的两侧与侧板的一侧均匀设置有多个条板,第二托板的底部设置有照明结构,第一托板与第二托板之间滑动设置有两个抽屉,在使用时,根据使用需求,通过条板对侧板之间的空间进行分隔,同时第二托板与第三托板之间连接有抽屉,将一些小物品叠放在抽屉的内部,从而对其进行收纳,避免小物品收纳完成后不方便进行寻找。

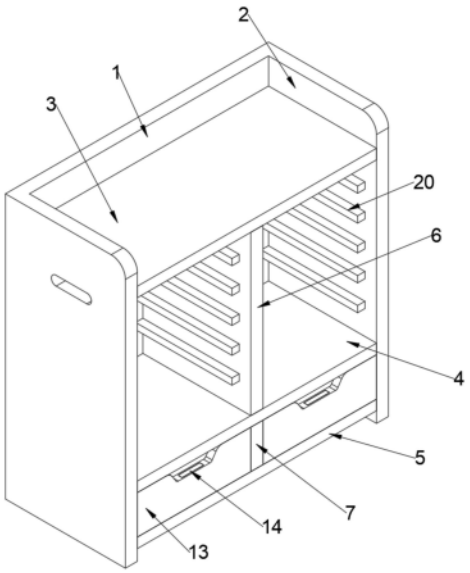

CN 222968173 U

1.一种具有双抽屉结构的收纳柜,包括背板(1),其特征在于:所述背板(1)的两侧匀一体加工有侧板(2),两个所述侧板(2)之间依次固定设置有第一托板(3)、第二托板(4)和第三托板(5),所述第一托板(3)与第二托板(4)之间固定设置有第一竖板(6),所述第二托板(4)与第三托板(5)之间固定设置有第二竖板(7),所述第一竖板(6)的两侧与侧板(2)的一侧均匀设置有多个条板(20),所述第二托板(4)的底部设置有照明结构,所述第一托板(3)与第二托板(4)之间滑动设置有两个抽屉(12),两个所述抽屉(12)的一侧固定设置有拉板(13),所述拉板(13)的顶部内壁扣有发光条(14),所述拉板(13)的一侧设置有放置结构。

2.根据权利要求1所述的一种具有双抽屉结构的收纳柜,其特征在于:所述照明结构包括两个安装架(8),两个所述安装架(8)固定安装在第二托板(4)的底部,两个所述安装架(8)的内壁两侧均设置有防滑条(9),所述防滑条(9)的底部两端均固定设置有凸起块(10)且凸起块(10)贯穿安装架(8)。

3.根据权利要求1所述的一种具有双抽屉结构的收纳柜,其特征在于:所述放置结构包括多个U型板(15),多个所述U型板(15)分别固定安装在拉板(13)的一侧两端,上下两个所述U型板(15)之间扣有放置盒(16),所述放置盒(16)的顶部设置有橡胶垫(17),所述放置盒(16)的一侧内壁扣有第一磁铁(18),所述拉板(13)的一侧内壁扣有第二磁铁(19)。

4.根据权利要求1所述的一种具有双抽屉结构的收纳柜,其特征在于:所述拉板(13)的顶部开设有凹槽,所述发光条(14)扣在凹槽内部。

5.根据权利要求2所述的一种具有双抽屉结构的收纳柜,其特征在于:所述安装架(8)的内壁两侧均开设有销孔,所述凸起块(10)贯穿销孔。

6.根据权利要求3所述的一种具有双抽屉结构的收纳柜,其特征在于:所述拉板(13)的一侧内壁开设有扣槽,所述第二磁铁(19)扣在扣槽内部。

7.根据权利要求3所述的一种具有双抽屉结构的收纳柜,其特征在于:所述放置盒(16)的一侧均匀开设有透气槽。

一种具有双抽屉结构的收纳柜

技术领域

[0001] 本实用新型涉及收纳柜技术领域,具体为一种具有双抽屉结构的收纳柜。

背景技术

[0002] 收纳柜是一种家具,设计用于帮助解决家居和办公场所的收纳问题。它不仅提供了存储空间,使得物品有序存放,减少了空间的杂乱,而且,一个设计时尚、与周围环境协调的收纳柜还能起到装饰作用,提升居住或工作环境的美观度和舒适度,收纳柜的材质多样,包括PP材质、竹炭布、无纺布、塑料等,这些材质不仅保证了收纳柜的耐用性和实用性,还考虑到了环保和安全性,而目前市场上所使用的收纳柜结构比较简单,不方便对小类物品进行收纳存放,为此,提出一种具有双抽屉结构的收纳柜。

实用新型内容

[0003] 本实用新型的目的在于提供一种具有双抽屉结构的收纳柜,以解决上述背景技术中提出的目前市场上所使用的收纳柜结构比较简单,不方便对小类物品进行收纳存放的问题。

[0004] 为实现上述目的,本实用新型提供如下技术方案:一种具有双抽屉结构的收纳柜,包括背板,所述背板的两侧匀一体加工有侧板,两个所述侧板之间依次固定设置有第一托板、第二托板和第三托板,所述第一托板与第二托板之间固定设置有第一竖板,所述第二托板与第三托板之间固定设置有第二竖板,所述第一竖板的两侧与侧板的一侧均匀设置有多个条板,所述第二托板的底部设置有照明结构,所述第一托板与第二托板之间滑动设置有两个抽屉,两个所述抽屉的一侧固定设置有拉板,所述拉板的顶部内壁扣有发光条,所述拉板的一侧设置有放置结构。

[0005] 作为优选,所述照明结构包括两个安装架,两个所述安装架固定安装在第二托板的底部,两个所述安装架的内壁两侧均设置有防滑条,所述防滑条的底部两端均固定设置有凸起块且凸起块贯穿安装架。

[0006] 作为优选,所述放置结构包括多个U型板,多个所述U型板分别固定安装在拉板的一侧两端,上下两个所述U型板之间扣有放置盒,所述放置盒的顶部设置有橡胶垫,所述放置盒的一侧内壁扣有第一磁铁,所述拉板的一侧内壁扣有第二磁铁。

[0007] 作为优选,所述拉板的顶部开设有凹槽,所述发光条扣在凹槽内部。

[0008] 作为优选,所述安装架的内壁两侧均开设有销孔,所述凸起块贯穿销孔。

[0009] 作为优选,所述拉板的一侧内壁开设有扣槽,所述第二磁铁扣在扣槽内部。

[0010] 作为优选,所述放置盒的一侧均匀开设有透气槽。

[0011] 本实用新型采用以上技术方案与现有技术相比,具有以下技术效果:

[0012] 本实用新型通过设置第二托板、第三托板、第一竖板、第二竖板和安装架,在使用时,根据使用需求,通过条板对侧板之间的空间进行分隔,同时第二托板与第三托板之间连接有抽屉,将一些小物品叠放在抽屉的内部,从而对其进行收纳,同时第二托板底部的通过

安装架连接有感应照明灯,当抽拉抽屉时感应照明灯会对其进行照明,避免小物品收纳完成后不方便进行寻找。

附图说明

[0013] 为了更清楚地说明本申请实施例或现有技术中的技术方案,下面将对实施例或现有技术描述中所需要使用的附图作简单地介绍,显而易见地,下面描述中的附图仅仅是本申请的一些实施例,对于本领域普通技术人员来讲,在不付出创造性劳动的前提下,还可以根据这些附图获得其他的附图。

[0014] 图1为本实用新型的侧视结构示意图;

[0015] 图2为本实用新型的剖视结构示意图;

[0016] 图3为本实用新型的放置结构示意图;

[0017] 图4为本实用新型的照明结构示意图;

[0018] 图5为本实用新型的图3中A的放大结构示意图。

[0019] 附图标记说明:1、背板;2、侧板;3、第一托板;4、第二托板;5、第三托板;6、第一竖板;7、第二竖板;8、安装架;9、防滑条;10、凸起块;11、感应照明灯;12、抽屉;13、拉板;14、发光条;15、U型板;16、放置盒;17、橡胶垫;18、第一磁铁;19、第二磁铁;20、条板。

具体实施方式

[0020] 下面将结合本实用新型实施例中的附图,对本实用新型实施例中的技术方案进行清楚、完整地描述,显然,所描述的实施例仅仅是本实用新型一部分实施例,而不是全部的实施例。基于本实用新型中的实施例,本领域普通技术人员在没有做出创造性劳动前提下所获得的所有其他实施例,都属于本实用新型保护的范围。

[0021] 须知,本说明书附图所绘示的结构、比例、大小等,均仅用以配合说明书所揭示的内容,以供熟悉此技术的人士了解与阅读,并非用以限定本申请可实施的限定条件,故不具技术上的实质意义,任何结构的修饰、比例关系的改变或大小的调整,在不影响本申请所能产生的功效及所能达成的目的下,均应仍落在本申请所揭示的技术内容得能涵盖的范围内。

[0022] 实施例

[0023] 现有技术中,目前市场上所使用的收纳柜结构比较简单,不方便对小类物品进行收纳存放的问题。

[0024] 请参阅图1-5,本实用新型提供一种技术方案:一种具有双抽屉结构的收纳柜,包括背板1,背板1的两侧匀一体加工有侧板2,两个侧板2之间依次固定设置有第一托板3、第二托板4和第三托板5,第一托板3与第二托板4之间固定设置有第一竖板6,第二托板4与第三托板5之间固定设置有第二竖板7,第一竖板6的两侧与侧板2的一侧均匀设置有多个条板20,第二托板4的底部设置有照明结构,第一托板3与第二托板4之间滑动设置有两个抽屉12,两个抽屉12的一侧固定设置有拉板13,拉板13的顶部内壁扣有发光条14,拉板13的一侧设置有放置结构,在使用时,根据使用需求,通过条板20对侧板2之间的空间进行分隔,同时第二托板4与第三托板5之间连接有抽屉12,将一些小物品叠放在抽屉12的内部,从而对其进行收纳,避免小物品收纳完成后不方便进行寻找。

[0025] 照明结构包括两个安装架8,两个安装架8固定安装在第二托板4的底部,两个安装架8的内壁两侧均设置有防滑条9,防滑条9的底部两端均固定设置有凸起块10且凸起块10贯穿安装架8,在使用时,通过凸起块10将防滑条9安装在安装架8的内壁,然后将感应照明灯11滑动安装在安装架8的内部,从而方便对感应照明灯11进行拆装,通过感应照明灯11对抽屉12内部进行照明。

[0026] 放置结构包括多个U型板15,多个U型板15分别固定安装在拉板13的一侧两端,上下两个U型板15之间扣有放置盒16,放置盒16的顶部设置有橡胶垫17,放置盒16的一侧内壁扣有第一磁铁18,拉板13的一侧内壁扣有第二磁铁19,在使用时,将香薰片放置在放置盒16的内部,然后将放置盒16安装在两个U型板15之间,放置盒16一侧的第一磁铁18会与拉板13一侧的第二磁铁19吸附在一起,从而对放置盒16进行限位固定。

[0027] 拉板13的顶部开设有凹槽,发光条14扣在凹槽内部,通过发光条14方便夜间进行抽拉。

[0028] 安装架8的内壁两侧均开设有销孔,凸起块10贯穿销孔,防滑条9通过凸起块10安装在安装架8的内部。

[0029] 拉板13的一侧内壁开设有扣槽,第二磁铁19扣在扣槽内部,通过第二磁铁19与第一磁铁18对放置盒16进行限位。

[0030] 放置盒16的一侧均匀开设有透气槽,方便放置盒16内部的物料散发。

[0031] 本申请中感应照明灯11型号为G1655,其结构构造及其运行原理均为现有技术,因此其结构构造及其运行原理在此不做赘述

[0032] 工作原理或者结构原理,在使用时,根据使用需求,通过条板20对侧板2之间的空间进行分隔,同时第二托板4与第三托板5之间连接有抽屉12,将一些小物品叠放在抽屉12的内部,从而对其进行收纳,抽屉12一端拉板13顶部设置有发光条14,通过发光条14方便对夜间进行抽拉,同时第二托板4底部的通过安装架8连接有感应照明灯11,安装架8内壁的防滑条9会提高摩擦力,方便对感应照明灯11进行拆装,当抽拉抽屉12时感应照明灯11会对其进行照明,避免小物品收纳完成后不方便进行寻找,再将香薰片放置在放置盒16的内部,然后将放置盒16安装在两个U型板15之间,放置盒16一侧的第一磁铁18会与拉板13一侧的第二磁铁19吸附在一起,从而对放置盒16进行限位固定。

[0033] 本领域技术人员可以理解,本实用新型的各个实施例和/或权利要求中记载的特征可以进行多种组合或/或结合,即使这样的组合或结合没有明确记载于本实用新型中。特别地,在不脱离本实用新型精神和教导的情况下,本实用新型的各个实施例和/或权利要求中记载的特征可以进行多种组合和/或结合。所有这些组合和/或结合均落入本实用新型的范围。

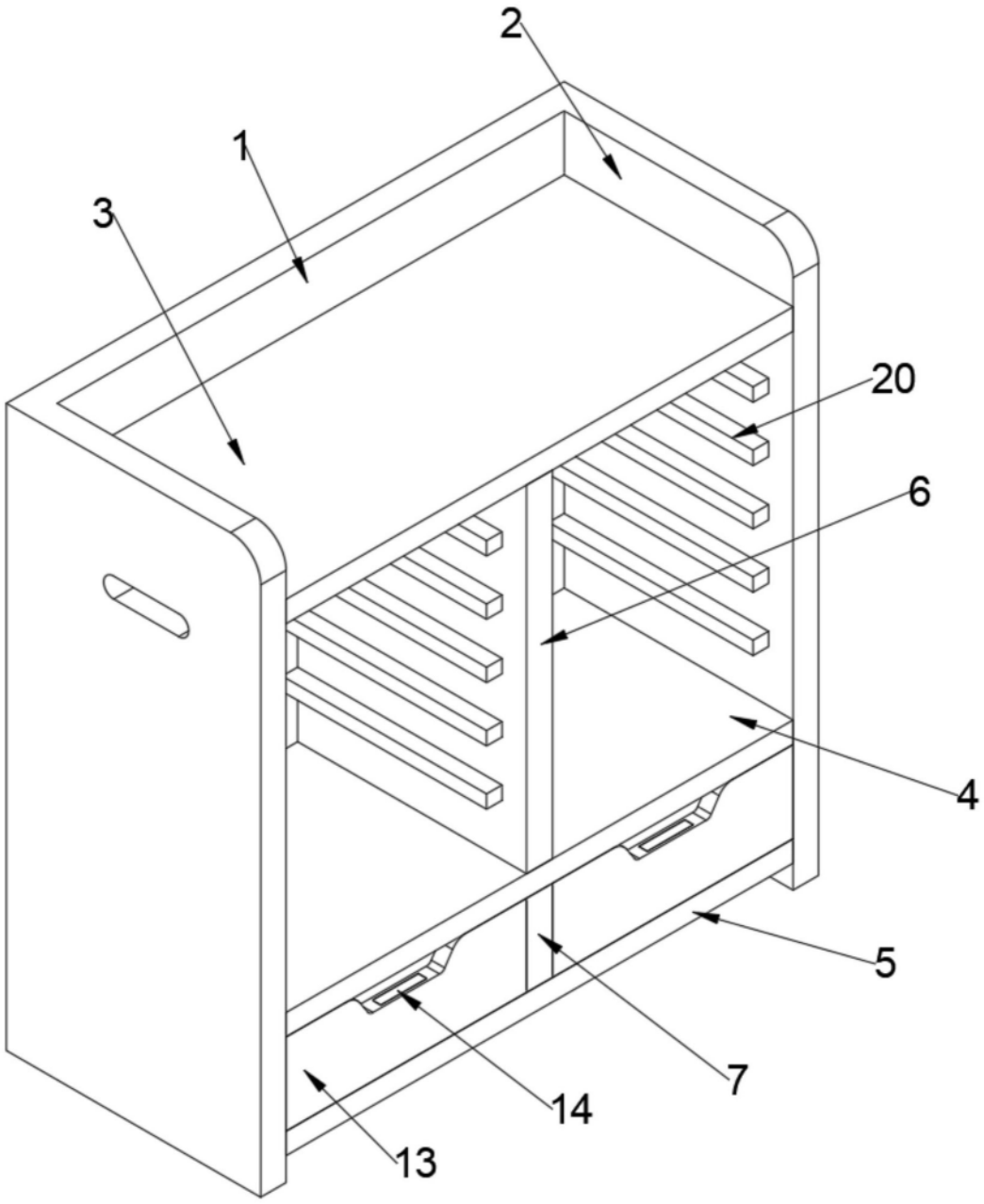

图1

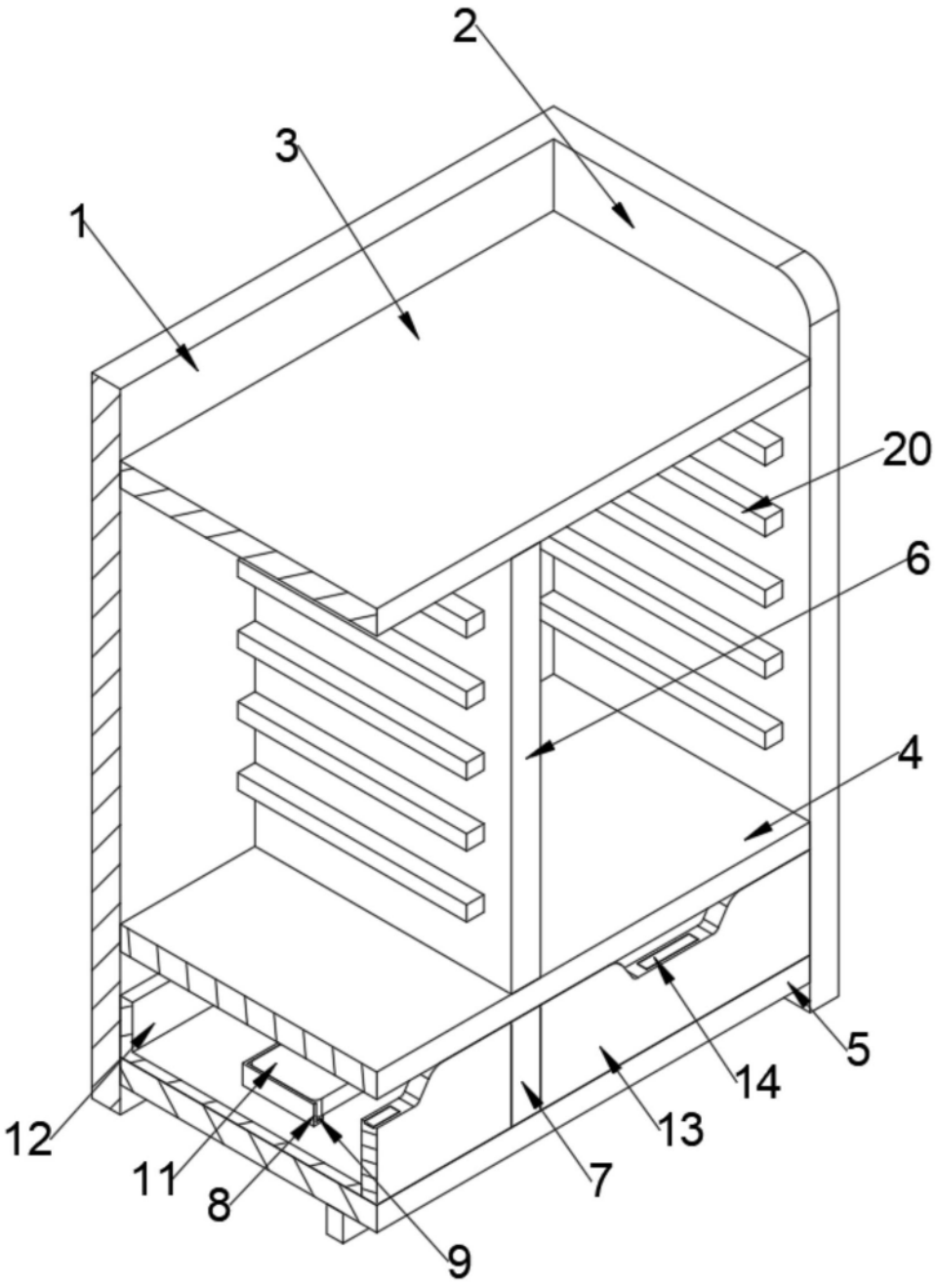

图2

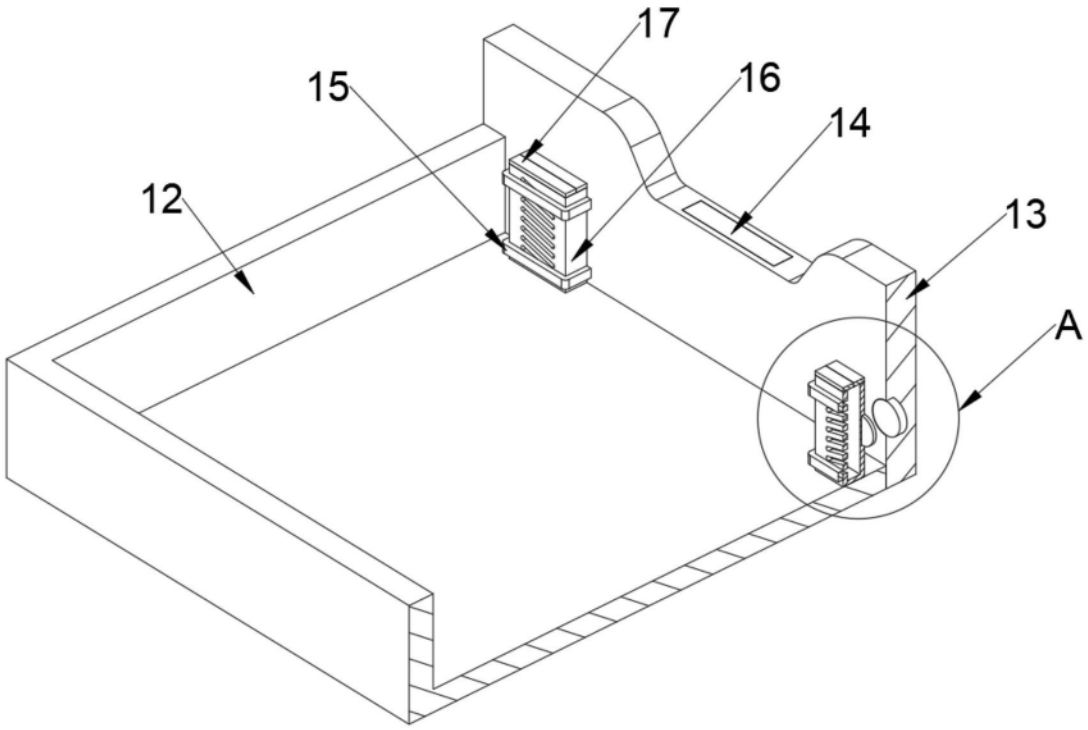

图3

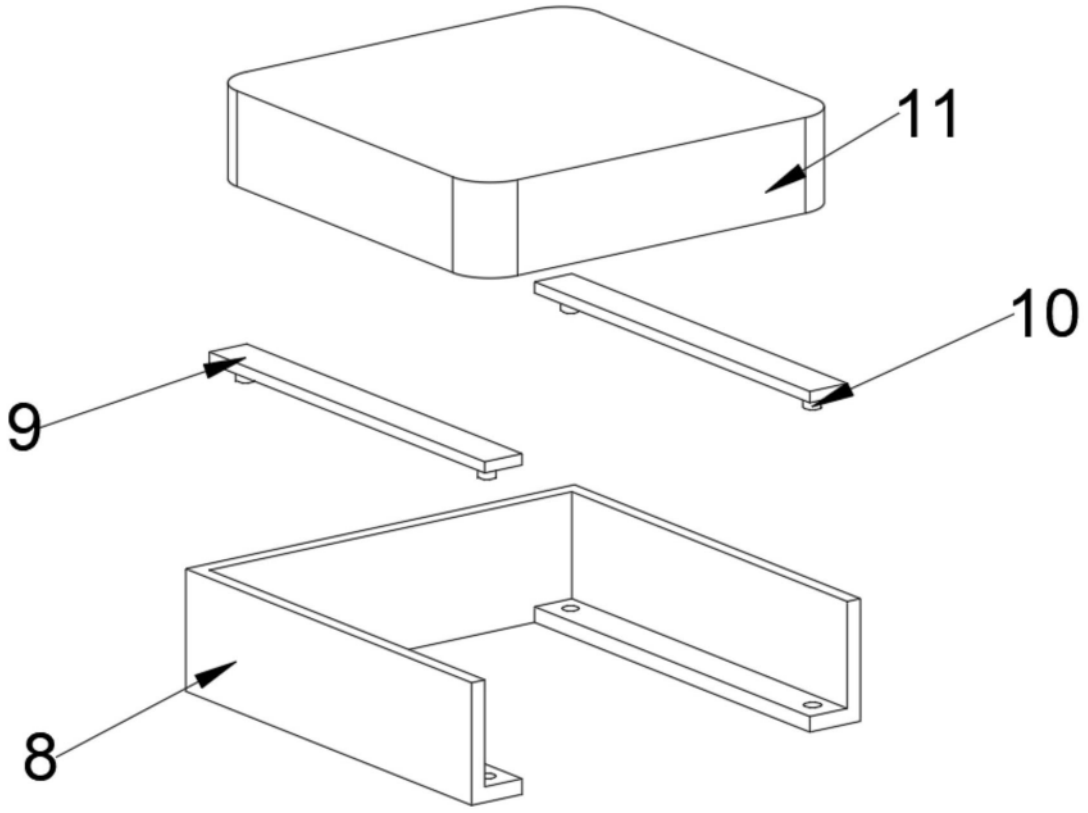

图4

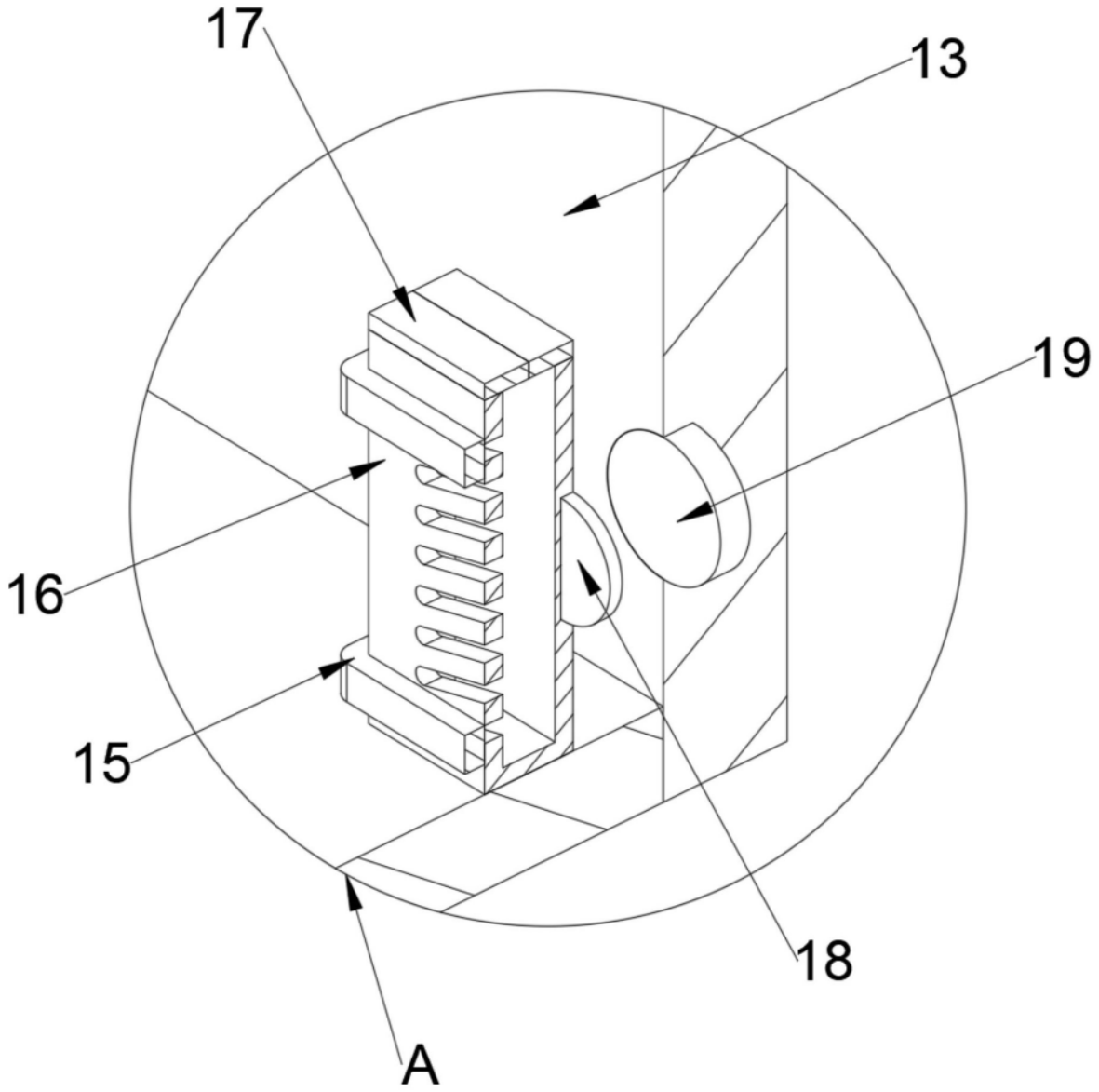

图5