(19)中华人民共和国国家知识产权局

(12)实用新型专利

(10)授权公告号 CN 203121993 U
(45)授权公告日 2013.08.14

(21)申请号 201320030610.7

(22)申请日 2013.01.10

(73)专利权人 周丹妮
地址 116000 辽宁省大连市西岗区北京街71号（大连市第一中学）

(72)发明人 周丹妮

(51)Int.Cl.
A47G 29/00(2006.01)

权利要求书1页 说明书1页 附图1页

(54)实用新型名称

收纳箱

(57)摘要

一种收纳箱，包括箱体和箱盖，所述箱体为圆筒状结构，顶端开口处卡式安装箱盖，底面安装滚轮；在箱体侧面设有网兜；所述箱盖为圆盘形透明壳体结构，箱盖内部安装灯具。本实用新型具有设计精巧、方便实用等优点。

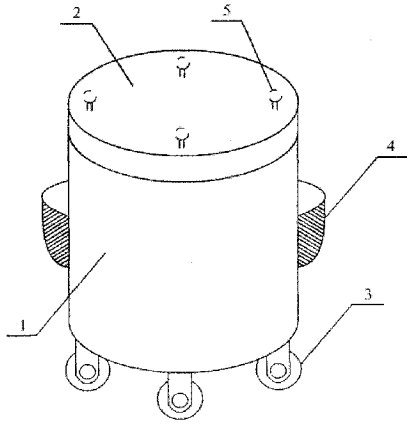

CN 203121993 U

1. 一种收纳箱，包括箱体 (1) 和箱盖 (2)，其特征在于：所述箱体 (1) 为圆筒状结构，顶端开口处卡式安装箱盖 (2)，底面安装滚轮 (3)；在箱体 (1) 侧面设有网兜 (4)；所述箱盖 (2) 为圆盘形透明壳体结构，箱盖 (2) 内部安装灯具 (5)。

收纳箱

[0001] 技术领域 本实用新型涉及一种生活用品，尤其是一种储物工具。

[0002] 背景技术 在人们生活中，收纳箱已成为人们日常不可或缺的储物工具之一。但是，现在的收纳箱功能过于单一，只具备储存功能，无法满足人们的其他需求。

[0003] 发明内容 本实用新型的目的是提供一种设计精巧、方便实用、造型美观的收纳箱。

[0004] 本实用新型包括箱体和箱盖，所述箱体为圆筒状结构，顶端开口处卡式安装箱盖，底面安装滚轮；在箱体侧面设有网兜；所述箱盖为圆盘形透明壳体结构，箱盖内部安装灯具。

[0005] 使用时，使用者打开箱盖，将杂物放置在箱体内，然后重新扣上箱盖进行封口，此时使用者可坐在箱盖上，使该产品发挥凳子的功能。利用滚轮的滚动作用，该产品还可在地面上滑动。夜晚使用时，使用者还可闭合灯具开关，灯具发光照明，光线从箱盖向外透射，具备台灯或地灯功能，特别适合在书房或客厅使用。另外，使用者还可将各种小件物品，如：杂质、果袋、化妆品等物件放置在箱体周围的网兜内，扩大其储存空间。

[0006] 与已有技术相比，本实用新型的有益效果为：结构合理、使用便利、功能全面，具备良好的储存功能，并具备照明和移动功能。

[0007] 附图说明 图 1 为本实用新型的立体结构简图。

[0008] 附图标号：1 为箱体、2 为箱盖、3 为滚轮、4 为网兜、5 为灯具。

[0009] 具体实施方式 在图 1 所示的本实用新型的立体结构简图中，包括箱体 1 和箱盖 2，所述箱体为圆筒状结构，顶端开口处卡式安装箱盖，底面安装滚轮 3；在箱体侧面设有网兜 4；所述箱盖为圆盘形透明壳体结构，箱盖内部安装灯具 5。

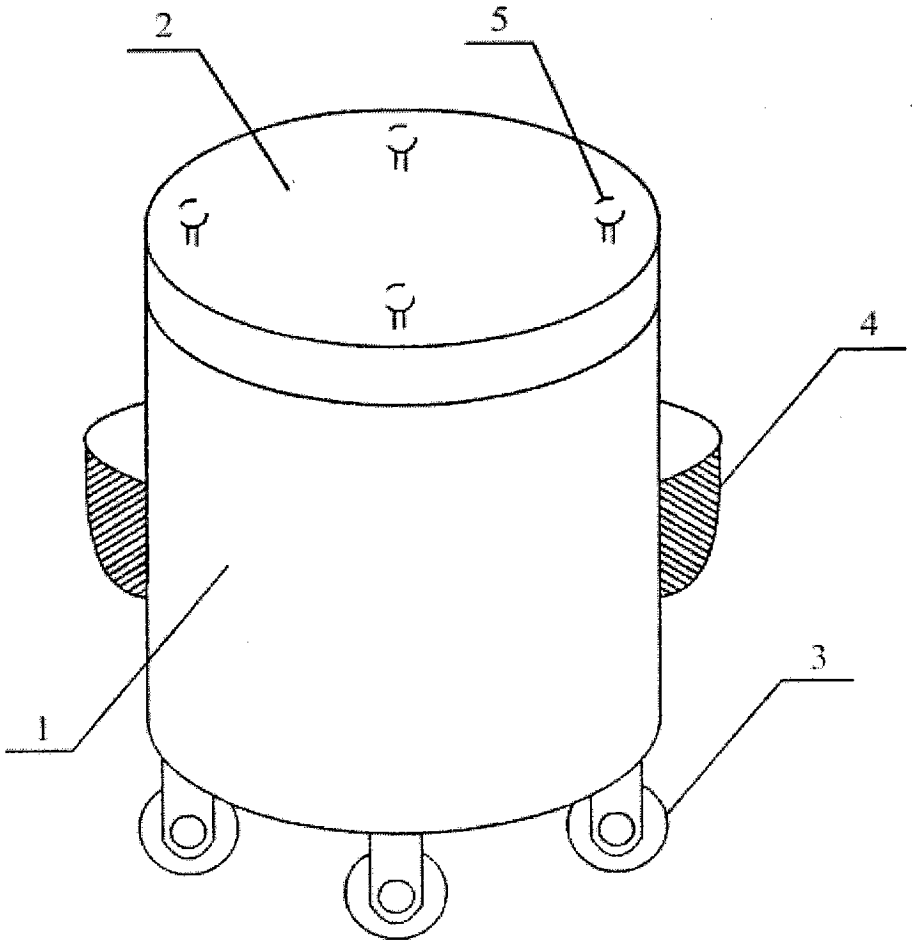

图 1