(19)中华人民共和国国家知识产权局

(12)发明专利申请

(10)申请公布号 CN 105589528 A
(43)申请公布日 2016.05.18

(21)申请号 201410565029.4

(22)申请日 2014.10.22

(71)申请人 黑龙江傲立辅龙科技开发有限公司
地址 150090 黑龙江省哈尔滨市南岗区湘江路92号8层

(72)发明人 马炳刚

(51)Int.Cl.
G06F 1/18(2006.01)

权利要求书1页 说明书2页 附图1页

(54)发明名称

一种采用静电吸尘网设计的计算机机箱设备

(57)摘要

本发明公开了一种采用静电吸尘网设计的计算机机箱设备，所述的机箱外壳的左侧面设置散热孔，散热孔的一侧设置外部设备插槽，机箱外壳的左侧面底部设置输出设备插槽，所述的机箱外壳内部的左侧和右侧分别安装前静电吸尘网和后静电吸尘网，前静电吸尘网和后静电吸尘网能够吸附进入到机箱内部的灰尘并且将灰尘收集，所述的机箱外壳的底部安装驱动电机轴，驱动电机轴上安装散热风扇，所述的散热风扇一共有四片，散热风扇能将机箱内的灰尘吹散到前静电吸尘网和后静电吸尘网上。本发明提出的一种采用静电吸尘网设计的计算机机箱设备，其结构简单，设计科学合理，使用方便。

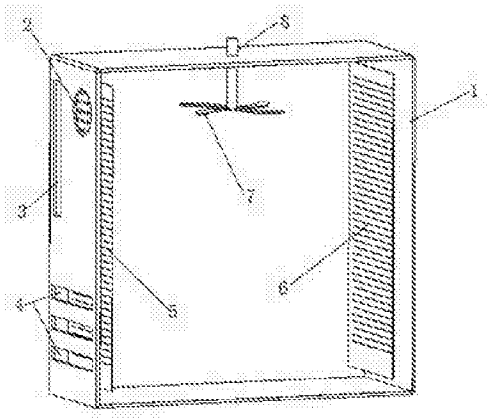

CN 105589528 A

1. 一种采用静电吸尘网设计的计算机机箱设备，其特征在于：结构包括：机箱外壳、散热孔、外部设备插槽、输出设备插槽、前静电吸尘网、后静电吸尘网、散热风扇、驱动电机轴，所述的机箱外壳的左侧面设置散热孔，散热孔的一侧设置外部设备插槽，机箱外壳的左侧面底部设置输出设备插槽，所述的机箱外壳内部的左侧和右侧分别安装前静电吸尘网和后静电吸尘网，前静电吸尘网和后静电吸尘网能够吸附进入到机箱内部的灰尘并且将灰尘收集，所述的机箱外壳的底部安装驱动电机轴，驱动电机轴上安装散热风扇，所述的散热风扇一共有四片，散热风扇能将机箱内的灰尘吹散到前静电吸尘网和后静电吸尘网上。

2. 根据权利要求 1 所述的一种采用静电吸尘网设计的计算机机箱设备，其特征在于：所述的机箱外壳是采用铝合金材质加工而成，所述的散热风扇是采用塑料材质加工而成。

一种采用静电吸尘网设计的计算机机箱设备

技术领域

[0001] 本发明涉及到一种计算机设备，具体涉及到一种采用静电吸尘网设计的计算机机箱设备，属于计算机技术领域。

背景技术

[0002] 机箱作为电脑配件中的一部分，它起的主要作用是放置和固定各电脑配件，起到一个承托和保护作用，此外，电脑机箱具有电磁辐射的屏蔽的重要作用。机箱一般包括外壳、支架、面板上的各种开关、指示灯等。外壳用钢板和塑料结合制成，硬度高，主要起保护机箱内部元件的作用；支架主要用于固定主板、电源和各种驱动器。

发明内容

[0003] 本发明提供一种采用静电吸尘网设计的计算机机箱设备。

[0004] 本发明采用以下技术方案来解决现有问题。

[0005] 一种采用静电吸尘网设计的计算机机箱设备，其结构包括：机箱外壳、散热孔、外部设备插槽、输出设备插槽、前静电吸尘网、后静电吸尘网、散热风扇、驱动电机轴，所述的机箱外壳的左侧面设置散热孔，散热孔的一侧设置外部设备插槽，机箱外壳的左侧面底部设置输出设备插槽，所述的机箱外壳内部的左侧和右侧分别安装前静电吸尘网和后静电吸尘网，前静电吸尘网和后静电吸尘网能够吸附进入到机箱内部的灰尘并且将灰尘收集，所述的机箱外壳的底部安装驱动电机轴，驱动电机轴上安装散热风扇，所述的散热风扇一共有四片，散热风扇能将机箱内的灰尘吹散到前静电吸尘网和后静电吸尘网上。

[0006] 进一步，所述的机箱外壳是采用铝合金材质加工而成，所述的散热风扇是采用塑料材质加工而成。

[0007] 本发明的有益效果：本发明提出的一种采用静电吸尘网设计的计算机机箱设备，其结构简单，设计科学合理，使用方便。

附图说明

[0008] 下面结合附图和实施例对本发明作进一步说明。

[0009] 图 1 是本发明的结构示意图。

[0010] 1、机箱外壳 2、散热孔 3、外部设备插槽 4、输出设备插槽 5、前静电吸尘网 6、后静电吸尘网 7、散热风扇 8、驱动电机轴。

具体实施方式

[0011] 以下将结合附图对本发明作进一步说明。

[0012] 如图 1 所示，一种采用静电吸尘网设计的计算机机箱设备，其结构包括：机箱外壳 1、散热孔 2、外部设备插槽 3、输出设备插槽 4、前静电吸尘网 5、后静电吸尘网 6、散热风扇 7、驱动电机轴 8，所述的机箱外壳 1 的左侧面设置散热孔 2，散热孔 2 的一侧设置外部设备

插槽 3，机箱外壳 1 的左侧面底部设置输出设备插槽 4，所述的机箱外壳 1 内部的左侧和右侧分别安装前静电吸尘网 5 和后静电吸尘网 6，前静电吸尘网 5 和后静电吸尘网 6 能够吸附进入到机箱内部的灰尘并且将灰尘收集，所述的机箱外壳 1 的底部安装驱动电机轴 8，驱动电机轴 8 上安装散热风扇 7，所述的散热风扇 7 一共有四片，散热风扇 7 能将机箱内的灰尘吹散到前静电吸尘网 5 和后静电吸尘网 6 上，所述的机箱外壳 1 是采用铝合金材质加工而成，所述的散热风扇 7 是采用塑料材质加工而成。

以上显示和描述了本发明的基本原理和主要特征和本发明的优点。本行业的技术人员应该了解，本发明不受上述实施例的限制，上述实施例和说明书中描述的只是说明本发明的原理，在不脱离本发明精神和范围的前提下，本发明还会有各种变化和改进，这些变化和改进都落入要求保护的本发明范围内，本发明要求保护范围由所附的权利要求书及其等效物界定。

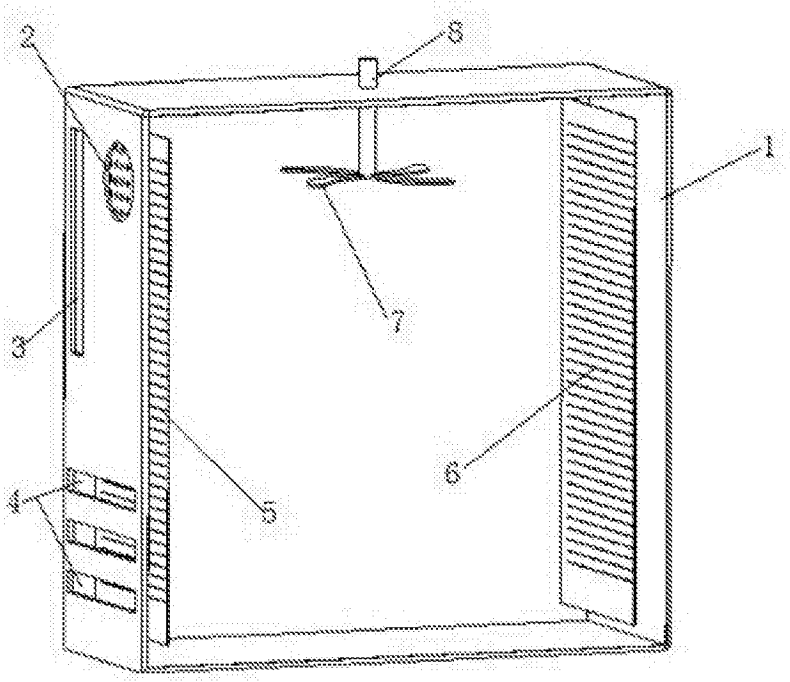

图 1