(19)中华人民共和国国家知识产权局

(12)发明专利申请

(10)申请公布号 CN 106913273 A
(43)申请公布日 2017.07.04

(21)申请号 201510986476.1

(22)申请日 2015.12.26

(71)申请人 刘祥合
地址 266600 山东省青岛市莱西市店埠镇前沙湾庄村265号附2

(72)发明人 刘祥合

(51)Int.Cl.
A47K 13/04(2006.01)

权利要求书1页 说明书2页 附图1页

(54)发明名称

一种多功能的马桶

(57)摘要

本发明属于日常用品领域，具体提供了一种多功能的马桶，包括桶身，桶盖，水箱，座圈，其特征在于：座圈上还安装有数个震动按摩头，按摩头与桶身内的电机相连，并由其控制，电机与桶身上的开关相连，开关与电源相连。解决了现有技术中马桶功能单一，不具有按摩，音乐播放等功能的问题，可在人们进行方便的同时，对腿部被压迫位置进行按摩，促使身心舒畅，帮助排便，同时防止长时间维持一个姿势导致的腿脚酸麻等问题，充分利用闲瑕时间进行保健按摩，促进身体更健康。

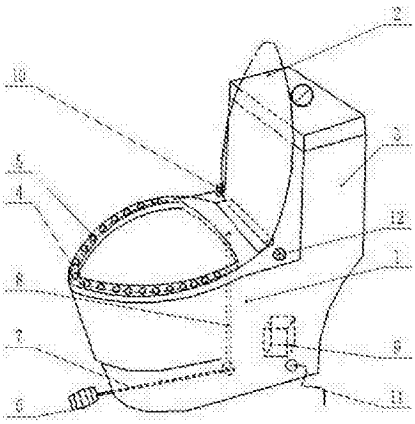

CN 106913273 A

1.一种多功能的马桶，包括桶身，桶盖，水箱，座圈，其特征在于：座圈上还安装有数个震动按摩头，按摩头与桶身内的电机相连，并由其控制，电机与桶身上的开关相连，开关与电源相连。

2.如权利要求1所述的一种多功能的马桶，其特征在于：所述桶身底部还有一脚踏板，与桶身内的杠杆一相连，杠杆一通过连接轴与杠杆二相连，杠杆一为一平行于地面的杠杆，杠杆二为一垂直杠杆，其顶端凸出桶身表面，位于座圈下部。

3.如权利要求1所述的一种多功能的马桶，其特征在于：所述桶身上还有一音乐播放器，镶嵌于桶身上表面，同样与开关相连。

一种多功能的马桶

技术领域

[0001] 本发明属于日常用品领域，具体涉及一种多功能的马桶。

背景技术

[0002] 现有马桶结构简单，功能单一，只能满足人们最基本的需求，然而，对于一些特殊人群，例如，老年人，及一些体质虚弱的人，便秘的人，方便时往往需要较长时间，而这些人本身体质就较差，长时间一个姿势压迫腿部神经，很容易导致起来后腿部酸麻，失去知觉，特别是对于一些体质虚弱的老年人这种长时间压迫存在的潜在危险更多。而若能在人们因为方便而无法活动时，主动地对其腿部进行一些按摩，则可大大缓解这些潜在的危险，也解决了人们长时间不动腿脚发麻的问题。

发明内容

[0003] 本发明的目的是克服现有技术中马桶功能单一，不具有按摩，音乐播放等功能的问题。

[0004] 为此，本发明提供了一种多功能的马桶，包括桶身，桶盖，水箱，座圈，座圈上安装有数个震动按摩头，按摩头与桶身内的电机相连，并由其控制，电机与桶身上的开关)相连，开关与电源相连。

[0005] 所述桶身底部还有一脚踏板，与桶身内的杠杆一相连，杠杆一通过连接轴与杠杆二相连，杠杆一为一平行于地面的杠杆，杠杆二为一垂直杠杆，其顶端凸出桶身表面，位于座圈下部。

[0006] 所述桶身上还有一音乐播放器，镶嵌于桶身上表面，同样与开关相连。

[0007] 本发明的有益效果：本发明提供的这种带按摩功能的马桶，可在人们进行方便的同时，对腿部被压迫位置进行按摩，促使身心舒畅，帮助排便，同时防止长时间维持一个姿势导致的腿脚酸麻等问题，充分利用闲瑕时间进行保健按摩，促进身体更健康。

附图说明

[0008] 图1是该一种多功能的马桶结构示意图。

[0009] 附图标记说明：1、桶身；2、桶盖；3、水箱；4、座圈；5、震动按摩头；6、脚踏板；7、杠杆一；8、杠杆二；9、电机；10、开关；11、电源。

具体实施方式

[0010] 实施例1：

如图1所示的一种多功能的马桶，包括桶身1，桶盖2，水箱3，座圈4，其特征在于：座圈4上还安装有数个震动按摩头5，按摩头5与桶身1内的电机9相连，并由其控制，电机9与桶身1上的开关10)相连，开关10与电源11相连。该一种多功能的马桶，可在人们进行方便的同时，对腿部被压迫位置进行按摩，促使身心舒畅，帮助排便，同时防止长时间维持一个姿势导致

的腿脚酸麻等问题，充分利用闲瑕时间进行保健按摩，促进身体更健康。

[0011] 实施例2：

在实施例1的基础上，本实施例做了一下几项细化与改进：所述桶身1底部还有一脚踏板6，与桶身1内的杠杆一7相连，杠杆一7通过连接轴与杠杆二8相连，杠杆一7为一平行于地面的杠杆，杠杆二8为一垂直杠杆，其顶端凸出桶身1表面，位于座圈下部，该一种带脚踏板的翻盖马桶，在男士使用时直接踏住脚踏板，即可将座圈掀起，使用完后松开脚踏板座圈即可自动盖下，免去了反复以手掀动座圈的麻烦。

[0012] 所述桶身1上还有一音乐播放器12，镶嵌于桶身1上表面，同样与开关10相连，人们在按摩的同时可播放一些舒缓的音乐，促使心情愉悦，帮助排便舒畅。

[0013] 以上例举仅仅是对本发明的举例说明，并不构成对本发明的保护范围的限制，凡是与本发明相同或相似的设计均属于本发明的保护范围之内。

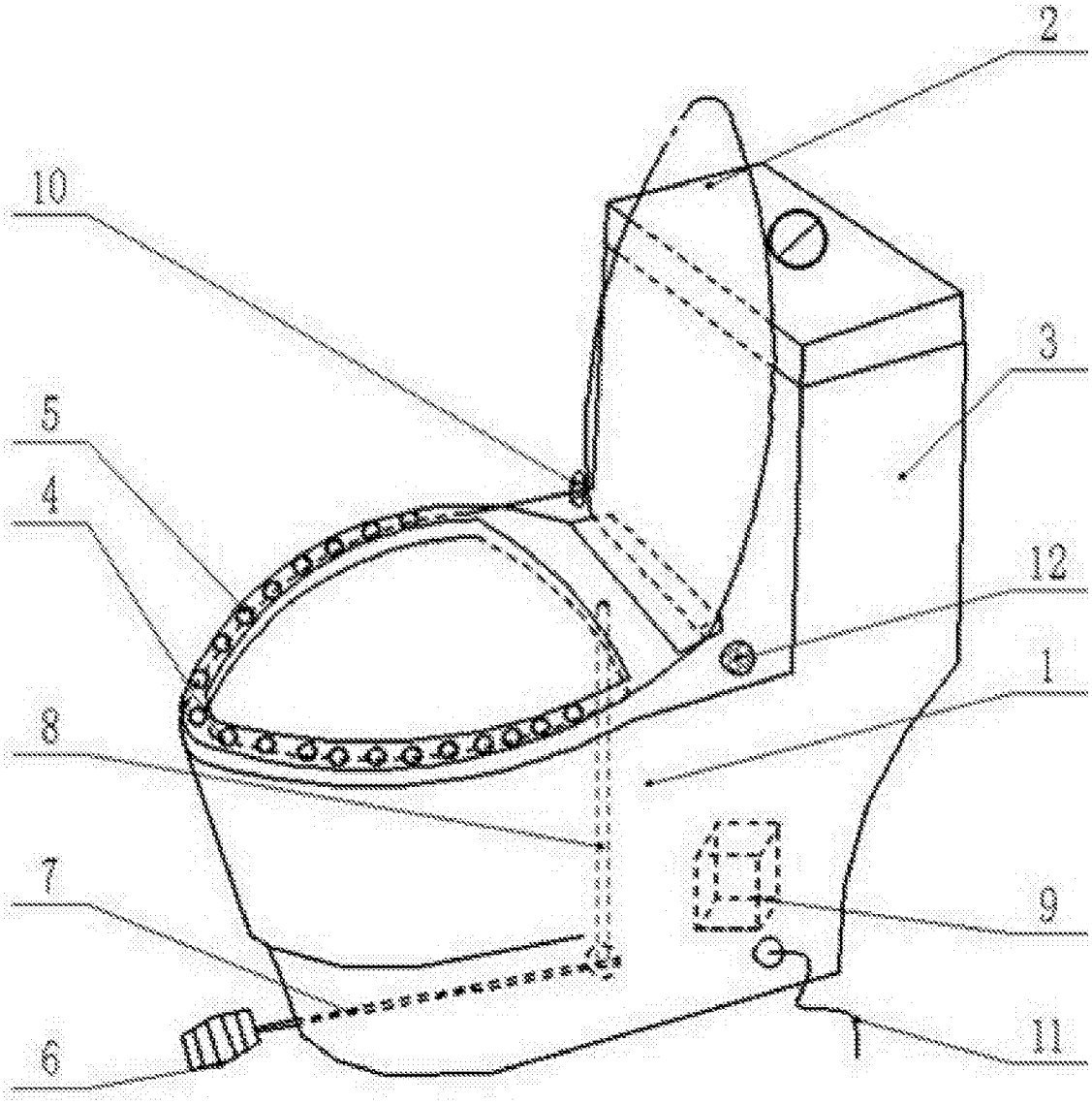

图1