(19)中华人民共和国国家知识产权局

(12)实用新型专利

(10)授权公告号 CN 214908352 U
(45)授权公告日 2021.11.30

(21)申请号 202120356952.2

(22)申请日 2021.02.06

(73)专利权人 自贡市第一人民医院
地址 643000 四川省自贡市自流井区尚义灏一支路42号

(72)发明人 孙楼宗 周菊 邱惠

(74)专利代理机构 成都九鼎天元知识产权代理有限公司 51214
代理人 何祖斌

(51)Int.Cl.
A61B 90/16(2016.01)

权利要求书1页 说明书3页 附图1页

(54)实用新型名称

一种内镜检查或治疗用防咬伤口圈

(57)摘要

本实用新型属于口圈技术领域，具体涉及一种内镜检查或治疗用防咬伤口圈。其技术方案为：一种内镜检查或治疗用防咬伤口圈，包括口圈本体，口圈本体的一端设置有用于将口圈本体与牙龈及口唇隔开的隔唇气囊，口圈本体上还分别设置有上牙槽和下牙槽，上牙槽和下牙槽均位于隔唇气囊朝向口腔的一侧。本实用新型提供了一种可对牙龈和口唇进行保护的内镜检查或治疗用防咬伤口圈。

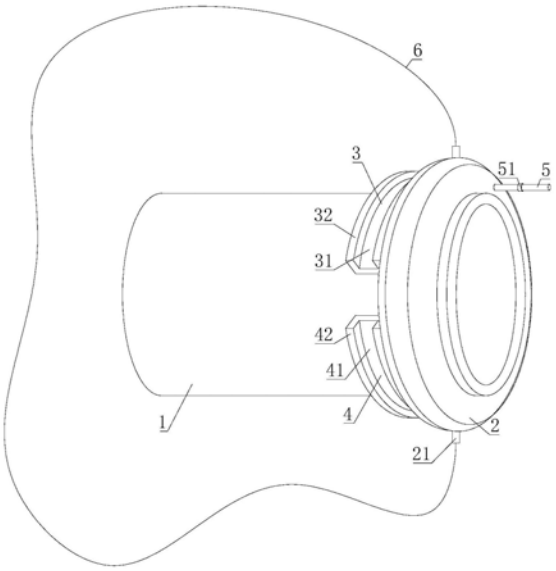

CN 214908352 U

1.一种内镜检查或治疗用防咬伤口圈,其特征在于,包括口圈本体(1),口圈本体(1)的一端设置有用于将口圈本体(1)与牙龈及口唇隔开的隔唇气囊(2),口圈本体(1)上还分别设置有上牙槽(3)和下牙槽(4),上牙槽(3)和下牙槽(4)均位于隔唇气囊(2)朝向口腔的一侧。

2.根据权利要求1所述的一种内镜检查或治疗用防咬伤口圈,其特征在于,所述隔唇气囊(2)的形状为圆环形,隔唇气囊(2)的外圈凸出。

3.根据权利要求1所述的一种内镜检查或治疗用防咬伤口圈,其特征在于,所述隔唇气囊(2)上连接有充气管(5)。

4.根据权利要求3所述的一种内镜检查或治疗用防咬伤口圈,其特征在于,所述充气管(5)上设置有单向阀(51)。

5.根据权利要求1所述的一种内镜检查或治疗用防咬伤口圈,其特征在于,所述上牙槽(3)包括上牙槽主体(31),上牙槽主体(31)与口圈主体连接,上牙槽主体(31)的两侧均设置有上牙槽挡边(32)。

6.根据权利要求1所述的一种内镜检查或治疗用防咬伤口圈,其特征在于,所述下牙槽(4)包括下牙槽主体(41),下牙槽主体(41)与口圈主体连接,下牙槽主体(41)的两侧均设置有下牙槽挡边(42)。

7.根据权利要求1～6任意一项所述的一种内镜检查或治疗用防咬伤口圈,其特征在于,所述隔唇气囊(2)上、下两侧连接有系柄(21),两个系柄(21)之间连接有系带(6)。

一种内镜检查或治疗用防咬伤口圈

技术领域

[0001] 本实用新型属于口圈技术领域，具体涉及一种内镜检查或治疗用防咬伤口圈。

背景技术

[0002] 随着消化内镜微创技术的快速发展和推广，在内镜下治疗项目的开展越来越成熟，诊疗量成倍增长，内镜操作时间延长，进而对内镜下治疗的护理配合提出了新的要求。目前在内镜诊疗中使用的口圈一般包括挡板和与挡板固定连接的咬口体，通常是由材质较硬的材料制成，且无有效防止口圈对牙龈及口唇造成损伤的装置。

发明内容

[0003] 为了解决现有技术存在的上述问题，本实用新型目的在于提供一种可对牙龈和口唇进行保护的内镜检查或治疗用防咬伤口圈。

[0004] 本实用新型所采用的技术方案为：

[0005] 一种内镜检查或治疗用防咬伤口圈，包括口圈本体，口圈本体的一端设置有用于将口圈本体与牙龈及口唇隔开的隔唇气囊，口圈本体上还分别设置有上牙槽和下牙槽，上牙槽和下牙槽均位于隔唇气囊朝向口腔的一侧。

[0006] 在将口圈主体塞入病人口腔时，隔唇气囊能将口圈本体与牙龈及口唇隔开，避免口圈主体对牙龈和口唇造成过度压迫。隔唇气囊内充气，则隔唇气囊与牙龈和口唇柔性接触，避免隔唇气囊对牙龈和口唇造成伤害。病人的上排牙咬住上牙槽，病人的下排牙咬住下牙槽，则病人的牙齿可得到保护。并且上牙槽和下牙槽能起到定位作用，避免本实用新型在使用过程中滑动。

[0007] 作为本实用新型的优选方案，所述隔唇气囊的形状为圆环形，隔唇气囊的外圈凸出。隔唇气囊往外凸出，使得病人口唇能与隔唇气囊圆滑接触，避免隔唇气囊对口唇和牙龈造成过度压迫。

[0008] 作为本实用新型的优选方案，所述隔唇气囊上连接有充气管。在使用本实用新型之前，可通过充气管对隔唇气囊进行充气，保证隔唇气囊充气充足，从而充气气囊能对口唇起到良好的支撑作用。

[0009] 作为本实用新型的优选方案，所述充气管上设置有单向阀。单向阀能避免隔唇气囊中的气体漏出，保证使用本实用新型的过程中隔唇气囊始终处于充气状态。

[0010] 作为本实用新型的优选方案，所述上牙槽包括上牙槽主体，上牙槽主体与口圈主体连接，上牙槽主体的两侧均设置有上牙槽挡边。使用时，病人的上排牙嵌入上牙槽主体内，起到保护上排牙的作用。上牙槽挡边能阻挡上排牙，从而避免本实用新型移动。

[0011] 作为本实用新型的优选方案，所述下牙槽包括下牙槽主体，下牙槽主体与口圈主体连接，下牙槽主体的两侧均设置有下牙槽挡边。使用时，病人的下排牙嵌入下牙槽主体内，起到保护下排牙的作用。下牙槽挡边能阻挡下排牙，从而避免本实用新型移动。

[0012] 作为本实用新型的优选方案，所述隔唇气囊上、下两侧连接有系柄，两个系柄之间

连接有系带。可将系带套在病人脖子上，避免本实用新型从病人口中脱出。

[0013] 本实用新型的有益效果为：

[0014] 本实用新型的在将口圈主体塞入病人口腔时，隔唇气囊能将口圈本体与牙龈及口唇隔开，避免口圈主体对牙龈和口唇造成过度压迫。隔唇气囊内充气，则隔唇气囊与牙龈和口唇柔性接触，避免隔唇气囊对牙龈和口唇造成伤害。病人的上排牙咬住上牙槽，病人的下排牙咬住下牙槽，则病人的牙齿可得到保护。并且上牙槽和下牙槽能起到定位作用，避免本实用新型在使用过程中滑动。

附图说明

[0015] 图1是本实用新型的结构示意图。

[0016] 图中，1-口圈本体；2-隔唇气囊；3-上牙槽；4-下牙槽；5-充气管；6-系带；21-系柄；31-上牙槽主体；32-上牙槽挡边；41-下牙槽主体；42-下牙槽挡边；51-单向阀。

具体实施方式

[0017] 下面详细描述本发明的实施例，所述实施例的示例在附图中示出，其中自始至终相同或类似的标号表示相同或类似的元件或具有相同或类似功能的元件。下面通过参考附图描述的实施例是示例性的，旨在用于解释本实用新型，而不能理解为对本实用新型的限制。

[0018] 如图1所示，本实施例的内镜检查或治疗用防咬伤口圈，包括口圈本体1，口圈本体1的一端设置有用于将口圈本体1与牙龈及口唇隔开的隔唇气囊2，口圈本体1上还分别设置有上牙槽3和下牙槽4，上牙槽3和下牙槽4均位于隔唇气囊2朝向口腔的一侧。

[0019] 在将口圈主体塞入病人口腔时，隔唇气囊2能将口圈本体1与牙龈及口唇隔开，避免口圈主体对牙龈和口唇造成过度压迫。隔唇气囊2内充气，则隔唇气囊2与牙龈和口唇柔性接触，避免隔唇气囊2对牙龈和口唇造成伤害。病人的上排牙咬住上牙槽3，病人的下排牙咬住下牙槽4，则病人的牙齿可得到保护。并且上牙槽3和下牙槽4能起到定位作用，避免本实用新型在使用过程中滑动。

[0020] 其中，所述隔唇气囊2的形状为圆环形，隔唇气囊2的外圈凸出。隔唇气囊2往外凸出，使得病人口唇能与隔唇气囊2圆滑接触，避免隔唇气囊2对口唇和牙龈造成过度压迫。

[0021] 更进一步，所述隔唇气囊2上连接有充气管5。在使用本实用新型之前，可通过充气管5对隔唇气囊2进行充气，保证隔唇气囊2充气充足，从而充气气囊能对口唇起到良好的支撑作用。所述充气管5上设置有单向阀51。单向阀51能避免隔唇气囊2中的气体漏出，保证使用本实用新型的过程中隔唇气囊2始终处于充气状态。

[0022] 具体地，所述上牙槽3包括上牙槽主体31，上牙槽主体31与口圈主体连接，上牙槽主体31的两侧均设置有上牙槽挡边32。使用时，病人的上排牙嵌入上牙槽主体31内，起到保护上排牙的作用。上牙槽挡边32能阻挡上排牙，从而避免本实用新型移动。所述下牙槽4包括下牙槽主体41，下牙槽主体41与口圈主体连接，下牙槽主体41的两侧均设置有下牙槽挡边42。使用时，病人的下排牙嵌入下牙槽主体41内，起到保护下排牙的作用。下牙槽挡边42能阻挡下排牙，从而避免本实用新型移动。

[0023] 更进一步，所述隔唇气囊2上、下两侧连接有系柄21，两个系柄21之间连接有系带

6。可将系带6套在病人脖子上，避免本实用新型从病人口中脱出。

[0024] 本实用新型不局限于上述可选实施方式，任何人在本实用新型的启示下都可得出其他各种形式的产品，但不论在其形状或结构上作任何变化，凡是落入本实用新型权利要求界定范围内的技术方案，均落在本实用新型的保护范围之内。

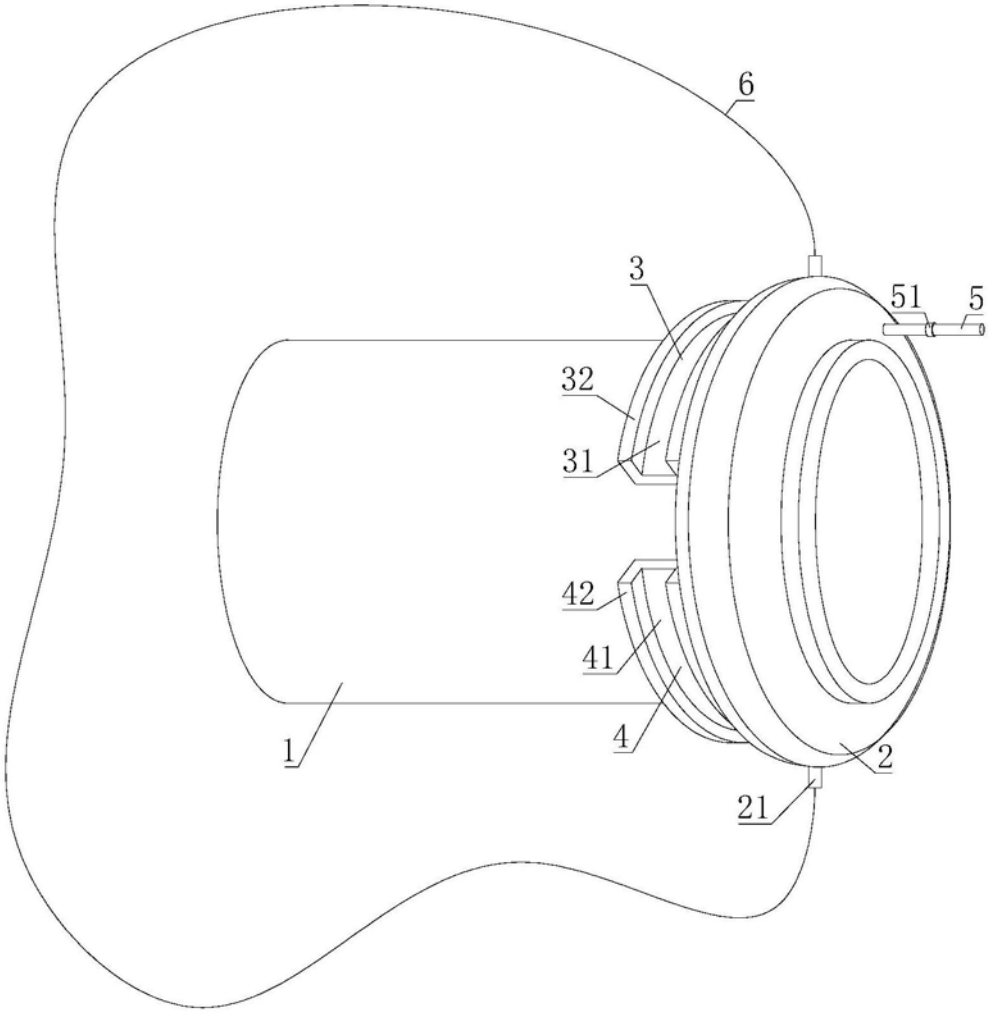

图1