(19)中华人民共和国国家知识产权局

(12)实用新型专利

(10)授权公告号 CN 209244108 U
(45)授权公告日 2019.08.13

(21)申请号 201821670675.7

(22)申请日 2018.10.16

(73)专利权人 广东中协建设实业有限公司
地址 523000 广东省东莞市南城街道鸿福社区黄金路1号东莞天安数码城F区1号科研楼1903号

(72)发明人 李多 李就 汪观龙

(51)Int.Cl.
E04D 13/00(2006.01)
E04D 1/34(2006.01)

权利要求书1页 说明书3页 附图1页

(54)实用新型名称

一种斜坡屋面整拼式钢龙骨瓦屋面

(57)摘要

本实用新型公开了一种斜坡屋面整拼式钢龙骨瓦屋面，包括建筑屋盖、阴沟部位卧瓦、烟道、挂瓦、烟道迎水瓦、屋脊瓦、钢制龙骨架、混凝土和自锁斜三角，所述建筑屋盖的顶部设有钢制龙骨架，所述钢制龙骨架的顶部设有挂瓦，所述建筑屋盖的顶部设有阴沟部位卧瓦，所述建筑屋盖顶部的右侧连通有烟道。本实用新型通过设置建筑屋盖、阴沟部位卧瓦、烟道、挂瓦、烟道迎水瓦、屋脊瓦、钢制龙骨架、混凝土和自锁斜三角，可使施工时达到安装质量好的功能，解决了由于瓦屋面外檐位置的特殊性，对屋面瓦的安装牢固性、耐久性及平整美观度的标准要求越来越高，现有市场上的施工方法不具备安装质量好功能的问题。

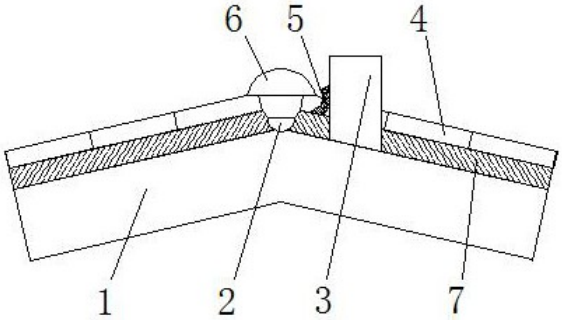

CN 209244108 U

1.一种斜坡屋面整拼式钢龙骨瓦屋面，包括建筑屋盖(1)、阴沟部位卧瓦(2)、烟道(3)、挂瓦(4)、烟道迎水瓦(5)、屋脊瓦(6)、钢制龙骨架(7)、混凝土(8)和自锁斜三角(9)，其特征在于：所述建筑屋盖(1)的顶部设有钢制龙骨架(7)，所述钢制龙骨架(7)的顶部设有挂瓦(4)，所述建筑屋盖(1)的顶部设有阴沟部位卧瓦(2)，所述建筑屋盖(1)顶部的右侧连通有烟道(3)，所述烟道(3)的左侧设有烟道迎水瓦(5)，所述挂瓦(4)的顶部设有屋脊瓦(6)。

2.根据权利要求1所述的一种斜坡屋面整拼式钢龙骨瓦屋面，其特征在于：所述钢制龙骨架(7)与建筑屋盖(1)采用水泥钉连接固定，所述挂瓦(4)统一挂在钢制龙骨架(7)上再采用铜丝与钢制龙骨架(7)进行固定连接。

3.根据权利要求1所述的一种斜坡屋面整拼式钢龙骨瓦屋面，其特征在于：所述建筑屋盖(1)为至少40cm厚C20细石砼持钉层，现场随浇随抹平，屋面排水沟和斜脊部位的阴阳角应清晰顺直，不得出现圆弧角，持钉层细石砼浇筑前，先沿正、斜屋脊冲筋，并在屋面中间做灰饼。

4.根据权利要求1所述的一种斜坡屋面整拼式钢龙骨瓦屋面，其特征在于：所述烟道迎水瓦(5)和烟道(3)以及屋脊瓦(6)和挂瓦(4)的连接处均使用混凝土(8)进行固定。

5.根据权利要求1所述的一种斜坡屋面整拼式钢龙骨瓦屋面，其特征在于：所述挂瓦(4)底部的两侧均固定连接有自锁斜三角(9)，所述挂瓦(4)在安装铺设时左右搭接以瓦相扣后平稳为准，每片瓦的瓦爪必须扣紧挂瓦条，对齐瓦缝，铺设时当遇到脊和排水沟时，边角处切割至满足要求。

一种斜坡屋面整拼式钢龙骨瓦屋面

技术领域

[0001] 本实用新型涉及建筑施工技术领域，具体为一种斜坡屋面整拼式钢龙骨瓦屋面。

背景技术

[0002] 近年来，斜坡屋面建筑日渐增多，特别是住宅小区，不分南北，不问气候条件，甚至有的地区通过规划行文，要求平改坡，造成大城市近年开发的小区，无论是在远近市郊，还是在交通干线两侧，涌现出大量小高层坡屋顶住宅，由于瓦屋面外檐位置的特殊性，对屋面瓦的安装牢固性、耐久性及平整美观度的标准要求越来越高，因此如何确保屋面瓦的安装质量成为瓦屋面施工的控制重点。

发明内容

[0003] 本实用新型的目的在于提供一种斜坡屋面整拼式钢龙骨瓦屋面，具备安装质量好的优点，解决了现有市场上屋面施工方法不具备安装质量好的问题。

[0004] 为实现上述目的，本实用新型提供如下技术方案：一种斜坡屋面整拼式钢龙骨瓦屋面，包括建筑屋盖、阴沟部位卧瓦、烟道、挂瓦、烟道迎水瓦、屋脊瓦、钢制龙骨架、混凝土和自锁斜三角，所述建筑屋盖的顶部设有钢制龙骨架，所述钢制龙骨架的顶部设有挂瓦，所述建筑屋盖的顶部设有阴沟部位卧瓦，所述建筑屋盖顶部的右侧连通有烟道，所述烟道的左侧设有烟道迎水瓦，所述挂瓦的顶部设有屋脊瓦。

[0005] 优选的，所述钢制龙骨架与建筑屋盖采用水泥钉连接固定，所述挂瓦统一挂在钢制龙骨架上再采用铜丝与钢制龙骨架进行固定连接。

[0006] 优选的，所述建筑屋盖为至少40cm厚C20细石砼持钉层，现场随浇随抹平，屋面排水沟和斜脊部位的阴阳角应清晰顺直，不得出现圆弧角，持钉层细石砼浇筑前，先沿正、斜屋脊冲筋，并在屋面中间做灰饼。

[0007] 优选的，所述烟道迎水瓦和烟道以及屋脊瓦和挂瓦的连接处均使用混凝土进行固定。

[0008] 优选的，所述挂瓦底部的两侧均固定连接有自锁斜三角，所述挂瓦在安装铺设时左右搭接以瓦相扣后平稳为准，每片瓦的瓦爪必须扣紧挂瓦条，对齐瓦缝，铺设时当遇到脊和排水沟时，边角处切割至满足要求。

[0009] 与现有技术相比，本实用新型的有益效果如下：

[0010] 1、本实用新型通过设置建筑屋盖、阴沟部位卧瓦、烟道、挂瓦、烟道迎水瓦、屋脊瓦、钢制龙骨架、混凝土和自锁斜三角，可使施工时达到安装质量好的功能，解决了由于瓦屋面外檐位置的特殊性，对屋面瓦的安装牢固性、耐久性及平整美观度的标准要求越来越高，现有市场上的施工方法不具备安装质量好功能的问题。

[0011] 2、本实用新型通过水泥钉，能够有效避免钢制龙骨架在安装后出现晃动影响使用的现象，提升了施工时的安装质量，通过建筑屋盖的施工要求，能够有效避免在施工时出现钢制龙骨架安装不牢的现象，减少了施工时的因建筑屋盖不平导致施工困难的情况，通过

混凝土，能够有效避免在部分拐角处瓦片无法卡接导致松动的现象，提升了瓦片的安装效率和安装稳定性，通过自锁斜三角，能够有效避免挂瓦在使用时出现松动脱离的现象，提升了挂瓦整体的稳定性和安全性。

附图说明

[0012] 图1为本实用新型结构示意图；

[0013] 图2为本实用新型右视图；

[0014] 图3为本实用新型挂瓦结构示意图。

[0015] 图中：1建筑屋盖、2阴沟部位卧瓦、3烟道、4挂瓦、5烟道迎水瓦、6屋脊瓦、7钢制龙骨架、8混凝土、9自锁斜三角。

具体实施方式

[0016] 下面将结合本实用新型实施例中的附图，对本实用新型实施例中的技术方案进行清楚、完整地描述，显然，所描述的实施例仅仅是本实用新型一部分实施例，而不是全部的实施例。基于本实用新型中的实施例，本领域普通技术人员在没有做出创造性劳动前提下所获得的所有其他实施例，都属于本实用新型保护的范围。

[0017] 请参阅图1-3，一种斜坡屋面整拼式钢龙骨瓦屋面，包括建筑屋盖1、阴沟部位卧瓦2、烟道3、挂瓦4、烟道迎水瓦5、屋脊瓦6、钢制龙骨架7、混凝土8和自锁斜三角9，建筑屋盖1为至少40cm厚C20细石砼持钉层，现场随浇随抹平，屋面排水沟和斜脊部位的阴阳角应清晰顺直，不得出现圆弧角，持钉层细石砼浇筑前，先沿正、斜屋脊冲筋，并在屋面中间做灰饼，通过建筑屋盖1的施工要求，能够有效避免在施工时出现钢制龙骨架7安装不牢的现象，减少了施工时的因建筑屋盖1不平导致施工困难的情况，建筑屋盖1的顶部设有钢制龙骨架7，钢制龙骨架7的顶部设有挂瓦4，钢制龙骨架7与建筑屋盖1采用水泥钉连接固定，挂瓦4统一挂在钢制龙骨架7上再采用铜丝与钢制龙骨架7进行固定连接，通过水泥钉，能够有效避免钢制龙骨架7在安装后出现晃动影响使用的现象，提升了施工时的安装质量，建筑屋盖1的顶部设有阴沟部位卧瓦2，建筑屋盖1顶部的右侧连通有烟道3，烟道3的左侧设有烟道迎水瓦5，烟道迎水瓦5和烟道3以及屋脊瓦6和挂瓦4的连接处均使用混凝土8进行固定，通过混凝土8，能够有效避免在部分拐角处瓦片无法卡接导致松动的现象，提升了瓦片的安装效率和安装稳定性，挂瓦4的顶部设有屋脊瓦6，挂瓦4底部的两侧均固定连接有自锁斜三角9，挂瓦4在安装铺设时左右搭接以瓦相扣后平稳为准，每片瓦的瓦爪必须扣紧挂瓦条，对齐瓦缝，铺设时当遇到脊和排水沟时，边角处切割至满足要求，通过自锁斜三角9，能够有效避免挂瓦4在使用时出现松动脱离的现象，提升了挂瓦4整体的稳定性和安全性。

[0018] 使用时，钢制龙骨架7与建筑屋盖1采用水泥钉连接固定，挂瓦4统一挂在钢制龙骨架7上，再采用铜丝与钢制龙骨架7绑扎固定，与常规木质龙骨瓦屋面相比，通过钢制龙骨架7使屋面整个系统更牢固可靠，耐腐蚀性好，耐久性更好，整拼式钢龙骨瓦屋面施工技术一次将挂瓦4安装平整，后续铺设瓦时无需时时拉线找平，直接在挂瓦竖条上安装瓦片即可，整体施工速度较现有工艺较快，钢制龙骨架7安装平整度可控性好，可保证屋面瓦基层的顺直平整度，铺设瓦时只需以角钢挂瓦竖条为基准线施工，整体成活观感顺直平整；铺设瓦时与常规卧瓦施工方法相比，大面无二次砂浆污染，通过上述结构的配合可使装置达到施工

质量好的功能，适合推广使用。

[0019] 综上所述：该斜坡屋面整拼式钢龙骨瓦屋面，通过建筑屋盖1、阴沟部位卧瓦2、烟道3、挂瓦4、烟道迎水瓦5、屋脊瓦6、钢制龙骨架7、混凝土8和自锁斜三角9，解决了由于瓦屋面外檐位置的特殊性，对屋面瓦的安装牢固性、耐久性及平整美观度的标准要求越来越高，现有市场上的施工方法不具备安装质量好功能的问题。

[0020] 尽管已经示出和描述了本实用新型的实施例，对于本领域的普通技术人员而言，可以理解在不脱离本实用新型的原理和精神的情况下可以对这些实施例进行多种变化、修改、替换和变型，本实用新型的范围由所附权利要求及其等同物限定。

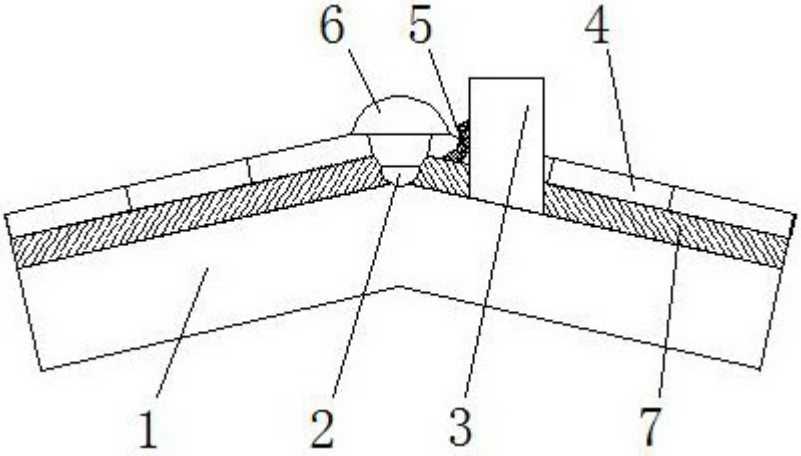

图1

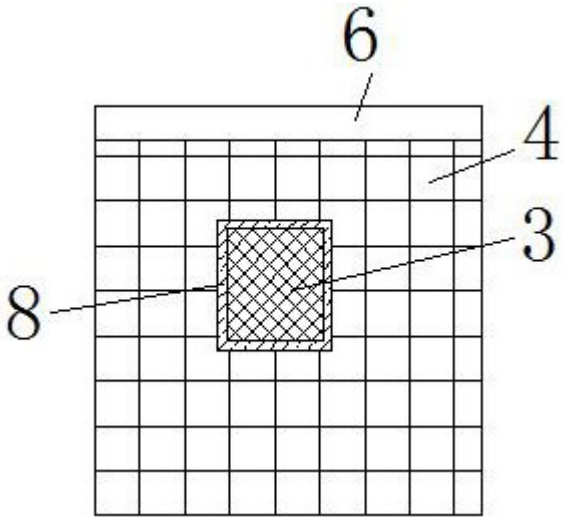

图2

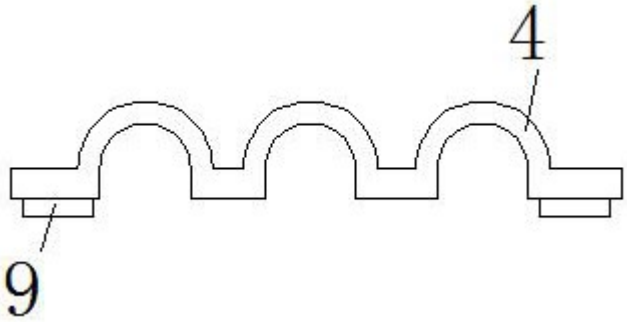

图3