(19)中华人民共和国国家知识产权局

(12)实用新型专利

(10)授权公告号 CN 211593598 U
(45)授权公告日 2020.09.29

(21)申请号 201922446362.4

(22)申请日 2019.12.30

(73)专利权人 苏州泰达奇包装有限公司
地址 215000 江苏省苏州市吴中区胥口镇古村路89号2幢

(72)发明人 邹晴

(51)Int.Cl.
B65D 81/03(2006.01)

权利要求书1页 说明书2页 附图1页

(54)实用新型名称

一种球形充气袋

(57)摘要

本实用新型公开了一种球形充气袋，包括：充气袋本体；所述充气袋本体包括：第一层薄膜和第二层薄膜；所述第一层薄膜和第二层薄膜之间下端连接，上端设有气阀；所述第一层薄膜和第二层薄膜之间一侧设有封边线，另一侧为开口；当产品放入后，将第一层薄膜和第二层薄膜之间另一侧的开口热封，并通过气阀充气完成后形成密闭球形。通过上述方式，本实用新型结构简单，使用方便，该充气袋结构能够更好保护产品，形成球形缓冲区，满足产品特殊需求。

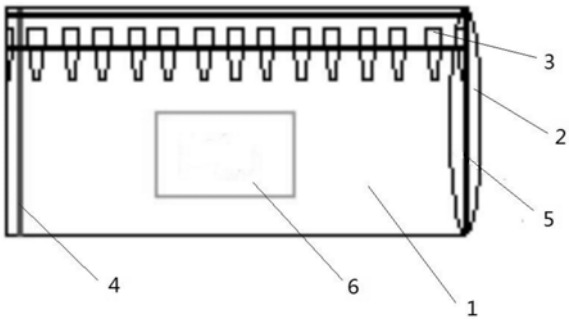

CN 211593598 U

1.一种球形充气袋，其特征在于：包括：充气袋本体；所述充气袋本体包括：第一层薄膜和第二层薄膜；所述第一层薄膜和第二层薄膜之间下端连接，上端设有气阀；所述第一层薄膜和第二层薄膜之间一侧设有封边线，另一侧为开口；当产品放入后，将第一层薄膜和第二层薄膜之间另一侧的开口热封，并通过气阀充气完成后形成密闭球形。

2.根据权利要求1所述的球形充气袋，其特征在于：所述气阀可为单阀或连续气阀。

3.根据权利要求1或2所述的球形充气袋，其特征在于：所述第一层薄膜和第二层薄膜为一个整体薄膜；所述整体薄膜对折上下对折形成第一层薄膜和第二层薄膜。

4.根据权利要求3所述的球形充气袋，其特征在于：所述整体薄膜下边长度为侧边长度的2倍。

一种球形充气袋

技术领域

[0001] 本实用新型涉及一种充气袋的改进，特别涉及一种结构简单，使用方便，该充气袋结构能够更好保护产品，形成球形缓冲区，满足产品特殊需求的球形充气袋。

背景技术

[0002] 充气袋，英文名AIR bag。在包装行业还有以下别称：缓冲袋、充气袋、填充袋、空气袋、内衬袋、单向进气袋、箱包填充袋、缓冲填充袋袋等等。它的种类主要有以下两种：PE缓冲充气袋和复合缓冲充气袋；但是现有的充气袋都事由单个空腔，不能有效的保护产品。

实用新型内容

[0003] 本实用新型主要解决的技术问题是提供一种结构简单，使用方便，该充气袋结构能够更好保护产品，形成球形缓冲区，满足产品特殊需求的球形充气袋。

[0004] 为达到上述目的，本实用新型采用的技术方案是：一种球形充气袋，包括：充气袋本体；所述充气袋本体包括：第一层薄膜和第二层薄膜；所述第一层薄膜和第二层薄膜之间下端连接，上端设有气阀；所述第一层薄膜和第二层薄膜之间一侧设有封边线，另一侧为开口；当产品放入后，将第一层薄膜和第二层薄膜之间另一侧的开口热封，并通过气阀充气完成后形成密闭球形。

[0005] 优选的，所述气阀可为单阀或连续气阀。

[0006] 优选的，所述第一层薄膜和第二层薄膜为一个整体薄膜；所述整体薄膜对折上下对折形成第一层薄膜和第二层薄膜。

[0007] 优选的，所述整体薄膜下边长度为侧边长度的2倍。

[0008] 本实用新型的有益效果是：本实用新型所述的一种球形充气袋，结构简单，使用方便，该充气袋结构能够更好保护产品，形成球形缓冲区，满足产品特殊需求。

附图说明

[0009] 下面结合附图对本实用新型技术方案作进一步说明：

[0010] 附图1为本实用新型所述的球形充气袋的结构示意图。

[0011] 附图2为本实用新型所述的球形充气袋充气完成后的结构示意图。

[0012] 其中：1、第一层薄膜；2、第二层薄膜；3、气阀；4、封边线；5、开口；6、产品。

具体实施方式

[0013] 下面结合附图对本实用新型的较佳实施例进行详细阐述，以使本实用新型的优点和特征能更易于被本领域技术人员理解，从而对本实用新型的保护范围做出更为清楚明确的界定。

[0014] 请参阅图1和图2，本实用新型包括：

[0015] 为解决上述技术问题，本实用新型采用的一个技术方案是一种球形充气袋，包括：

充气袋本体;所述充气袋本体包括:第一层薄膜1和第二层薄膜2;所述第一层薄膜1和第二层薄膜2之间下端连接,上端设有气阀3;所述第一层薄膜1和第二层薄膜2之间一侧设有封边线4,另一侧为开口5;当产品6放入后,将第一层薄膜1和第二层薄膜2之间另一侧的开口5热封,并通过气阀3充气完成后形成密闭球形。

[0016] 所述气阀3可为单阀或连续气阀3。

[0017] 所述第一层薄膜1和第二层薄膜2为一个整体薄膜;所述整体薄膜对折上下对折形成第一层薄膜1和第二层薄膜2;所述整体薄膜下边长度为侧边长度的2倍。

[0018] 使用时,将产品6通过开口5放入第一层薄膜1和第二层薄膜2之间,然后将开口5热封封边,然后通过气阀3充气形成密闭球形,最后密封气阀3即可。

[0019] 本实用新型的有益效果是:本实用新型所述的一种球形充气袋,结构简单,使用方便,该充气袋结构能够更好保护产品,形成球形缓冲区,满足产品特殊需求。

[0020] 上述实施例只为说明本实用新型的技术构思及特点,其目的在于让熟悉此项技术的人士能够了解本实用新型的内容并加以实施,并不能以此限制本实用新型的保护范围,凡根据本实用新型精神实质所作的等效变化或修饰,都应涵盖在本实用新型的保护范围内。

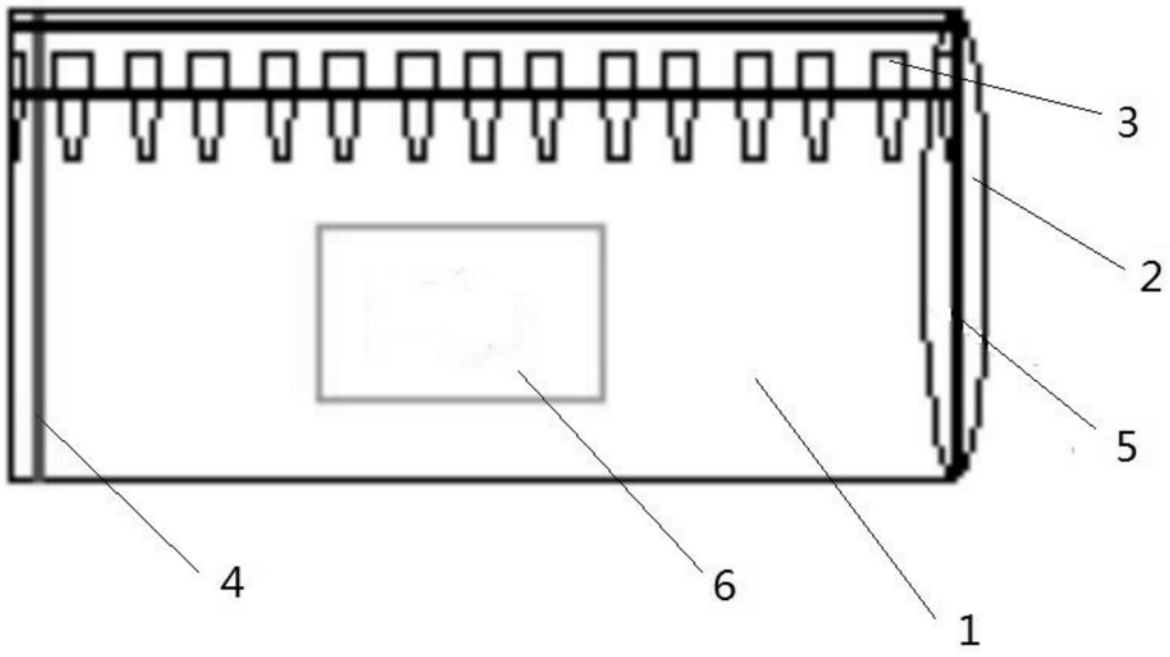

图1

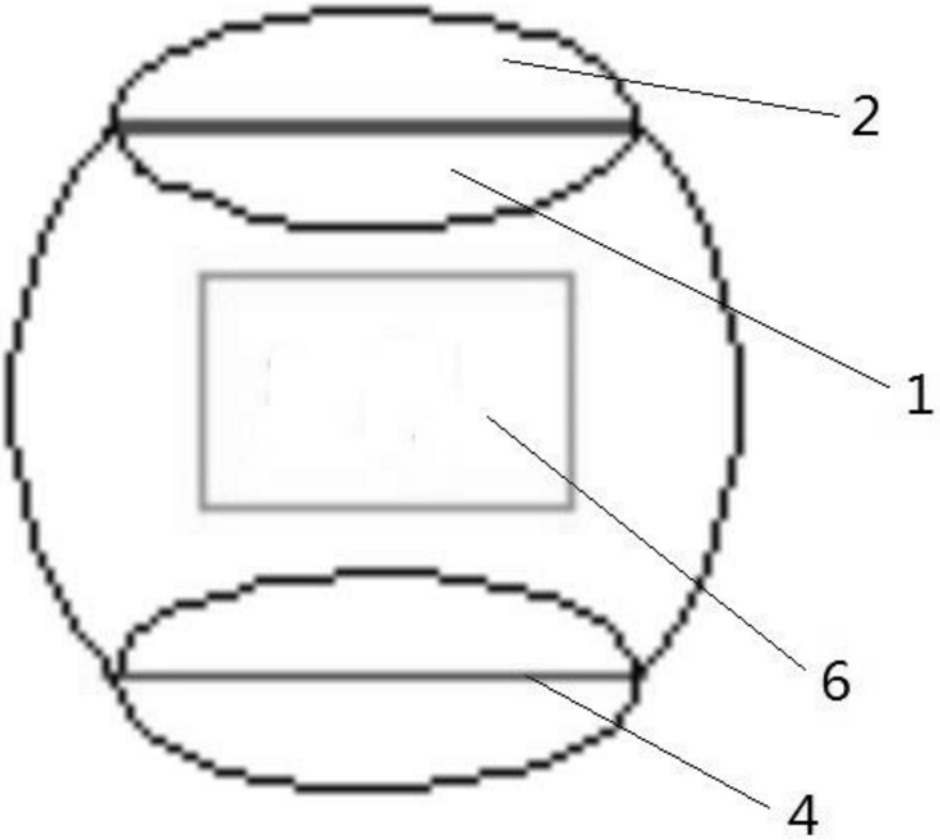

图2