(19)中华人民共和国国家知识产权局

(12)实用新型专利

(10)授权公告号 CN 208974962 U
(45)授权公告日 2019.06.14

(21)申请号 201820208850.4

(22)申请日 2018.02.06

(73)专利权人 邛崃市医疗中心医院
地址 611530 四川省成都市邛崃市临邛镇杏林路172号

(72)发明人 李小群 闫莉云 殷家芳 吴清华 罗惠 代江丽 祝容 张静 李莉

(74)专利代理机构 四川力久律师事务所 51221
代理人 熊晓果 刘童笛

(51)Int.Cl.
*A61M 37/00*(2006.01)

权利要求书1页 说明书3页 附图4页

(54)实用新型名称

一种中药塌渍包

(57)摘要

本实用新型公开了一种中药塌渍包，包含袋一和袋二，所述袋一包含腔体一，所述腔体一上开口一，所述袋二包含腔体二，所述腔体二上设有开口二，所述腔体一用于放置中药包，所述袋一的底部设有渗透部件，所述袋二用于放置加热部件，所述腔体一和腔体二的大小、形状均适配。采用本装置能够有效降低中药塌渍的操作难度，提高工作效率，节省医护人员的工作强度和操作时间，减轻患者的医疗成本，避免污染患者衣物，方便患者自行操作进行敷药，不必频繁奔赴医院现场治疗，有利于加快患者康复，减轻门诊就诊压力。

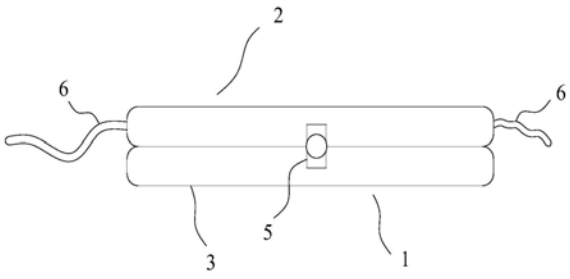


CN 208974962 U

1.一种中药塌渍包,其特征在于,包含袋一(1)和袋二(2),所述袋一(1)包含腔体一,所述腔体一上开口一,所述袋二(2)包含腔体二,所述腔体二上设有开口二,所述腔体一用于放置中药包,所述袋一(1)的底面设有渗透部件(3),所述袋二(2)用于放置加热部件,所述腔体一和腔体二的大小、形状均适配。

2.根据权利要求1所述的一种中药塌渍包,其特征在于,所述袋一(1)的顶面设有防水部件(4)。

3.根据权利要求1所述的一种中药塌渍包,其特征在于,所述袋一(1)和袋二(2)之间设有连接部件一(5)。

4.根据权利要求3所述的一种中药塌渍包,其特征在于,所述连接部件一(5)为魔术贴或锁扣。

5.根据权利要求1所述的一种中药塌渍包,其特征在于,所述袋一(1)和袋二(2)为一体成型构件。

6.根据权利要求1-5任一所述的一种中药塌渍包,其特征在于,所述渗透部件(3)可拆卸的连接在所述袋一(1)上。

7.根据权利要求1-5任一所述的一种中药塌渍包,其特征在于,所述加热部件为暖水袋或暖宝宝。

8.根据权利要求1-5任一所述的一种中药塌渍包,其特征在于,所述袋二(2)上设有连接部件二(6)。

9.根据权利要求8所述的一种中药塌渍包,其特征在于,所述连接部件二(6)为两条绳子或松紧带,所述松紧带的端部设有魔术贴。

10.根据权利要求1-5任一所述的一种中药塌渍包,其特征在于,所述开口一和开口二上均设有封口部件。

# 一种中药塌渍包

## 技术领域

[0001] 本实用新型涉及医疗用品技术领域，特别涉及一种中药塌渍包。

## 背景技术

[0002] 中药塌渍是将中草药装入布袋内，完全浸泡后蒸煮半小时，热敷于患处或特定穴位的一种技术操作，临床使用较为广泛。通过运用温通经络，行气活血，消肿散结，祛湿散寒，止痛消肿等法达到防病保健，治病强身的目的。可运用于妇科，内科，儿科，骨伤科等，在现今大力推广中医适宜技术的大形势下，此疗法的广泛应用势在必行。

[0003] 现有的中药塌渍是将配置好的中药放入药包后煎熟，然后直接湿敷于患处，并辅以红外线灯进行热疗，操作过程繁琐，患者舒适度欠佳，还容易污染患者衣物，同时患者在院外难以自行操作完成敷药。

## 实用新型内容

[0004] 本实用新型的目的在于克服现有技术中进行中药塌渍操作过程繁琐，患者舒适度欠佳，还容易污染患者衣物，患者无法自行完成敷药等上述不足，提供一种中药塌渍包。

[0005] 为了实现上述目的，本实用新型提供了以下技术方案：

[0006] 一种中药塌渍包，包含袋一和袋二，所述袋一包含腔体一，所述腔体一上开口一，所述袋二包含腔体二，所述腔体二上设有开口二，所述腔体一用于放置中药包，所述袋一的底面设有渗透部件，所述袋二用于放置加热部件，所述腔体一和腔体二的大小、形状均适配。

[0007] 采用本实用新型所述的一种中药塌渍包，将中药包用开水均匀淋烫湿，保证药粉充分淋湿，然后用压舌板轻压擀拭使中药包不滴水，然后通过开口一放入袋一的腔体一内，将所述袋一设有渗透部件的底面敷于治疗部位，将加热部件通过开口二放入袋二的腔体二中，然后将所述袋二覆盖在所述袋一上，使所述加热部件给中药包加热，使患者收到持续的热敷，中药塌渍包可以循环使用也可以作为一次性用品，采用本装置能够有效降低中药塌渍的操作难度，提高工作效率，节省医护人员的工作强度和操作时间，减轻患者的医疗成本，避免污染患者衣物，方便患者自行操作进行敷药，不必频繁奔赴医院现场治疗，有利于加快患者康复，减轻门诊就诊压力。

[0008] 优选的，所述袋一的顶面设有防水部件。

[0009] 采用上述设置方式，避免污染加热部件。

[0010] 优选的，所述袋一和袋二之间设有连接部件一。

[0011] 进一步优选的，所述连接部件一为魔术贴或锁扣。

[0012] 采用上述设置方式，在敷药时能够使所述袋二与袋一连接紧密，便于保证所述加热部件对中药包的覆盖和贴合，有利于持续稳定的加热，提高敷药的效果。

[0013] 优选的，所述袋一和袋二为一体成型构件。

[0014] 采用上述设置方式，便于存放及收纳，避免遗失。

[0015] 优选的，所述渗透部件可拆卸的连接在所述袋一上。

[0016] 为避免传染或交叉感染，不同患者的使用过的渗透部件需要更换，采用上述设置方式，能够便于更换所述渗透部件，所述渗透部件可以为医用纱布等能够便于药汁浸透的用品。

[0017] 优选的，所述加热部件为暖水袋或暖宝宝。

[0018] 优选的，所述袋二上设有连接部件二。

[0019] 进一步优选的，所述连接部件二为两条绳子或松紧带，所述松紧带的端部设有魔术贴。

[0020] 由于敷药患处可能遍布周身各处，一些部位难以水平放置，采用上述设置方式，通过所述连接部件二将所述袋二连同袋一绑在身体上，避免歪斜掉落，便于敷药，进一步使药包紧贴患处，若采用绳子，两条绳子可长短不同，便于调整拴结位置，避免拴结位置引起患者不适。

[0021] 优选的，所述开口一和开口二上均设有封口部件。

[0022] 采用上述设置方式，在装入或取出加热部件或中药包时打开所述封口部件，装入后能够关闭所述封口部件，所述封口部件可以采用系带、拉链或按扣等，避免所述加热部件或中药包在敷药的过程中掉落。

[0023] 综上所述，与现有技术相比，本实用新型的有益效果是：

[0024] 1、采用本实用新型所述的一种中药塌渍包，能够有效降低中药塌渍的操作难度，提高工作效率，节省医护人员的工作强度和操作时间，减轻患者的医疗成本，避免污染患者衣物，方便患者自行操作进行敷药，不必频繁奔赴医院现场治疗，有利于加快患者康复，减轻门诊就诊压力。

[0025] 2、采用本实用新型所述的一种中药塌渍包，便于保证所述加热部件对中药包的覆盖和贴合，有利于持续稳定的加热，提高敷药的效果。

[0026] 3、采用本实用新型所述的一种中药塌渍包，有利于持续稳定的加热，提高敷药的效果。

[0027] 4、采用本实用新型所述的一种中药塌渍包，避免所述加热部件或中药包在敷药的过程中掉落。

[0028] 附图说明：

[0029] 图1为本实用新型所述的一种中药塌渍包的结构示意图；

[0030] 图2为实施例1中的袋一的结构仰视图；

[0031] 图3为实施例1中的袋一的结构俯视图；

[0032] 图4为实施例1中的一种中药塌渍包的使用示意图；

[0033] 图5为实施例2中的一种中药塌渍包的结构示意图；

[0034] 图6为实施例3中的一种中药塌渍包的结构仰视图；

[0035] 图7为实施例3中的一种中药塌渍包的结构俯视图；

[0036] 图8为实施例3中的一种中药塌渍包的使用示意图。

[0037] 图中标记：1-袋一，2-袋二，3-渗透部件，4-防水部件，5-连接部件一，6-连接部件二。

## 具体实施方式

[0038] 下面结合附图及具体实施例对本实用新型作进一步的详细描述。但不应将此理解为本实用新型上述主题的范围仅限于以下的实施例，凡基于本实用新型内容所实现的技术均属于本实用新型的范围。

[0039] 实施例1

[0040] 如图1-3所示，本实用新型所述的一种中药塌渍包，包含袋一1和袋二2，所述袋一1包含腔体一，所述腔体一上开口一，所述袋二2包含腔体二12，所述腔体二上设有开口二，所述腔体一用于放置中药包，所述袋一1的底面设有渗透部件3，顶面设有防水部件4，所述渗透部件3为医用纱布、渗透膜等透水敷料，所述袋二2用于放置加热部件，所述加热部件为暖水袋或暖宝宝，所述腔体一和腔体二的大小、形状均适配，所述袋一1和袋二2之间设有连接部件一5，所述连接部件一5为锁扣，所述袋二2上设有连接部件二6，所述连接部件二6为两条绳子。

[0041] 使用时，如图4，将所述袋一1设有所述渗透部件3的一面敷于患处，然后将所述袋二2覆盖于所述袋一1上，通过所述锁扣使所述袋二2与袋一1之间的位置保持相对固定，然后将所述袋二2上的两条绳子绑在身上，使中药塌渍包稳定贴合患处进行敷药。

[0042] 实施例2

[0043] 如图5所示，本实用新型所述的一种中药塌渍包，其结构与实施例1大致相同，其不同之处在于，所述连接部件一5为魔术贴，所述连接部件二6为两条松紧带，所述松紧带的端部设有魔术贴，所述渗透部件3可粘结在所述袋一1的一侧，使用完毕后即可撕下，便于更换，避免交叉感染。

[0044] 实施例3

[0045] 如图6-7所示，本实用新型所述的一种中药塌渍包，其结构与实施例2大致相同，其不同之处在于，所述袋一1和袋二2为一体成型构件，使用时如图8，将所述袋一1设有所述渗透部件3的一面敷于患处，然后将所述袋二2折叠后覆盖于所述袋一1上，最后通过两条松紧带上的魔术贴将中药塌渍包固定在身上。

[0046] 以上所述仅为本实用新型的较佳实施例而已，并不用以限制本实用新型，凡在本实用新型的精神和原则之内所作的任何修改、等同替换和改进等，均应包含在本实用新型的保护范围之内。

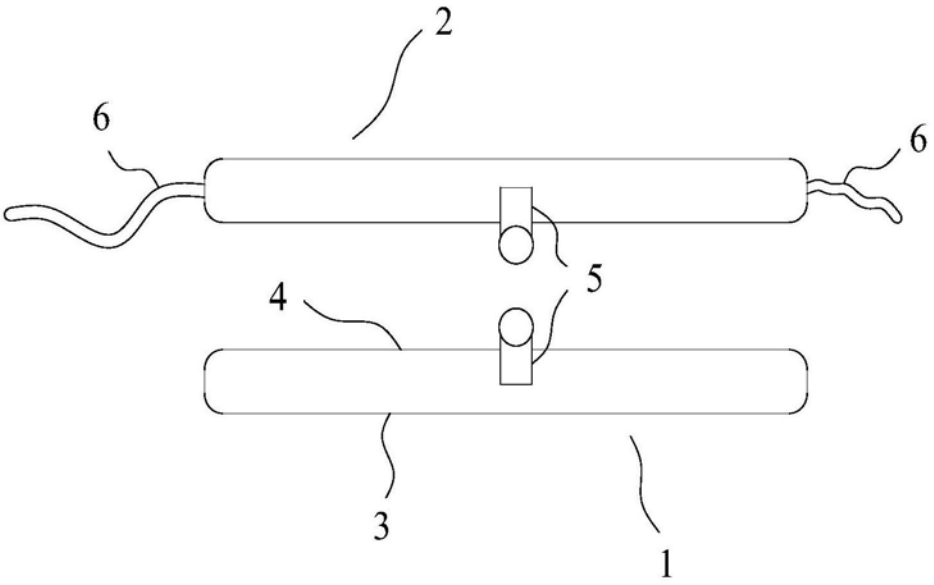


图1

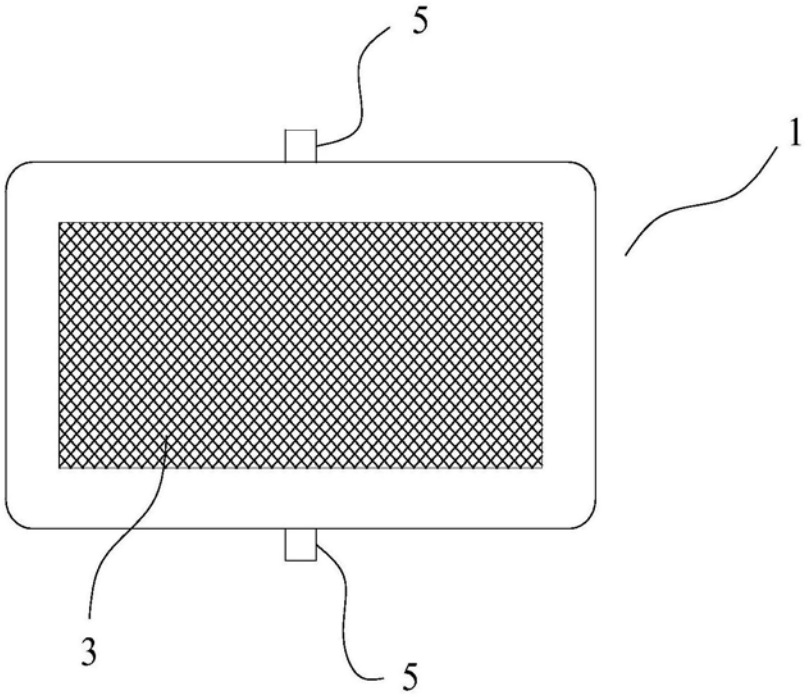


图2

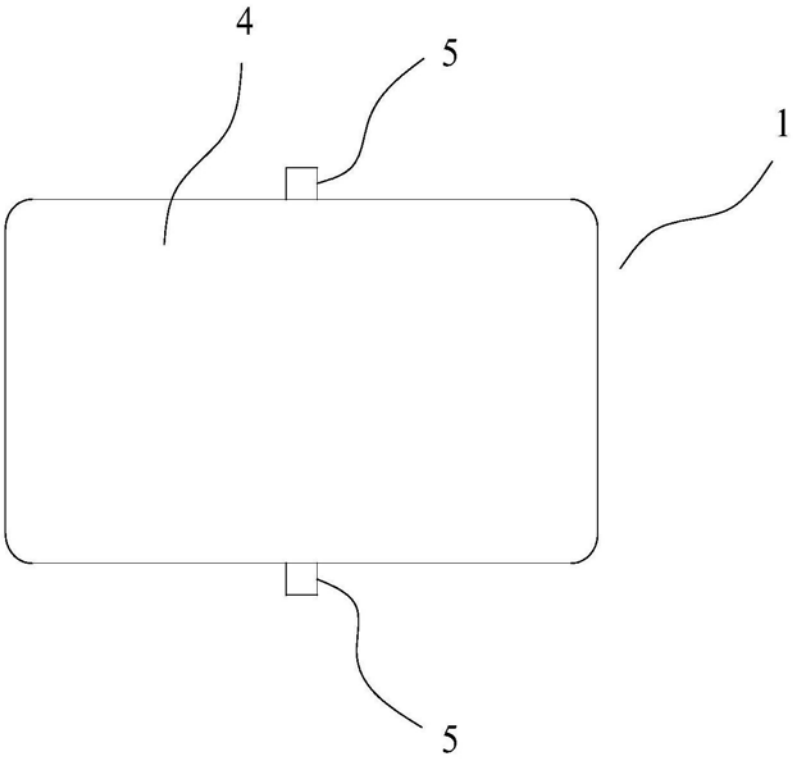


图3

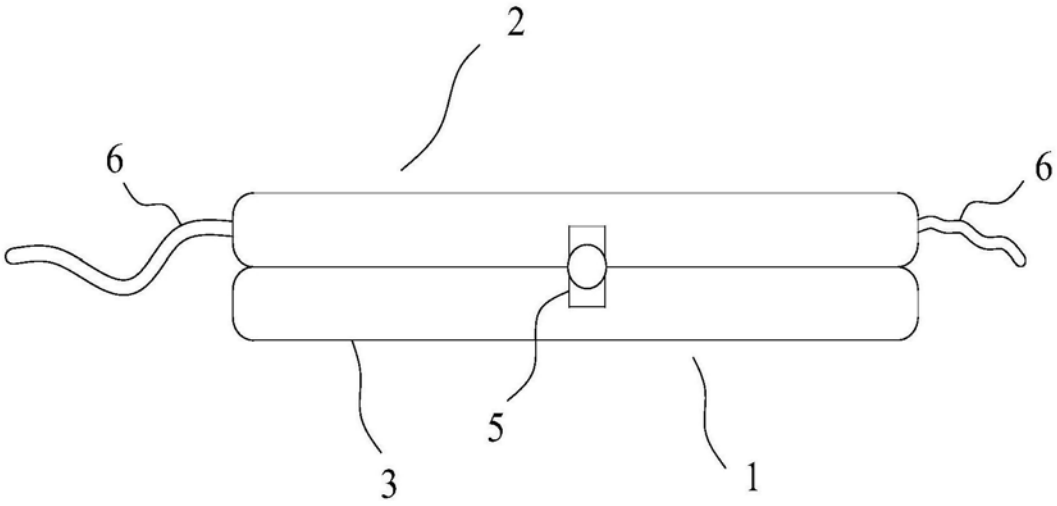


图4

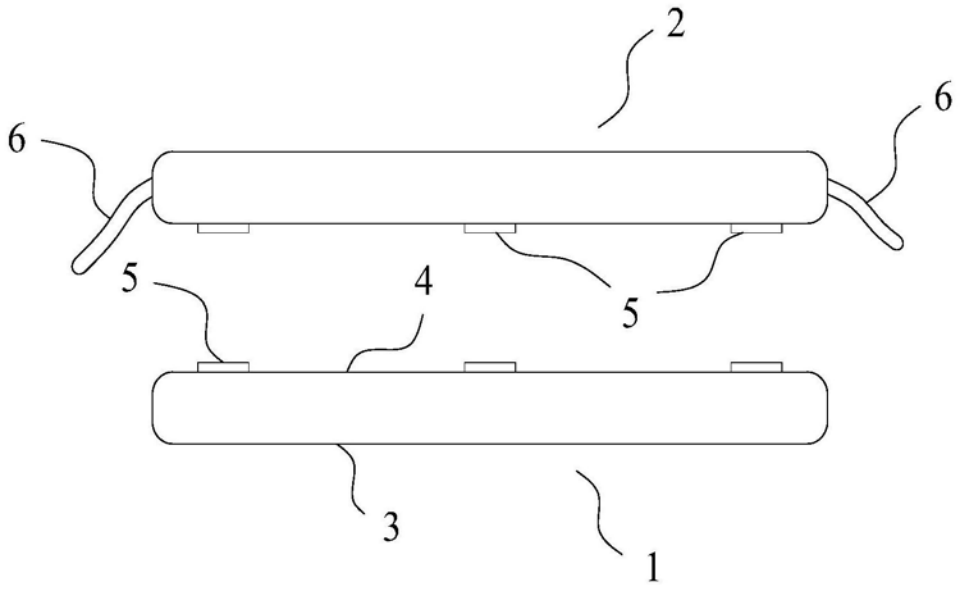


图5

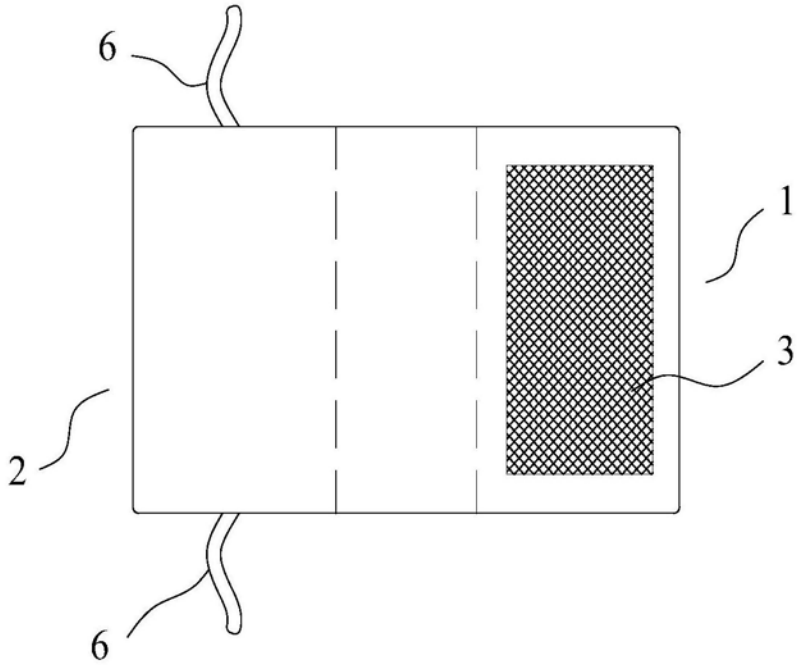


图6

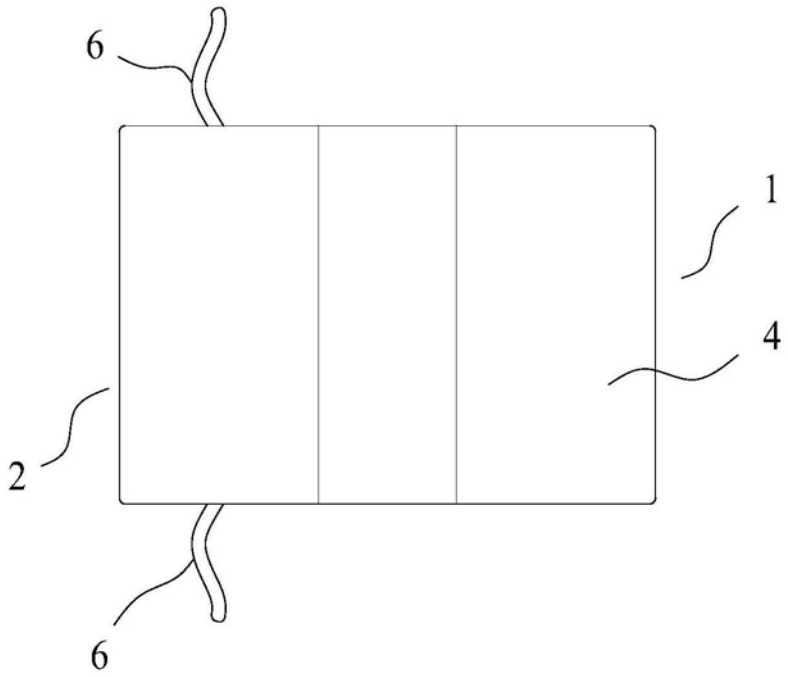


图7

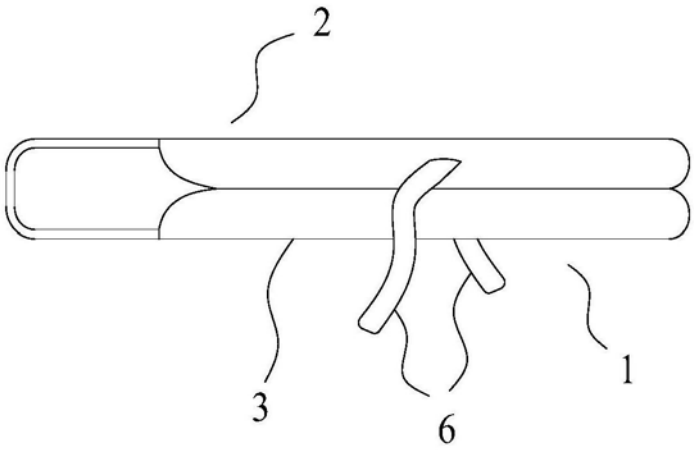


图8