(19) OFICINA ESPAÑOLA DE PATENTES Y MARCAS

ESPAÑA

(11) Número de publicación: **1 069 085**

(21) Número de solicitud: U 200801803

(51) Int. Cl.:

F16D 48/10 (2006.01)

(12) SOLICITUD DE MODELO DE UTILIDAD U

(22) Fecha de presentación: **01.09.2008**

(30) Prioridad: **13.09.2007 TR u 2007 06326**

(43) Fecha de publicación de la solicitud: **01.02.2009**

(71) Solicitante/s: **TEMSA Sanayi ve Ticaret A.S.**
(TEMSA SAN. VE TIC. A.S.)
Mersin Yolu Üzeri 10 Km. P.K. 480
Seyhan, Adana 01323, TR

(72) Inventor/es: **Sahin, Ismail y**
Atalay, Bahadir

(74) Agente: **Illescas Taboada, Manuel**

(54) Título: **Dispositivo de seguridad de no activación del motor cuando el vehículo está embragado.**

ES 1 069 085 U

DESCRIPCIÓN

Dispositivo de seguridad de no activación del motor cuando el vehículo está embragado.

Asunto de la invención

Esta invención se refiere a la no activación de un motor cuando el vehículo está embragado como precaución de seguridad en autobuses y vehículos similares que tienen cajas de cambio manuales.

Estado de la técnica anterior

En el presente estado de la técnica, en los vehículos a motor que tienen cajas de cambio manuales, la activación del motor es independiente de la situación de que el vehículo esté embragado o no. El motor puede activarse incluso cuando el vehículo está embragado. Girar el interruptor de encendido cuando el vehículo está embragado da como resultado el movimiento hacia delante o hacia atrás del vehículo de un modo desconcertante y repentino. A menos que se tire del freno de mano del vehículo, el vehículo puede golpear los objetos o personas que permanezcan delante o detrás del vehículo y dar como resultado accidentes peligrosos.

Descripción detallada de la invención

Con esta invención se proporciona una mejora en las precauciones de seguridad para la activación del motor en los vehículos que tienen cajas de cambio manuales. La activación del motor ocurre únicamente cuando la palanca del vehículo está en punto muerto. Esta ventaja la proporciona un detector (4) que está situado en la caja de cambios (5) y que detecta la posición de embragado del vehículo; y un relé (2) que está situado sobre la conexión eléctrica entre el interruptor de encendido del vehículo (1) y el motor de arranque (3).

El detector (4) que está situado en la caja de cambios (5) envía señales al relé (2) cuando el vehículo está en una posición embragada. Durante este periodo de recepción de señales eléctricas, el relé (2) bloquea la conexión eléctrica entre el interruptor de encendido del vehículo (1) y el motor de arranque (3).

Por lo tanto, como el vehículo no puede ponerse en marcha cuando está embragado, se evita que se mueva hacia delante o hacia atrás de forma repentina y desconcertante.

Además, con esta invención, se evita que los niños o las personas que no saben usar un coche lo pongan en marcha mientras está embragado, por lo que se aumenta la seguridad general.

Breve descripción de los dibujos

La descripción de los dibujos relacionados con la invención es la siguiente.

Figura 1: es la visualización esquemática del envío de señales al relé (2), que está montado entre el interruptor de encendido (1) y el motor de arranque (3), de acuerdo con la información de situación de embragado del detector (4) que está situado en la caja de cambios (5).

Breve descripción de las referencias

1: interruptor de encendido

2: relé

3: motor de arranque

4: detector

5: caja de cambios

REIVINDICACIONES

1. Un dispositivo de seguridad relacionado con la activación del motor en autobuses o vehículos similares que tienen cajas de cambio manuales, y que está **caracterizado** por comprender un detector (4) de detección de si el vehículo está embragado, dispuesto en la caja de cambios (5) y un relé, montado sobre la conexión eléctrica entre el interruptor de encendido del vehículo (1) y el motor de arranque (3), que se activa mediante el detector (4) y bloquea la conexión eléctrica entre el interruptor de encendido del vehículo (1) y el motor de arranque (3), cuando el vehículo está embragado.

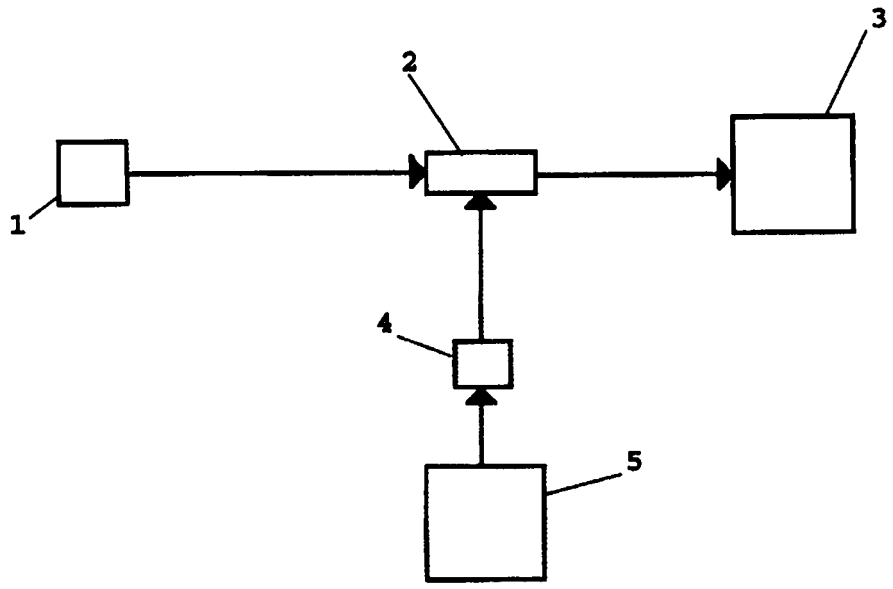

Figura 1