(19)中华人民共和国国家知识产权局

(12)实用新型专利

(10)授权公告号 CN 205648736 U
(45)授权公告日 2016.10.19

(21)申请号 201620304473.5

(22)申请日 2016.04.13

(73)专利权人 陈心田
地址 363403 福建省漳州市东山县陈城镇岐下村236号

(72)发明人 陈心田

(51)Int.Cl.
A01K 63/00(2006.01)

权利要求书1页 说明书2页 附图2页

(54)实用新型名称

一种方便投食的鲍鱼养殖箱

(57)摘要

本实用新型涉及一种方便投食的鲍鱼养殖箱，包含由多个养殖笼叠加而成的养殖箱本体，所述养殖笼的侧面均设置有方便取出鲍鱼的可开启栅门，所述多个养殖笼均在其上下两面的中心位置设置有通孔；所述通孔之间可拆卸地穿过设置有物料放置装置，所述物料放置装置包含一根固定辊，所述固定辊从下往上按等间距设置有和所述通孔配合的物料放置盘。所述物料放置盘均设置有用于固定水藻的凸块。本实用新型将鲍鱼所需的饲料简单的固定于凸块上，再将整个物料放置装置穿过通孔放置于养殖箱本体内，饲料即可被放置于各个养殖笼内。本实用新型改变了传统养殖笼需要通过各个养殖笼的可开启栅门依次投料的方法，使鲍鱼养殖的投料过程变的简单快捷。

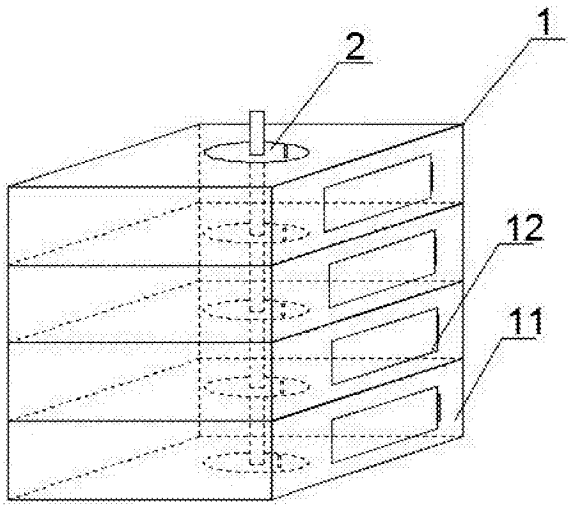

CN 205648736 U

1.一种方便投食的鲍鱼养殖箱，包含由多个养殖笼叠加而成的养殖箱本体，所述养殖笼的侧面均设置有方便取出鲍鱼的可开启栅门，其特征在于：所述多个养殖笼均在其上下两面的中心位置设置有通孔，最底端的所述养殖笼在其下端的所述通孔设置有网格；所述通孔之间可拆卸地穿过设置有物料放置装置，所述物料放置装置包含一根固定辊，所述固定辊从下往上按等间距设置有和所述通孔配合的物料放置盘。

2.根据权利要求1所述的一种方便投食的鲍鱼养殖箱，其特征在于：所述物料放置盘的直径小于所述通孔的直径1-3mm。

3.根据权利要求1所述的一种方便投食的鲍鱼养殖箱，其特征在于：所述物料放置盘均设置有用于固定水藻的凸块。

一种方便投食的鲍鱼养殖箱

技术领域

[0001] 本实用新型涉及鲍鱼养殖领域，具体指有一种方便投食的鲍鱼养殖箱。

背景技术

[0002] 鲍鱼的营养价值极为丰富，含有二十种氨基酸，每百克鲜鲍鱼肉含丰富蛋白质23.4克，脂肪3.4克，无机盐钙32毫克，3.0毫克，铁还有相当量的碘，锌，磷和维生素A，D，B1等。

[0003] 鲍鱼的营养价值虽然高，但是鲍鱼的养殖条件要求较高。鲍鱼对水质的要求特别高，必须经过杀菌消毒的海水才能投入使用，另外，养殖鲍鱼的水藻也必须使用新鲜水藻。鲍鱼的摄食量不高，一次性投放过多水藻的话，水藻很容易腐化从而造成海水变质变臭。因而，养殖鲍鱼需要每隔一段时间就投入一次新鲜水藻，使得鲍鱼的养殖过程中工作量极大。

[0004] 针对上述的现有技术存在的问题设计方便投食的鲍鱼养殖箱是本实用新型研究的目的。

实用新型内容

[0005] 针对上述现有技术存在的问题，本实用新型在于提供一种方便投食的鲍鱼养殖箱，能够有效解决上述现有技术存在的问题。

[0006] 本实用新型的技术方案是：

[0007] 一种方便投食的鲍鱼养殖箱，包含由多个养殖笼叠加而成的养殖箱本体，所述养殖笼的侧面均设置有方便取出鲍鱼的可开启栅门，所述多个养殖笼均在其上下两面的中心位置设置有通孔，最底端的所述养殖笼在其下端的所述通孔设置有网格；所述通孔之间可拆卸地穿过设置有物料放置装置，所述物料放置装置包含一根固定辊，所述固定辊从下往上按等间距设置有和所述通孔配合的物料放置盘。

[0008] 所述物料放置盘的直径小于所述通孔的直径1-3mm。

[0009] 所述物料放置盘均设置有用于固定水藻的凸块。

[0010] 本实用新型的优点：

[0011] 本实用新型结构简单合理，通过将鲍鱼所需的饲料，例如水藻等，简单的固定于凸块上，再将整个物料放置装置穿过通孔放置于养殖箱本体内，饲料即可被放置于各个养殖笼内。本使用新型改变了传统养殖笼需要通过各个养殖笼的可开启栅门依次投料的方法，使鲍鱼养殖的投料过程变的简单快捷，减少大量人力。

附图说明

[0012] 图1为本实用新型的养殖箱本体示意图。

[0013] 图2为本实用新型的物料放置装置示意图。

[0014] 图3为本实用新型的使用状态图。

具体实施方式

[0015] 为了便于本领域技术人员理解，现将实施例结合附图对本实用新型的结构作进一步详细描述：

[0016] 参考图1-3，一种方便投食的鲍鱼养殖箱，包含由多个养殖笼11叠加而成的养殖箱本体1，所述养殖笼11的侧面均设置有方便取出鲍鱼的可开启栅门12，所述多个养殖笼11均在其上下两面的中心位置设置有通孔4，最底端的所述养殖笼11在其下端的所述通孔4设置有网格5；所述通孔4之间可拆卸地穿过设置有物料放置装置2，所述物料放置装置2包含一根固定辊21，所述固定辊21从下往上按等间距设置有和所述通孔4配合的物料放置盘22。

[0017] 所述物料放置盘22的直径小于所述通孔4的直径1-3mm。

[0018] 所述物料放置盘22均设置有用于固定水藻的凸块3。

[0019] 使用时，如图3所示，将物料放置装置2取出，将水藻等鲍鱼饲料固定于凸块3上，再将整个物料放置装置2穿过通孔4放入养殖箱本体1中，物料放置盘22即可被放置到各个养殖笼11上。

[0020] 以上所述仅为本实用新型的较佳实施例，凡依本实用新型申请专利范围所做的均等变化与修饰，皆应属于本实用新型的涵盖范围。

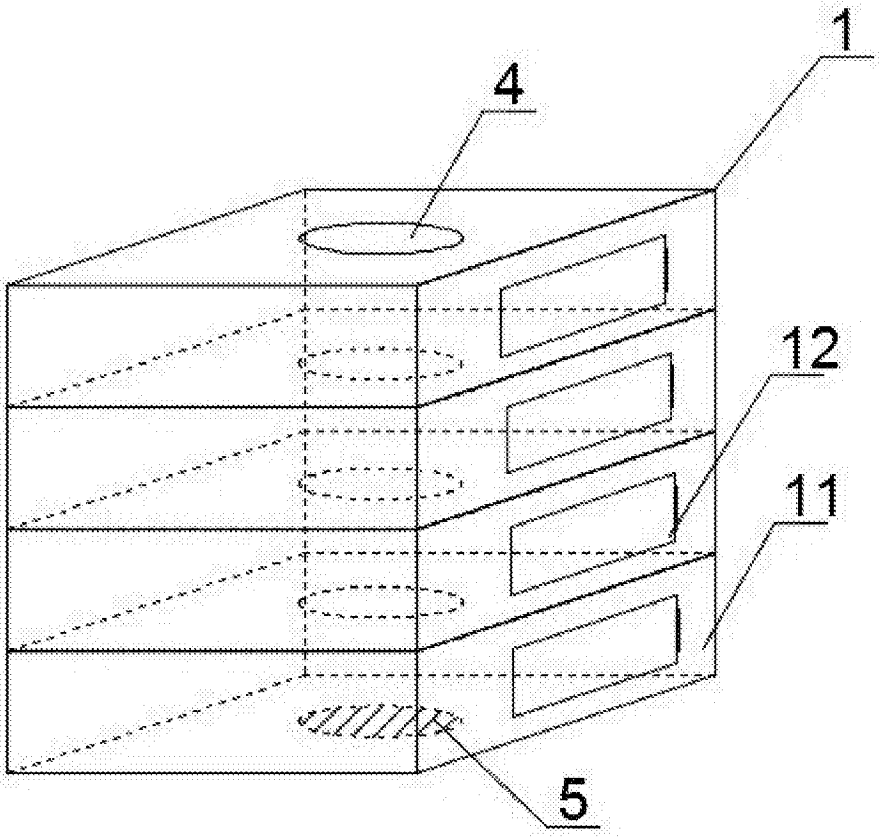

图1

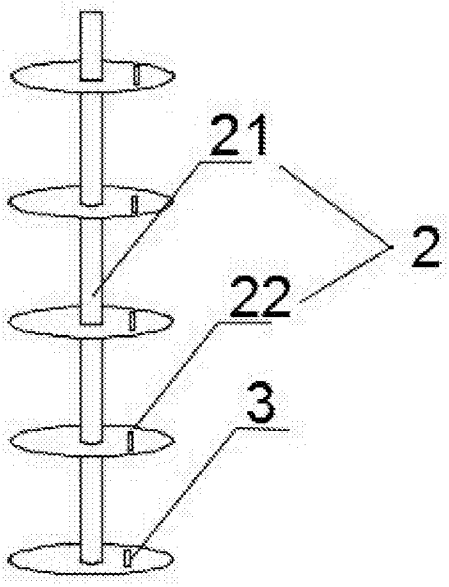

图2

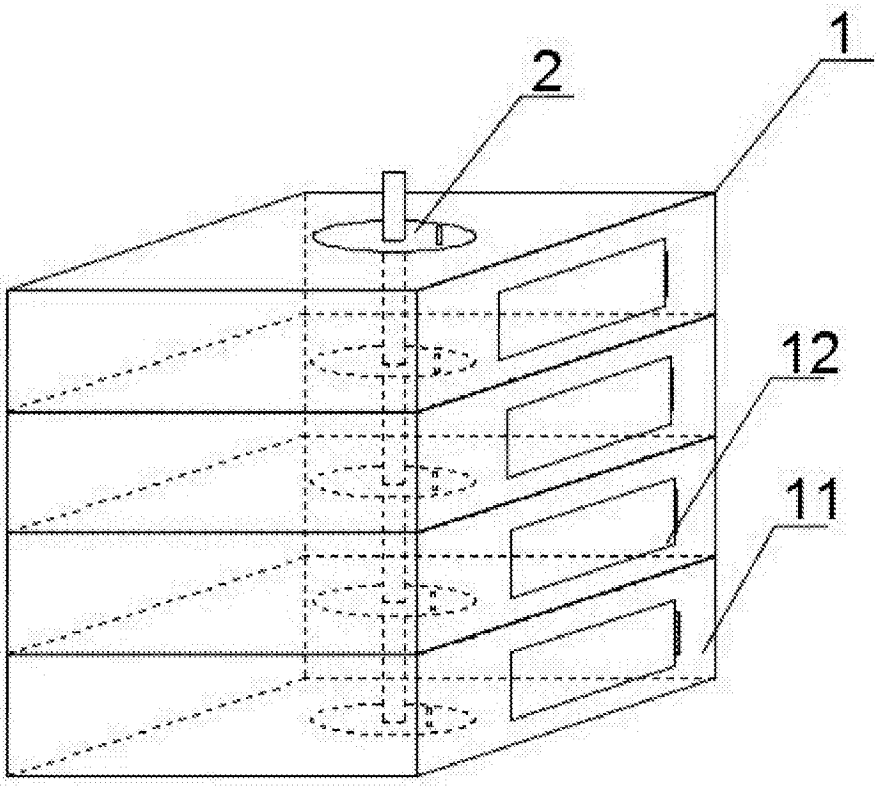

图3