(19)中华人民共和国国家知识产权局

(12)实用新型专利

(10)授权公告号 CN 213695310 U
(45)授权公告日 2021.07.16

(21)申请号 202021966107.9

(22)申请日 2020.09.10

(73)专利权人 青岛和美机械有限公司
地址 266109 山东省青岛市城阳区棘洪滩街道魏家庄307号

(72)发明人 于红鸽 刘植先 潘磊 王岩 赵永涛

(51)Int.Cl.
A01K 39/02(2006.01)

权利要求书1页 说明书3页 附图4页

(54)实用新型名称

一种结构可调节式乳头饮水器

(57)摘要

本实用新型公开了一种结构可调节式乳头饮水器，具体涉及乳头饮水器技术领域，包括杆体，所述杆体顶端固定套设有支撑座，所述支撑座顶部固定设有水框，所述杆体内部开设有第一腔体，所述杆体一侧壁开设有第一开口，所述水框底部固定设有软管，所述软管外侧固定套设有筒体，所述筒体内部固定设有滤布。本实用新型通过水管将水框内的水输送至筒体内，液体水进入第三腔体后自多个第二开口进入盛水盘内，当盛水盘和筒体内液体水的高度与软管底端平齐时，水框内的压强与盛水盘内的压强相等，软管无法再对水框内的水进行传输，防止了水溢出盛水盘，避免了水源浪费问题，调节盛水盘的高度，增加适用范围。

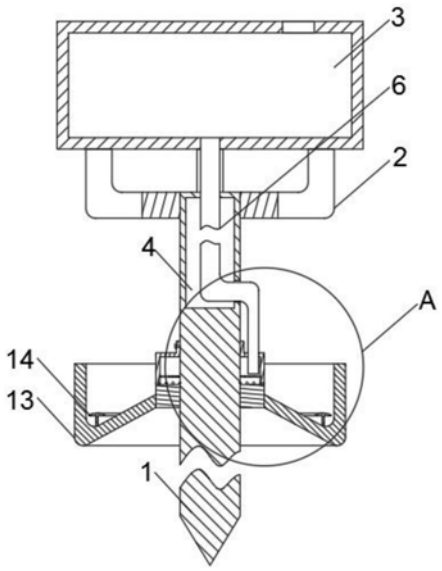

CN 213695310 U

1.一种结构可调节式乳头饮水器,包括杆体(1),其特征在于:所述杆体(1)顶端固定套设有支撑座(2),所述支撑座(2)顶部固定设有水框(3),所述杆体(1)内部开设有第一腔体(4),所述杆体(1)一侧壁开设有第一开口(5),所述第一开口(5)设在支撑座(2)底部,所述第一开口(5)和第一腔体(4)内部连通,所述水框(3)底部固定设有软管(6),所述软管(6)底端穿过第一腔体(4)和第一开口(5)并且延伸至支撑座(2)一侧,所述软管(6)与水框(3)内部连通,所述软管(6)与第一开口(5)内壁相接触,所述软管(6)外侧固定套设有筒体(7),所述筒体(7)设在第一开口(5)底部,所述筒体(7)套设在杆体(1)外侧并且与杆体(1)外壁相接触,所述筒体(7)内部固定设有滤布(8),所述滤布(8)设在软管(6)底部,所述滤布(8)将筒体(7)内部分为第二腔体(9)和第三腔体(10),所述第三腔体(10)设在第二腔体(9)底部,所述筒体(7)上开设有多个第二开口(11),多个所述第二开口(11)均设在滤布(8)底部,所述第二开口(11)与第三腔体(10)内部连通,所述杆体(1)外侧套设有圆形块(12),所述圆形块(12)固定设在筒体(7)底部,所述圆形块(12)与杆体(1)之间设有密封圈,所述圆形块(12)外侧固定套设有盛水盘(13)。

2.根据权利要求1所述的一种结构可调节式乳头饮水器,其特征在于:所述盛水盘(13)内部设有环体(14),所述环体(14)套设在圆形块(12)外侧,所述环体(14)顶部设置为弧形。

3.根据权利要求2所述的一种结构可调节式乳头饮水器,其特征在于:所述环体(14)底部固定设有环形插片(15),所述环形插片(15)底部与盛水盘(13)底部一侧壁插接连接。

4.根据权利要求1所述的一种结构可调节式乳头饮水器,其特征在于:所述杆体(1)底部设置为锥形。

5.根据权利要求1所述的一种结构可调节式乳头饮水器,其特征在于:所述水框(3)顶部开设有注水口。

6.根据权利要求1所述的一种结构可调节式乳头饮水器,其特征在于:所述筒体(7)设在盛水盘(13)内部,所述筒体(7)顶部穿过盛水盘(13)并且延伸至盛水盘(13)顶部。

7.根据权利要求1所述的一种结构可调节式乳头饮水器,其特征在于:所述筒体(7)一侧设有螺纹杆,所述螺纹杆贯穿筒体(7)一侧壁,所述螺纹杆一端与杆体(1)外壁相接触。

一种结构可调节式乳头饮水器

技术领域

[0001] 本实用新型实施例涉及乳头饮水器技术领域，具体涉及一种结构可调节式乳头饮水器。

背景技术

[0002] 乳头式饮水器是养禽设备中的一种饮水装置，特别适用于各种规模化的家禽养殖场，乳头式饮水器与传统的水槽式的喂水方式相比，能保持养殖场地的干燥卫生、改善养殖场的管理等。

[0003] 现有技术存在以下不足：现有的乳头饮水器在放水时，无法做到实时监控，由此导致乳头饮水器在放水时会出现溢出盛水盘的情况，水源被浪费。

[0004] 因此，需要发明一种结构可调节式乳头饮水器。

实用新型内容

[0005] 为此，本实用新型实施例提供一种结构可调节式乳头饮水器，通过水管将水框内的水输送至筒体内，液体水进入第三腔体后自多个第二开口进入盛水盘内，当盛水盘和筒体内液体水的高度与软管底端平齐时，水框内的压强与盛水盘内的压强相等，软管无法再对水框内的水进行传输，防止了水溢出盛水盘，避免了水源浪费问题，调节盛水盘的高度，增加适用范围，以解决现有技术中乳头饮水器在放水时，无法做到实时监控，由此导致乳头饮水器在放水时会出现溢出盛水盘的情况，水源被浪费的问题。

[0006] 为了实现上述目的，本实用新型实施例提供如下技术方案：一种结构可调节式乳头饮水器，包括杆体，所述杆体顶端固定套设有支撑座，所述支撑座顶部固定设有水框，所述杆体内部开设有第一腔体，所述杆体一侧壁开设有第一开口，所述第一开口设在支撑座底部，所述第一开口和第一腔体内部连通，所述水框底部固定设有软管，所述软管底端穿过第一腔体和第一开口并且延伸至支撑座一侧，所述软管与水框内部连通，所述软管与第一开口内壁相接触，所述软管外侧固定套设有筒体，所述筒体设在第一开口底部，所述筒体套设在杆体外侧并且与杆体外壁相接触，所述筒体内部固定设有滤布，所述滤布设在软管底部，所述滤布将筒体内部分为第二腔体和第三腔体，所述第三腔体设在第二腔体底部，所述筒体上开设有多个第二开口，多个所述第二开口均设在滤布底部，所述第二开口与第三腔体内部连通，所述杆体外侧套设有圆形块，所述圆形块固定设在筒体底部，所述圆形块与杆体之间设有密封圈，所述圆形块外侧固定套设有盛水盘。

[0007] 进一步地，所述盛水盘内部设有环体，所述环体套设在圆形块外侧，所述环体顶部设置为弧形。

[0008] 进一步地，所述环体底部固定设有环形插片，所述环形插片底部与盛水盘底部一侧壁插接连接。

[0009] 进一步地，所述杆体底部设置为锥形。

[0010] 进一步地，所述水框顶部开设有注水口。

[0011] 进一步地，所述筒体设在盛水盘内部，所述筒体顶部穿过盛水盘并且延伸至盛水盘顶部。

[0012] 进一步地，所述筒体一侧设有螺纹杆，所述螺纹杆贯穿筒体一侧壁，所述螺纹杆一端与杆体外壁相接触。

[0013] 本实用新型实施例具有如下优点：

[0014] 通过水管将水框内的水输送至筒体内，液体水进入第三腔体后自多个第二开口进入盛水盘内，当盛水盘和筒体内液体水的高度与软管底端平齐时，水框内的压强与盛水盘内的压强相等，软管无法再对水框内的水进行传输，与现有技术相比，防止了水溢出盛水盘，避免了水源浪费问题，调节盛水盘的高度，增加适用范围。

附图说明

[0015] 为了更清楚地说明本实用新型的实施方式或现有技术中的技术方案，下面将对实施方式或现有技术描述中所需要使用的附图作简单地介绍。显而易见地，下面描述中的附图仅仅是示例性的，对于本领域普通技术人员来讲，在不付出创造性劳动的前提下，还可以根据提供的附图引伸获得其它的实施附图。

[0016] 本说明书所绘示的结构、比例、大小等，均仅用以配合说明书所揭示的内容，以供熟悉此技术的人士了解与阅读，并非用以限定本实用新型可实施的限定条件，故不具技术上的实质意义，任何结构的修饰、比例关系的改变或大小的调整，在不影响本实用新型所能产生的功效及所能达成的目的下，均应仍落在本实用新型所揭示的技术内容得能涵盖的范围内。

[0017] 图1为本实用新型提供的整体结构剖视图；

[0018] 图2为本实用新型提供的图1的A部结构放大图；

[0019] 图3为本实用新型提供的图2的B部结构放大图；

[0020] 图4为本实用新型提供的筒体的立体图；

[0021] 图5为本实用新型提供的环体的立体图；

[0022] 图中：1、杆体；2、支撑座；3、水框；4、第一腔体；5、第一开口；6、软管；7、筒体；8、滤布；9、第二腔体；10、第三腔体；11、第二开口；12、圆形块；13、盛水盘；14、环体；15、环形插片。

具体实施方式

[0023] 以下由特定的具体实施例说明本实用新型的实施方式，熟悉此技术的人士可由本说明书所揭露的内容轻易地了解本实用新型的其他优点及功效，显然，所描述的实施例是本实用新型一部分实施例，而不是全部的实施例。基于本实用新型中的实施例，本领域普通技术人员在没有做出创造性劳动前提下所获得的所有其他实施例，都属于本实用新型保护的范围。

[0024] 参照说明书附图1-5，该实施例的一种结构可调节式乳头饮水器，包括杆体1，所述杆体1顶端固定套设有支撑座2，所述支撑座2顶部固定设有水框3，所述杆体1内部开设有第一腔体4，所述杆体1一侧壁开设有第一开口5，所述第一开口5设在支撑座2底部，所述第一开口5和第一腔体4内部连通，所述水框3底部固定设有软管6，所述软管6底端穿过第一腔体

4和第一开口5并且延伸至支撑座2一侧，所述软管6与水框3内部连通，所述软管6与第一开口5内壁相接触，所述软管6外侧固定套设有筒体7，所述筒体7设在第一开口5底部，所述筒体7套设在杆体1外侧并且与杆体1外壁相接触，所述筒体7内部固定设有滤布8，所述滤布8设在软管6底部，所述滤布8将筒体7内部分为第二腔体9和第三腔体10，所述第三腔体10设在第二腔体9底部，所述筒体7上开设有多个第二开口11，多个所述第二开口11均设在滤布8底部，所述第二开口11与第三腔体10内部连通，所述杆体1外侧套设有圆形块12，所述圆形块12固定设在筒体7底部，所述圆形块12与杆体1之间设有密封圈，所述圆形块12外侧固定套设有盛水盘13。

[0025] 进一步地，所述盛水盘13内部设有环体14，所述环体14套设在圆形块12外侧，所述环体14顶部设置为弧形，液体水进入盛水盘13内后，液体内的杂质会沉淀至环体14底部，通过环体14可以防止防止动物饮水时与盛水盘13底部接触，降低动物喝到杂质的概率。

[0026] 进一步地，所述环体14底部固定设有环形插片15，所述环形插片15底部与盛水盘13底部一侧壁插接连接，通过环形插片15可以将环体14固定在盛水盘13内。

[0027] 进一步地，所述杆体1底部设置为锥形，锥形的设计便于将杆体1插入地面。

[0028] 进一步地，所述水框3顶部开设有注水口，通过设置注水口便于向水框3内注水。

[0029] 进一步地，所述筒体7设在盛水盘13内部，所述筒体7顶部穿过盛水盘13并且延伸至盛水盘13顶部。

[0030] 进一步地，所述筒体7一侧设有螺纹杆，所述螺纹杆贯穿筒体7一侧壁，所述螺纹杆一端与杆体1外壁相接触，通过螺纹杆可以对筒体7进行固定，以此来对盛水盘13的高度进行调节。

[0031] 实施场景具体为：初始状态下，杆体1插在泥土里，水框3内含有液体水，当本实用新型投入实际使用时，首先拧松螺纹杆，然后根据饲养物体型的大小调节盛水盘13的高度，待盛水盘13的高度合适于动物喝水的高度时，拧紧螺纹杆，以此来适应任意一种饲养物，提高了本实用新型的适用范围，在盛水盘13下降的过程中，盛水盘13通过圆形块12带动筒体7向下运动，然后筒体7使软管6延伸，与此同时，水框3内的水通过软管6进入筒体7内，从软管6涌出的水渗透滤布8，然后掉落至第三腔体10内，液体水从多个第二开口11流入盛水盘13内，当盛水盘13内的水面高度与软管6底端平齐时，筒体7内的水面高度与盛水盘13内的水面高度也一致，水框3内的压强与盛水盘13内的压强相等，进而水框3内的水无法再通过软管6向下流，盛水盘13内的水不会溢出，另外滤布8会在盛水盘13内液面过高时，对水中的杂质进行阻隔，避免杂质进入第二腔体9内，杜绝软管6底端受到污染，防止了水溢出盛水盘13，避免了水源浪费问题，同时调节盛水盘13的高度，增加适用范围，该实施方式具体解决了现有技术中乳头饮水器在放水时，无法做到实时监控，由此导致乳头饮水器在放水时会出现溢出盛水盘的情况，水源被浪费的问题。

[0032] 虽然，上文中已经用一般性说明及具体实施例对本实用新型作了详尽的描述，但在本实用新型基础上，可以对之作一些修改或改进，这对本领域技术人员而言是显而易见的。因此，在不偏离本实用新型精神的基础上所做的这些修改或改进，均属于本实用新型要求保护的范围。

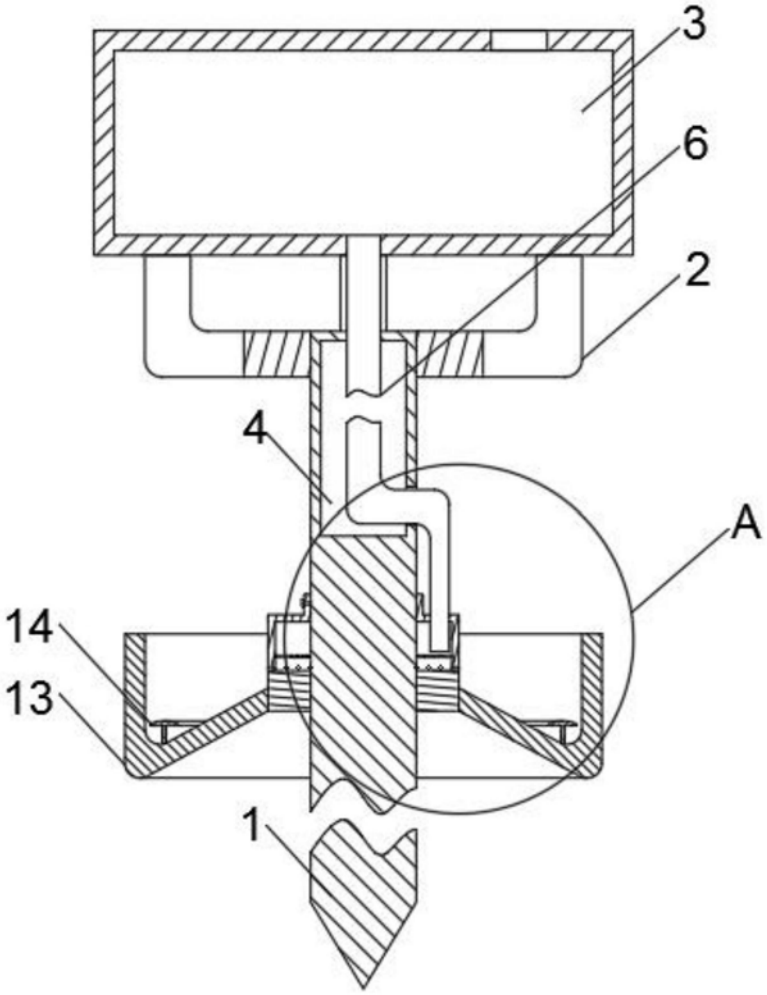

图1

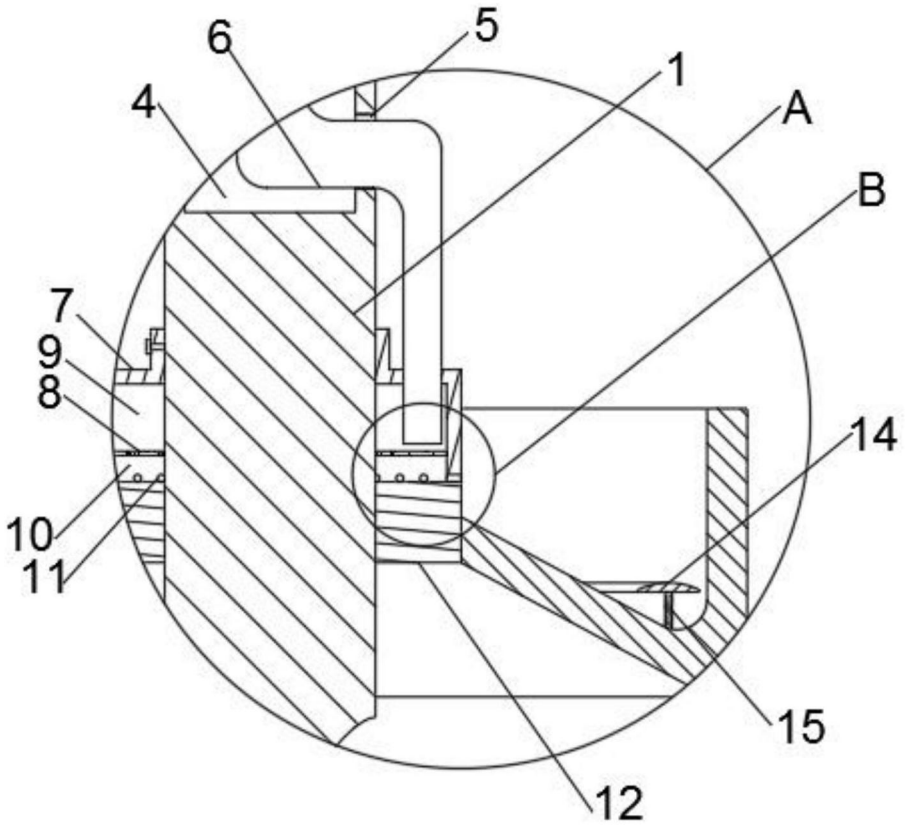

图2

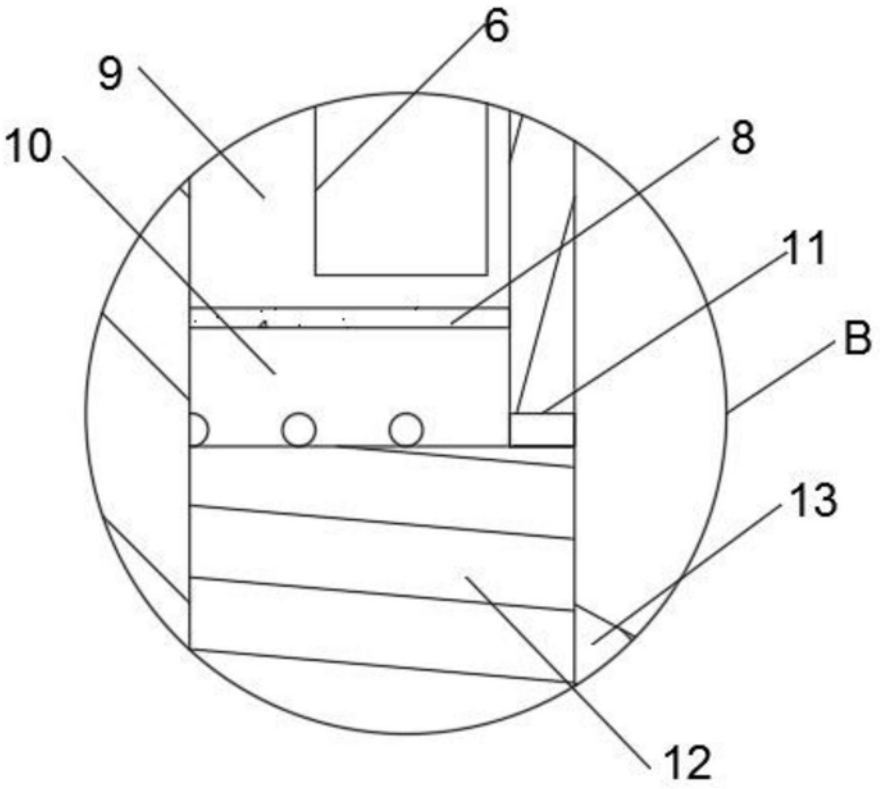

图3

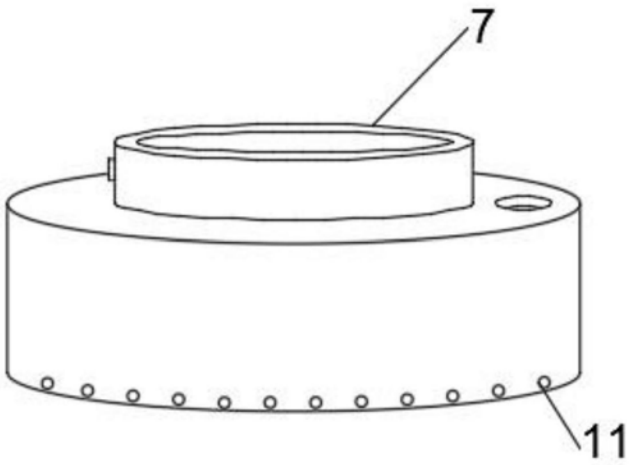

图4



图5