(19)中华人民共和国国家知识产权局

(12)实用新型专利

(10)授权公告号 CN 204967148 U
(45)授权公告日 2016.01.13

(21)申请号 201520582991.9

(22)申请日 2015.08.05

(73)专利权人 天津信诺特电子有限公司
地址 300350 天津市津南区咸水沽镇上刘庄批发站院内

(72)发明人 刘嘉明 张帅

(74)专利代理机构 天津盛理知识产权代理有限公司 12209
代理人 孙宝芸

(51)Int.Cl.
H02G 1/12(2006.01)

(ESM)同样的发明创造已同日申请发明专利

权利要求书1页 说明书3页 附图2页

(54)实用新型名称

一种安全高效线缆剥皮机

(57)摘要

本实用新型涉及一种安全高效线缆剥皮机，包括基座、上刀片、下刀片以及气缸，所述基座的后部竖直安装立板，该立板上部横向安装固定板，该固定板上部竖直安装气缸，该气缸的活塞杆安装上刀片，对应该上刀片的基座上安装下刀片，所述上、下刀片前方的基座上安装保护罩。本剥皮机通过带有温度的上、下刀片可快速将线缆绝缘层切断并保证切口无毛刺。本剥皮机通过保护罩的设置，保证了操作者的安全，防止操作者因接触上、下刀片导致的烫伤。本剥皮机通过挡板的设置可保证同一批次的剥皮长度相等，提高了加工质量。将本剥皮机结构简单、设计科学合理、构思巧妙，有效提高工作效率、提高加工质量。

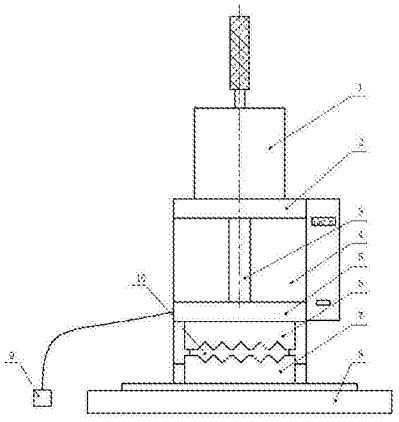

CN 204967148 U

1. 一种安全高效线缆剥皮机，其特征在于：包括基座、上刀片、下刀片以及气缸，所述基座的后部竖直安装立板，该立板上部横向安装固定板，该固定板上部竖直安装气缸，该气缸的活塞杆安装上刀片，对应该上刀片的基座上安装下刀片，所述上、下刀片前方的基座上安装保护罩。

2. 根据权利要求 1 所述的安全高效线缆剥皮机，其特征在于：所述上、下刀片的里侧均安装上加热块和下加热块。

3. 根据权利要求 1 或 2 所述的安全高效线缆剥皮机，其特征在于：所述保护罩为 L 型结构且为透明材质，该保护罩的前端面水平间隔制有多个用于穿装线缆的圆孔；所述保护罩的上端面制有矩形凹槽。

4. 根据权利要求 1 或 2 所述的安全高效线缆剥皮机，其特征在于：对应所述上、下刀片后部的立板上安装挡板，该挡板与立杆之间通过连接杆连接在一起，该连接杆通过顶丝固定在立板上。

5. 根据权利要求 1 或 2 所述的安全高效线缆剥皮机，其特征在于：所述上、下刀片的刀口为锯齿状结构。

6. 根据权利要求 1 或 2 所述的安全高效线缆剥皮机，其特征在于：所述气缸通过一脚踏开关控制。

一种安全高效线缆剥皮机

技术领域

[0001] 本实用新型属于电缆加工技术领域，尤其是一种安全高效线缆剥皮机。

背景技术

[0002] 在加工线缆的过程中，通常需要剥去包裹在线缆外缘的绝缘层。传统的做法是使用剥线钳子或刀具等。

[0003] 使用上述工具仅凭人的感觉用力，通常破坏绝缘层里面的导电芯体，造成成品率低，而且工作效率低下。

[0004] 经检索，发现一篇与本专利申请相近似的中国专利文献，一种线缆剥皮机（公告号：CN204290179U），该专利公开如下内容：包括底座、立架、基座、下夹持座、下纵向滑轨、下滑板、导向座、下刀座、下切刀组、顶板，顶板上设有切割气缸，切割气缸设有上底板，上底板设有上纵向滑轨，上纵向滑轨配合有上滑板，上底板外侧设有上夹持座，上滑板内侧设有导柱，导柱与通孔配合，上滑板底面设有上刀座，上刀座设有上切刀组，上底板铰接有拉杆，拉杆另一端设有滑块，立架上设有滑槽，滑块与导向座通过拉簧连接，基座上设有竖直安置孔，安置孔底设有回复弹簧，安置孔内设有锁定销。

[0005] 经过对比发现，上述文献公开内容与本专利申请在技术方案上有较大不同。

实用新型内容

[0006] 本实用新型的目的在于克服现有技术的不足，提供一种结构简单、提高工作效率的安全高效线缆剥皮机。

[0007] 本实用新型的方案是这样实现的：

[0008] 一种安全高效线缆剥皮机，包括基座、上刀片、下刀片以及气缸，所述基座的后部竖直安装立板，该立板上部横向安装固定板，该固定板上部竖直安装气缸，该气缸的活塞杆安装上刀片，对应该上刀片的基座上安装下刀片，所述上、下刀片前方的基座上安装保护罩。

[0009] 而且，所述上、下刀片的里侧均安装上加热块和下加热块。

[0010] 而且，所述保护罩为L型结构且为透明材质，该保护罩的前端面水平间隔制有多个用于穿装线缆的圆孔；所述保护罩的上端面制有矩形凹槽。

[0011] 而且，对应所述上、下刀片后部的立板上安装挡板，该挡板与立杆之间通过连接杆连接在一起，该连接杆通过顶丝固定在立板上。

[0012] 而且，所述上、下刀片的刀口为锯齿状结构。

[0013] 而且，所述气缸通过一脚踏开关控制。

[0014] 本实用新型的优点和积极效果是：

[0015] 1、本剥皮机通过带有温度的上、下刀片可快速将线缆绝缘层切断并保证切口无毛刺。

[0016] 2、本剥皮机通过保护罩的设置，保证了操作者的安全，防止操作者因接触上、下刀

片导致的烫伤。

[0017] 3、本剥皮机通过挡板的设置可保证同一批次的剥皮长度相等，提高了加工质量。

[0018] 4、将本剥皮机结构简单、设计科学合理、构思巧妙，有效提高工作效率、提高加工质量。

附图说明

[0019] 图 1 是本实用新型的主视图（隐藏保护罩）；

[0020] 图 2 是图 1 的右视图；

[0021] 图 3 是图 2 中保护罩的 A 向视图；

[0022] 图 4 是图 3 的俯视图。

具体实施方式

[0023] 下面结合附图并通过具体实施例对本实用新型作进一步详述。

[0024] 一种安全高效线缆剥皮机，如图 1、图 2 所示，包括基座 8、上刀片 6、下刀片 7 以及气缸 1，所述基座的后部竖直安装立板 4，该立板上部横向安装固定板 2，该固定板上部竖直安装气缸，该气缸的活塞杆 3 通过连接板 5 安装上刀片，对应该上刀片的基座上安装下刀片，所述上、下刀片前方的基座上安装保护罩 13。通过气缸驱动上刀片上、下移动，从而实现剥离线缆绝缘层的目的。

[0025] 本实施例中，为了快速切断线缆的绝缘层，保证切口干净无毛刺，所述上、下刀片的里侧均安装上加热块 6A 和下加热块 7A，加热上、下刀片可快速切断绝缘层，保证切口处的质量。

[0026] 所述保护罩为 L 型结构且为透明材质制成，其结构如图 3、图 4 所示，该保护罩的前端面水平间隔制有多个用于穿装线缆的圆孔 14；所述保护罩的上端面制有矩形凹槽 15。通过保护罩的设置，保证了操作者的安全，防止操作者误操作伤及双手或者因接触上、下刀片导致的烫伤。

[0027] 对应所述上、下刀片后部的立板上安装挡板 10，该挡板与立杆之间通过连接杆 11 连接在一起，该连接杆通过顶丝 12 固定在立板上。通过顶丝可调整挡板相对于立板之间的距离，保证同一批次的剥皮长度相等，提高了加工质量。

[0028] 所述上、下刀片的刀口为锯齿状结构，目的是可将线缆固定，防止其移动。

[0029] 为了便于操作，所述气缸通过一脚踏开关 9 控制。

[0030] 本实用新型的优点效果为：

[0031] 1、本剥皮机通过带有温度的上、下刀片可快速将线缆绝缘层切断并保证切口无毛刺。

[0032] 2、本剥皮机通过保护罩的设置，保证了操作者的安全，防止操作者误操作伤及双手或者因接触上、下刀片导致的烫伤。

[0033] 3、本剥皮机通过挡板的设置可保证同一批次的剥皮长度相等，提高了加工质量。

[0034] 4、将本剥皮机结构简单、设计科学合理、构思巧妙，有效提高工作效率、提高加工质量。

[0035] 需要强调的是，本实用新型所述的实施例是说明性的，而不是限定性的，因此本实

用新型包括并不限于具体实施方式中所述的实施例，凡是由本领域技术人员根据本实用新型的技术方案得出的其他实施方式，同样属于本实用新型保护的范围。

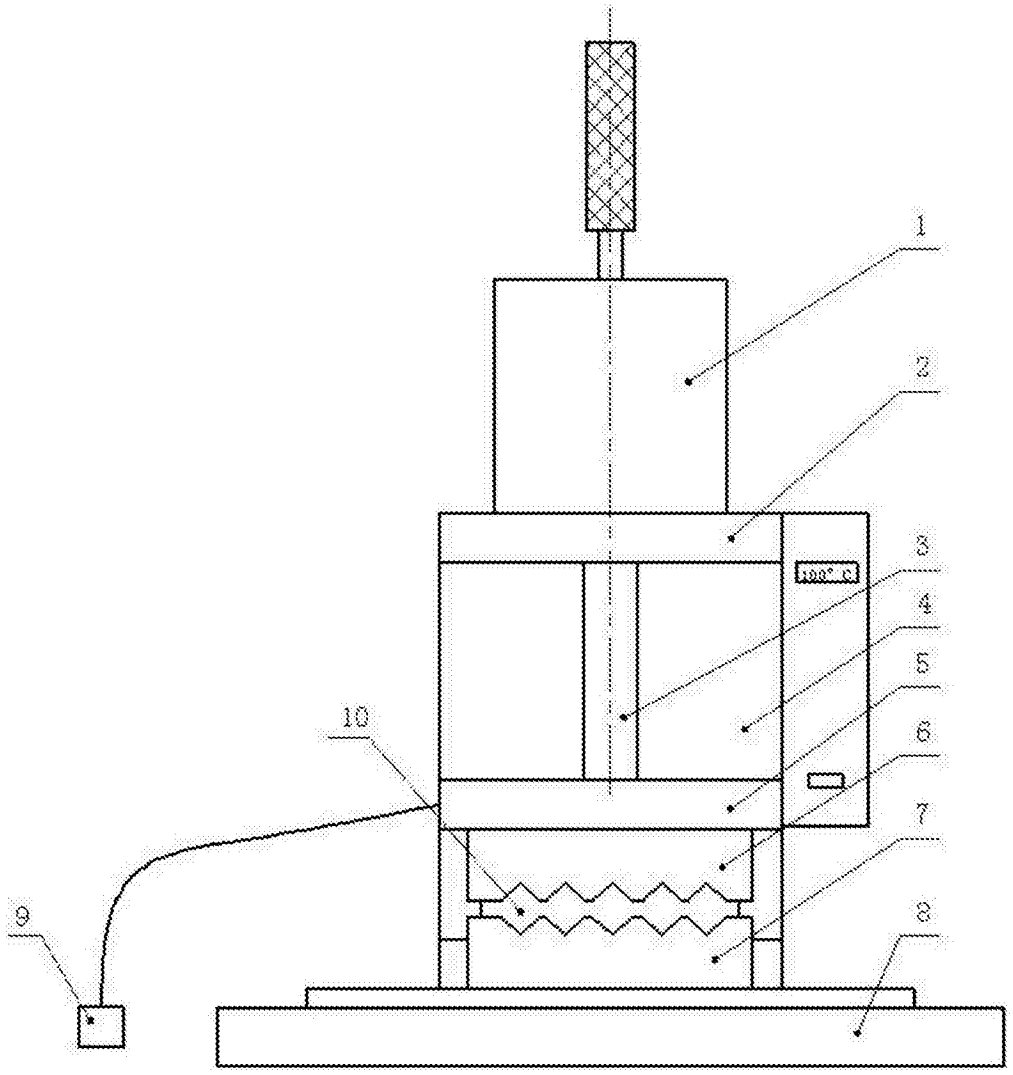

图 1

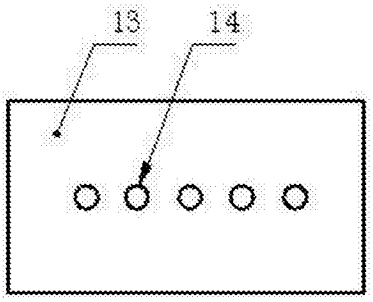

图 3

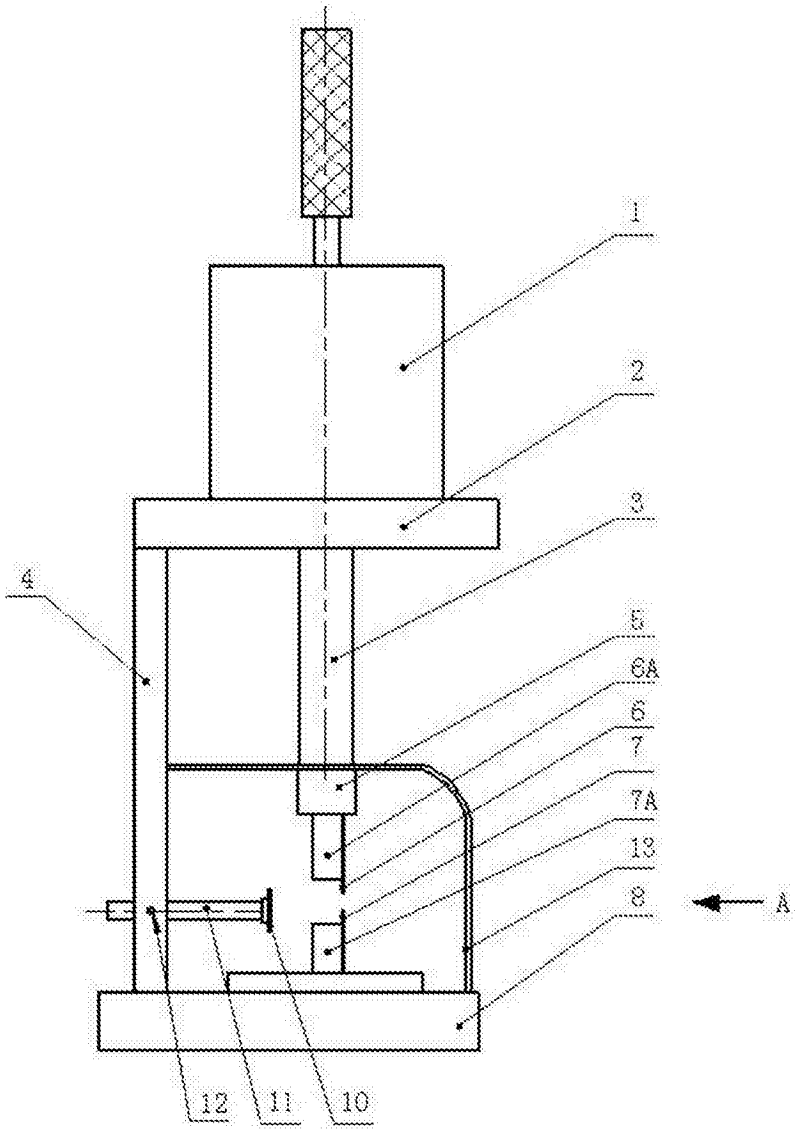

图 2

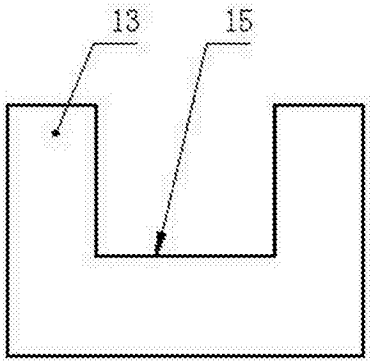

图 4