M640434

(19)中華民國智慧財產局

(12)新型說明書公告本　**(11)證書號數：TW M640434 U**

(45)公告日： 中華民國 112 (2023) 年 05 月 01 日

(21)申請案號：111210641　(22)申請日： 中華民國 111 (2022) 年 09 月 29 日

(51)Int. Cl.：　***B62M6/80　(2010.01)***

(71)申請人：林昌慧(中華民國)　(TW)

彰化縣秀水鄉金陵村竹圍巷 13 號

(72)新型創作人：林昌慧 (TW)

(74)代理人：胡昇寶

申請專利範圍項數：3 項　　圖式數：4　　共 11 頁

(54)名稱

電動輔助車蓄電系統之磁扣感應裝置

(57)摘要

本創作係提供一種電動輔助車蓄電系統之磁扣感應裝置，主要係包括一磁扣座，一端設有一磁吸元件，另端設有一組合部，該組合部可組合固定於具有蓄電系統之電動輔助車的相對感測位置；本創作係藉由該磁扣座一端設有一磁吸元件，另端設有一組合部，且藉由該組合部可組合固定於具有蓄電系統之電動輔助車的相對感測位置，以使如需調整該磁扣座的位置或因故障需更換時，則對應該組合部作快速便利的拆卸或安裝於電動輔助車，進而使本創作達到使用上的便利之實用進步性者。

指定代表圖：

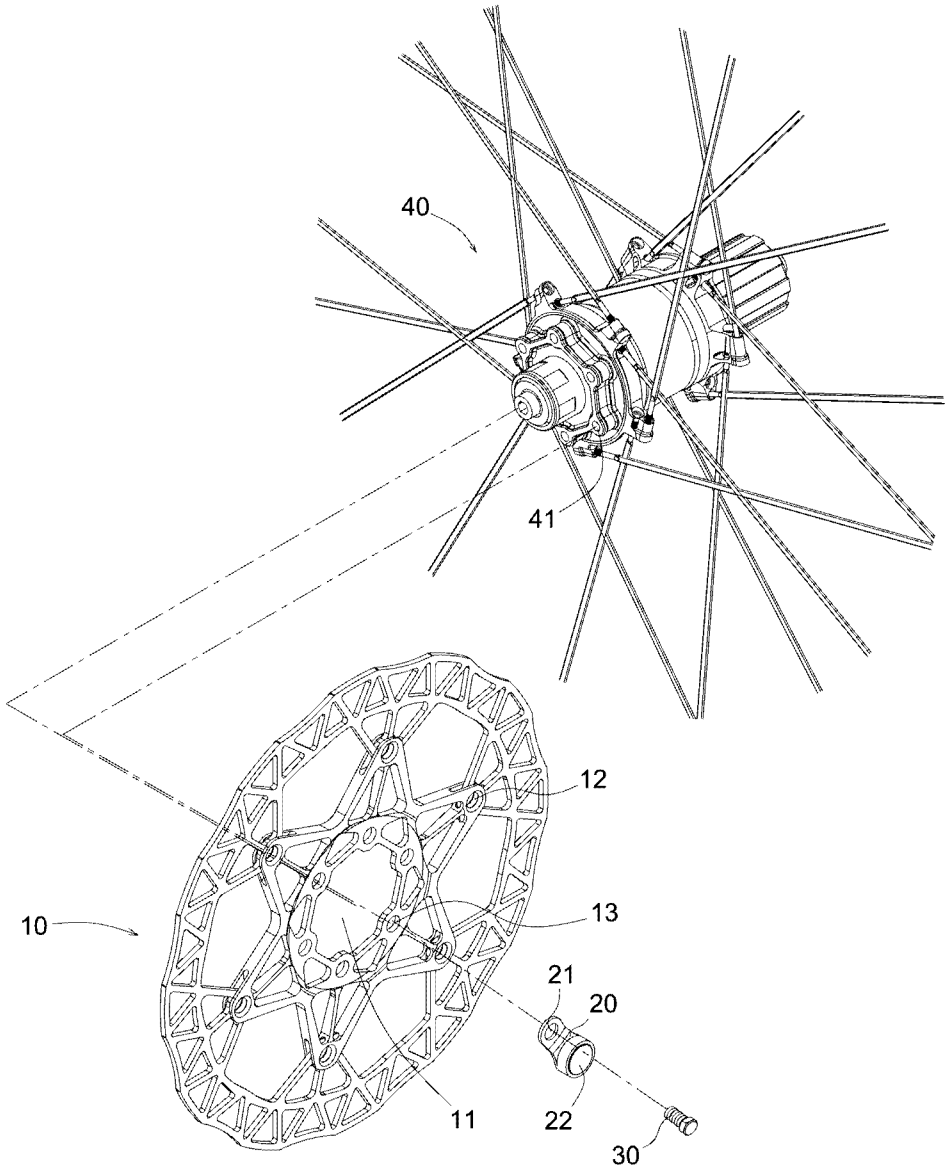

符號簡單說明：

10:碟盤

11:軸組孔

12:組裝部

13:組合孔

20:磁扣座

21:組合部

22:磁吸元件

30:螺鎖件

40:花轂

【第2圖】

專利案號：111210641

公告本

M640434

【新型摘要】

【中文新型名稱】　電動輔助車蓄電系統之磁扣感應裝置

【中文】

本創作係提供一種電動輔助車蓄電系統之磁扣感應裝置，主要係包括一磁扣座，一端設有一磁吸元件，另端設有一組合部，該組合部可組合固定於具有蓄電系統之電動輔助車的相對感測位置；本創作係藉由該磁扣座一端設有一磁吸元件，另端設有一組合部，且藉由該組合部可組合固定於具有蓄電系統之電動輔助車的相對感測位置，以使如需調整該磁扣座的位置或因故障需更換時，則對應該組合部作快速便利的拆卸或安裝於電動輔助車，進而使本創作達到使用上的便利之實用進步性者。

【指定代表圖】　　第（2）圖

【代表圖之符號簡單說明】

10:碟盤

11:軸組孔

12:組裝部

13:組合孔

20:磁扣座

21:組合部

22:磁吸元件

30:螺鎖件

40:花轂

【新型說明書】

【中文新型名稱】　電動輔助車蓄電系統之磁扣感應裝置

【技術領域】

【0001】　本創作係有關一種電動輔助車蓄電系統之磁扣感應裝置，尤其是一種可快速便利地調整該磁扣座的位置，或因磁扣座故障需更換時，則對應該組合部作快速便利的拆卸或安裝於電動輔助車之創新新型設計者。

【先前技術】

【0002】　按，科技日新月異，現代人亦追求生活的健康品質，自行車已成為現代人不可或缺的全民運動，而為了在電動輔助車結合與時代電子產品例如手機，平板電腦或LED裝置，皆會於電動輔助車增設一蓄電系統以供使用者供電使用，然而一般與蓄電系統相對的磁扣感應裝置皆為固定於電動輔助車，如需調整磁扣感應裝置的安裝位置或是因故障而需更換拆除時，則容易造成使用者的困擾。

【新型內容】

【0003】　即，本創作之主要目的，係在提供一種電動輔助車蓄電系統之磁扣感應裝置；其所欲解決之問題點，係針對習知電動輔助車之蓄電系統相對的磁扣感應裝置皆為固定於電動輔助車，如需調整磁扣感應裝置的安裝位置或是因故障而需更換拆除時，則容易造成使用者的困擾問題點加以突破；

【0004】　本創作主要係包括一磁扣座，一端設有一磁吸元件，另端設有一組合部，該組合部可組合固定於具有蓄電系統之電動輔助車的相對感測位置；

【0005】　本創作係藉由該磁扣座一端設有一磁吸元件，另端設有一組合部，且藉由該組合部可組合固定於具有蓄電系統之電動輔助車的相對感測位置，以使如需調整該磁扣座的位置或因故障需更換時，則對應該組合部作快速便利的拆卸或安裝於電動輔助車，進而使本創作達到使用上的便利之實用進步

性者。

【圖式簡單說明】

【0006】

第1圖：是本創作電動輔助車蓄電系統之磁扣感應裝置之組合立體圖。

第2圖：是本創作電動輔助車蓄電系統之磁扣感應裝置之分解立體圖。

第3圖：是本創作電動輔助車蓄電系統之磁扣感應裝置之使用狀態圖。

第4圖：是本創作電動輔助車蓄電系統之磁扣感應裝置之另一實施例立體圖。

【實施方式】

【0007】 請參閱第1~3圖所示，其係本創作電動輔助車蓄電系統之磁扣感應裝置之較佳實施例僅供說明之用，在專利申請上並不受此結構之限制，其係包括：

【0008】 一磁扣座20，一端設有一磁吸元件22，另端設有一組合部21，該組合部21可組合固定於具有蓄電系統B之電動輔助車A的相對感測位置。

【0009】 繼而該磁扣座20之該組合部21可為一組設孔形態，該電動輔助車A具有一後叉A1，該後叉A1設有蓄電系統B，該後叉A1末設設置一輪軸A2，該輪軸A2組設一碟盤10，其中該碟盤10中央設置一軸組孔11，該軸組孔11係軸對應於該輪軸A2，該碟盤10設有複數組裝部12及複數組合孔13，該組裝部12提供組裝於該電動輔助車A相對輪軸A2周緣預定位置，且該組合孔13係供該磁扣座20之該組合部21對應組設，組設方式係藉由一螺鎖件30穿螺鎖固於該磁扣座20之該組合部21及該碟盤10之該組合孔13後，再藉由一花轂40之軸孔41螺組結合。

【0010】 請參閱第4圖所示，其係本創作之另一實施例，其中該碟盤10之軸組孔11可為設置一軸配件14，該軸配件14中央設有一軸心孔15，該軸心孔15可軸組於花轂40。

【0011】 本創作係藉由該磁扣座20一端設有一磁吸元件22，另端設有一組

合部21，且藉由該組合部21可組合固定於具有蓄電系統B之電動輔助車A的相對感測位置，以使如需調整該磁扣座20的位置或因故障需更換時，則對應該組合部21作快速便利的拆卸或安裝於電動輔助車A，進而使本創作達到使用上的便利之實用進步性者。

【0012】 歸納上述的說明，藉由本創作上述結構，可有效克服習式新型所面臨的缺失，進一步具有上述眾多的優點及實用價值，因此本創作為一創意極佳結構，且在相同的技術領域中未見相同或近似的產品新型或公開使用，故本創作已符合新型專利有關『新穎性』與『進步性』的要件，乃依法提出申請。

【符號說明】

【0013】

10:碟盤

11:軸組孔

12:組裝部

13:組合孔

14:軸配件

15:軸心孔

20:磁扣座

21:組合部

22:磁吸元件

30:螺鎖件

40:花轂

41:組孔

A:電動輔助車

A1:後叉

A2:輪軸

B:蓄電系統

【新型申請專利範圍】

【請求項 1】一種電動輔助車蓄電系統之磁扣感應裝置，包括：

一磁扣座，一端設有一磁吸元件，另端設有一組合部，該組合部可組合固定於具有蓄電系統之電動輔助車的相對感測位置。

【請求項 2】如請求項 1 所述之電動輔助車蓄電系統之磁扣感應裝置，其中該磁扣座之該組合部可為一組設孔形態，該電動輔助車具有一後叉，該後叉設有蓄電系統，該後叉末設設置一輪軸，該輪軸組設一碟盤，其中該碟盤中央設置一軸組孔，該軸組孔係軸對應於該輪軸，該碟盤設有複數組裝部及複數組合孔，該組裝部提供組裝於該電動輔助車相對輪軸周緣預定位置，且該組合孔係供該磁扣座之該組合部對應組設，組設方式係藉由一螺鎖件穿螺鎖固於該磁扣座之該組合部及該碟盤之該組合孔後，再藉由一花轂之一組孔螺組結合。

【請求項 3】如請求項 2 所述之電動輔助車蓄電系統之磁扣感應裝置，其中該碟盤之軸組孔可為設置一軸配件，該軸配件中央設有一軸心孔。

【新型圖式】

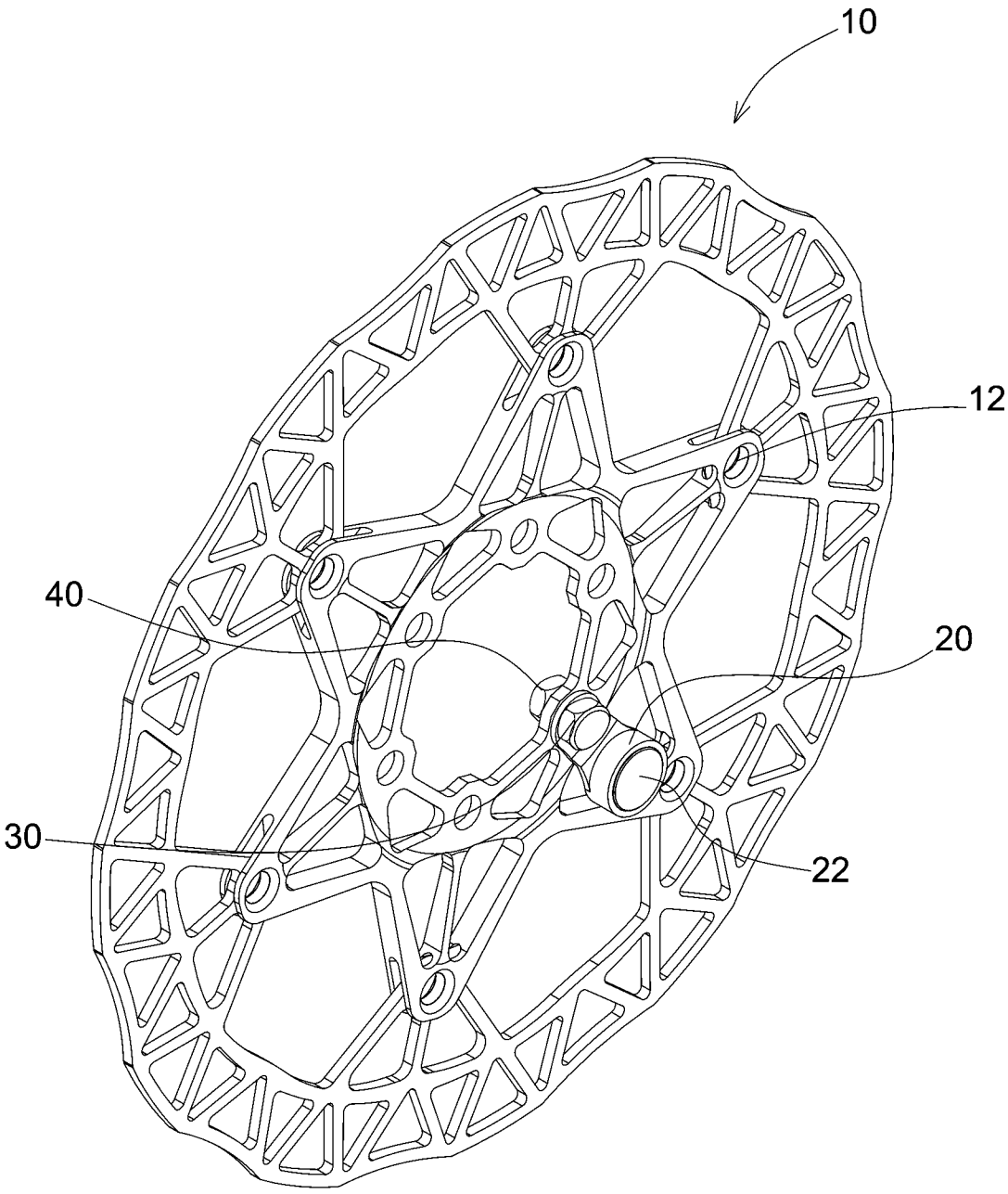

【第1圖】

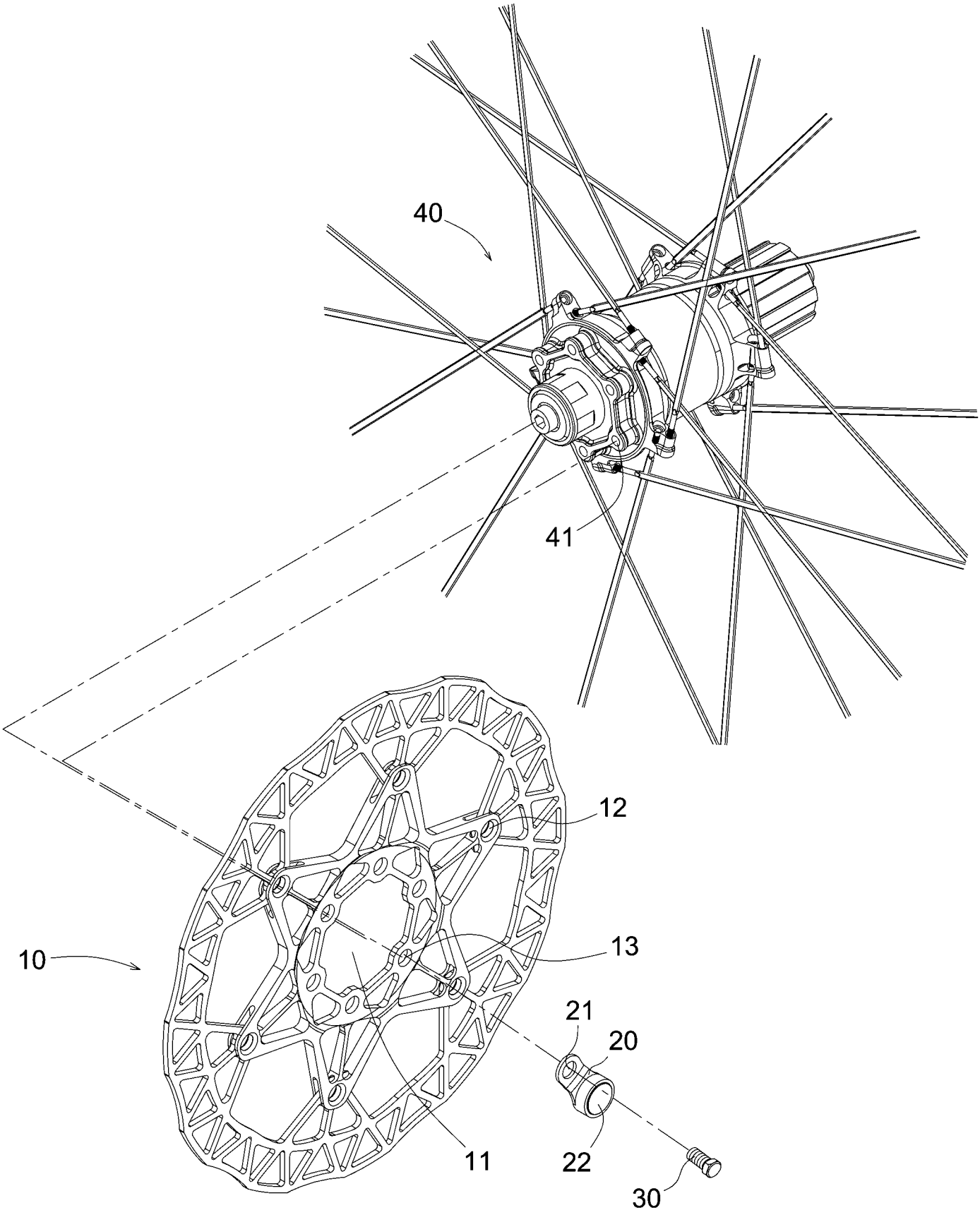

【第2圖】

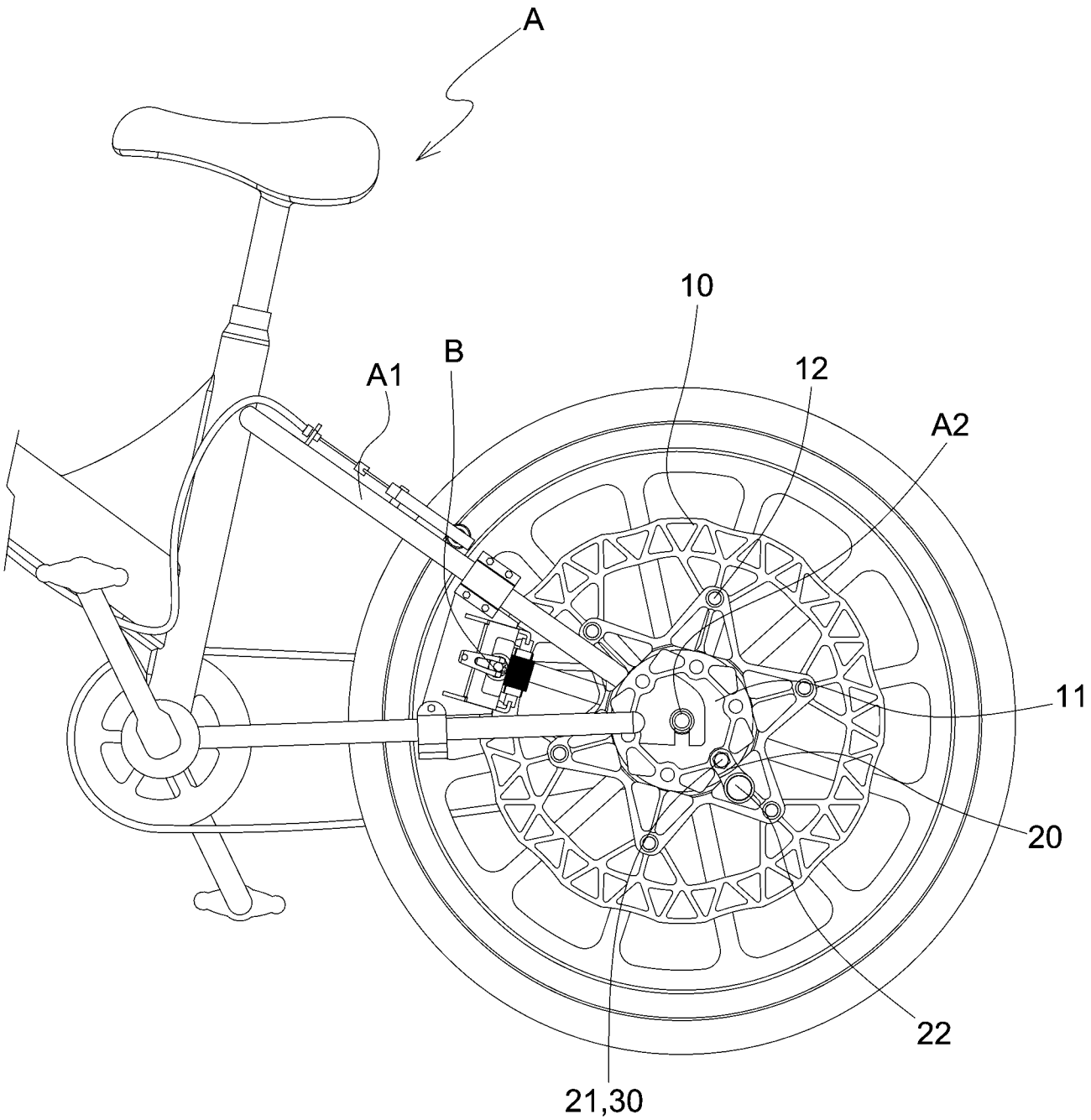

【第3圖】

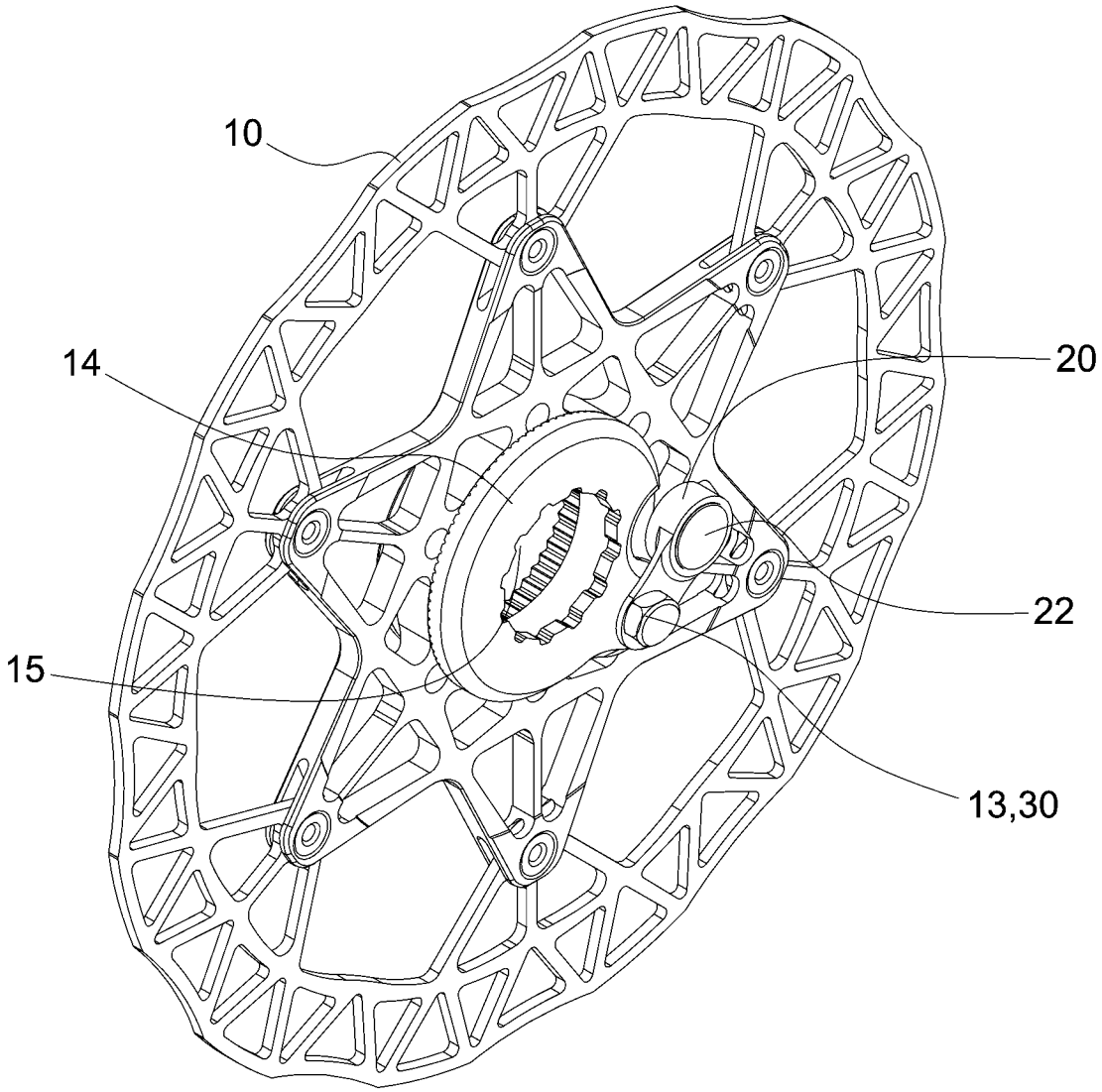

【第4圖】