(19)中华人民共和国国家知识产权局

(12)实用新型专利

(10)授权公告号 CN 201586499 U
(45)授权公告日 2010.09.22

(21)申请号 200920263822.3

(22)申请日 2009.11.23

(73)专利权人 广州兰格电气设备有限公司
地址 511483 广东省广州市番禺区沙湾镇沙坑第一工业区广州兰格电气设备有限公司

(72)发明人 杨家军 李清

(74)专利代理机构 广州市华创源专利事务所有限公司 44210
代理人 梁新杰

(51)Int.Cl.
B01F 7/22(2006.01)

权利要求书 1 页 说明书 1 页 附图 2 页

(54)实用新型名称

搅拌机的搅拌桨机构

(57)摘要

本实用新型搅拌机的搅拌桨机构属于搅拌领域，特别是涉及一种用于为物料混合的搅拌机的搅拌桨机构。搅拌机的搅拌桨机构是由箱体，搅拌轴，主动齿轮，三行星齿轮构成，搅拌轴通过轴承安装在箱体上，搅拌轴的一端连接搅拌桨，搅拌轴的另一端安装在三行星齿轮上，主动齿轮与三行星齿轮配合，三行星齿上的三个行星齿轮分别连接搅拌轴，三行星齿轮带动三个搅拌桨工作。本实用新型利用三行星齿轮增加一个搅拌桨，提高工作效率，缩短搅拌运行时间。

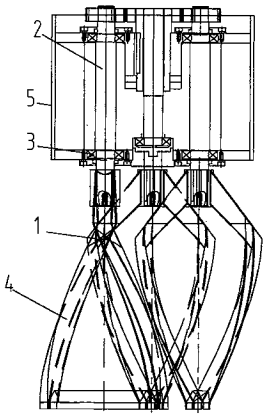

CN 201586499 U

1. 一种搅拌机的搅拌桨机构，由箱体，搅拌轴，主动齿轮，构成，搅拌轴通过轴承安装在箱体上，搅拌轴的一端连接搅拌桨，其特征是搅拌轴的另一端安装在三行星齿轮上，主动齿轮与三行星齿轮配合，三行星齿上的三个行星齿轮分别连接搅拌轴。

搅拌机的搅拌桨机构

技术领域

[0001] 本实用新型搅拌机的搅拌桨机构属于搅拌领域，特别是涉及一种用于为物料混合的搅拌机的搅拌桨机构。

背景技术

[0002] 目前，从真空搅拌机在应用行业来看，基本上有几大特点：一，其连续运行时间长。二是物料粘度大。三是都是在真空状态下运行，四是对温度控制比较严，搅拌机容易产生温度，热量难以散发。市场上销售的真空搅拌机基本上采用两种主体结构，一种是上桶升降另一种是下桶升降，都是采用两行星齿轮，带动两个搅拌桨。搅拌机的搅拌桨机构是由箱体，搅拌轴，主动齿轮，双行星齿轮构成，搅拌轴通过轴承安装在箱体上，搅拌轴的一端连接搅拌桨，搅拌轴的另一端安装在双行星齿轮上，主动齿轮与双行星齿轮配合，双行星齿轮带动两个搅拌桨。搅拌机存在运行时间长，温度上升等问题。

实用新型内容

[0003] 本实用新型的目的在于避免现有技术的不足之处，而提供一种提高工作效率，缩短搅拌运行时间，解决温度升高的搅拌机的搅拌桨机构。

[0004] 本实用新型所采用的技术方案是：搅拌机的搅拌桨机构是由箱体，搅拌轴，主动齿轮，三行星齿轮构成，搅拌轴通过轴承安装在箱体上，搅拌轴的一端连接搅拌桨，搅拌轴的另一端安装在三行星齿轮上，主动齿轮与三行星齿轮配合，三行星齿上的三个行星齿轮分别连接搅拌轴，三行星齿轮带动三个搅拌桨工作。三个搅拌桨减小桨的半径，减小了扭矩，降底了功率的省耗，大大的提高搅拌桨与物料接触面积，和接触频率，从面达到提高工作效率，缩短搅拌运行时间，解决温度升高。

[0005] 本实用新型利用三行星齿轮增加一个搅拌桨，提高工作效率，缩短搅拌运行时间。

附图说明

[0006] 附图 1 是本实用新型的结构示意图。

[0007] 附图 2 是附图 1 的俯视图。

具体实施方式

[0008] 下面结合附图对本实用新型作进一步说明。

[0009] 图中：三行星齿轮 1，搅拌轴 2，轴承 3，搅拌桨 4，箱体 5，主动齿轮 6。

[0010] 如附图 1、附图 2 所示，搅拌机的搅拌桨机构是由箱体 5，搅拌轴 2，主动齿轮 6，三行星齿轮 1 构成，主动齿轮 6 与三行星齿轮 1 配合，三行星齿轮围绕主动齿轮在圆周方向匀等分布，搅拌轴通过轴承安装在箱体上，搅拌轴的一端连接搅拌桨，搅拌轴的另一端安装在三行星齿轮上，主动齿轮与三行星齿轮配合，三行星齿上的三个行星齿轮分别连接搅拌轴，三行星齿轮带动三个搅拌桨工作。

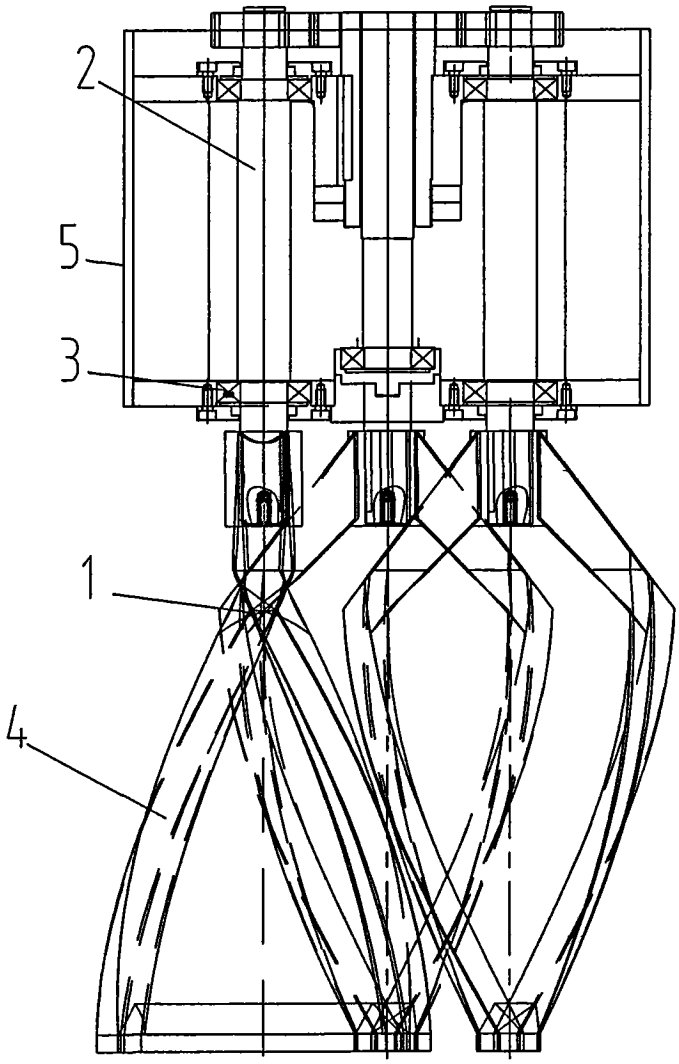

图 1

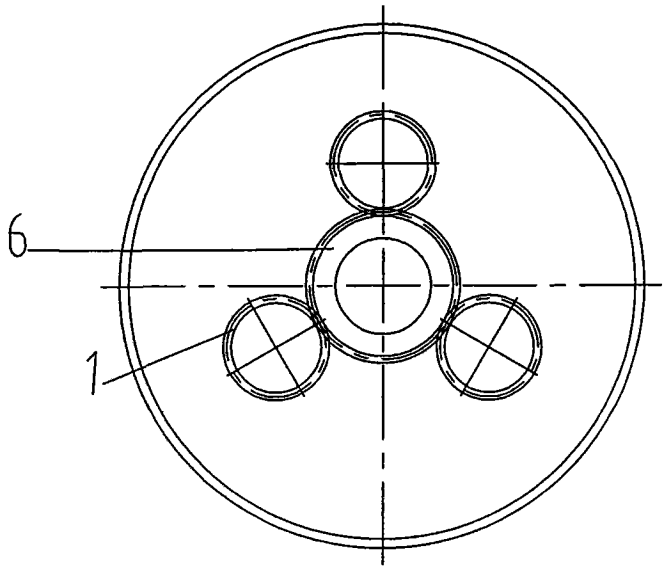

图 2