(19)中华人民共和国国家知识产权局

(12)发明专利申请

(10)申请公布号 CN 102963368 A
(43)申请公布日 2013.03.13

(21)申请号 201210464801.4

(22)申请日 2012.11.19

(71)申请人 铜陵晟王冶金车辆有限责任公司
地址 244000 安徽省铜陵市狮子山区矶山街道叶村

(72)发明人 李文瑜

(74)专利代理机构 安徽信拓律师事务所 34117
代理人 娄尔玉

(51)Int.Cl.
B61D 3/16(2006.01)
B61D 45/00(2006.01)

权利要求书 1 页 说明书 1 页 附图 1 页

(54)发明名称

轮轨式运梁车的承梁平台限位装置

(57)摘要

本发明提供一种轮轨式运梁车的承梁平台限位装置，以解决现有运输车辆的承梁平台不能很好的固定梁体的问题，涉及轮轨式运输车辆领域，其包括设置在轮轨式车架上端的承载平台，其特征在于：所述承载平台上端对称设置有限位块，所述限位块安装在承载平台上端横向设置的滑轨上。本发明提供的轮轨式运梁车的承梁平台限位装置能够在铁路标准轨距的工程线上配合180t架桥机使用，运输的混凝土梁放置在承载平台上方时，可通过限位块对梁体下端进行固定，防止梁体下端在运输过程中发生侧移，限位块可横向调节，便于运梁车装载梁体和固定不同型号的梁体。

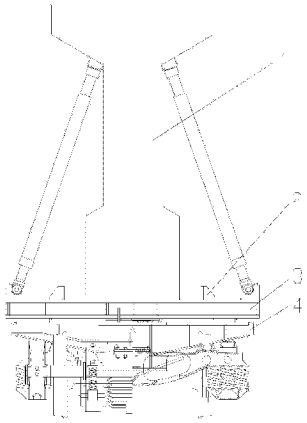

CN 102963368 A

1. 一种轮轨式运梁车的承梁平台限位装置，包括设置在轮轨式车架上端的承载平台，其特征在于：所述承载平台上端对称设置有限位块。

2. 根据权利要求 1 所述的轮轨式运梁车的承梁平台限位装置，其特征在于：所述限位块安装在承载平台上端横向设置的滑轨上。

轮轨式运梁车的承梁平台限位装置

技术领域：

[0001] 本发明涉及轮轨式运输车辆领域，尤其涉及一种轮轨式运梁车的承梁平台限位装置。

背景技术：

[0002] 轮轨式运输车辆是一种能够在铁路标准轨距的工程线上使用的运输车辆。目前，通桥 2201 型、专桥 2101 型及其以下各种梁跨的铁路混凝土梁没有专用的运输车辆，而使用普通的车辆无法满足运输需要。由于运输的混凝土梁体积比较大，也比较沉重，普通的承梁平台不能将梁体很好的固定，梁体下端会因振动、颠簸或离心力作用下而发生侧移。

发明内容：

[0003] 本发明的目的在于提供一种轮轨式运梁车的承梁平台限位装置，以解决现有运输车辆的承梁平台不能很好的固定梁体的问题。

[0004] 为达到上述目的，本发明采用的技术方案是：

[0005] 一种轮轨式运梁车的承梁平台限位装置，包括设置在轮轨式车架上端的承载平台，其特征在于：所述承载平台上端对称设置有限位块，可对梁体下端进行固定。

[0006] 所述限位块安装在承载平台上端横向设置的滑轨上，便于固定不同型号的梁体。

[0007] 本发明提供的轮轨式运梁车的承梁平台限位装置能够在铁路标准轨距的工程线上配合 180t 架桥机使用，运输的混凝土梁放置在承载平台上方时，可通过限位块对梁体下端进行固定，防止梁体下端在运输过程中发生侧移，限位块可横向调节，便于运梁车装载梁体和固定不同型号的梁体。

附图说明：

[0008] 图 1 为本发明的结构示意图。

[0009] 其中 1. 梁体；2. 限位块；3. 承载平台；4. 轮轨式车架。

具体实施方式：

[0010] 为了使本发明实现的技术手段、创作特征、达成目的与功效易于明白了解，下面结合具体图示及具体实施例，进一步阐述本发明，但不是用来限制本发明的保护范围。

[0011] 请参考图 1，一种轮轨式运梁车的承梁平台限位装置，包括设置在轮轨式车架 4 上端的承载平台 3，承载平台 3 上端对称设置有限位块 2，可对梁体 1 下端进行固定，限位块 2 安装在承载平台 3 上端横向设置的滑轨上，便于固定不同型号的梁体 1。

[0012] 以上显示和描述了本发明的基本原理、主要特征和本发明的优点。仅为本发明的具体实施方式，但本发明的保护范围并不局限于此，任何熟悉本领域的技术人员在本发明所揭露的技术范围内，可轻易想到的变化或替换，都应涵盖在本发明的保护范围之内。本发明要求保护范围由所附的权利要求书及其等效物界定。

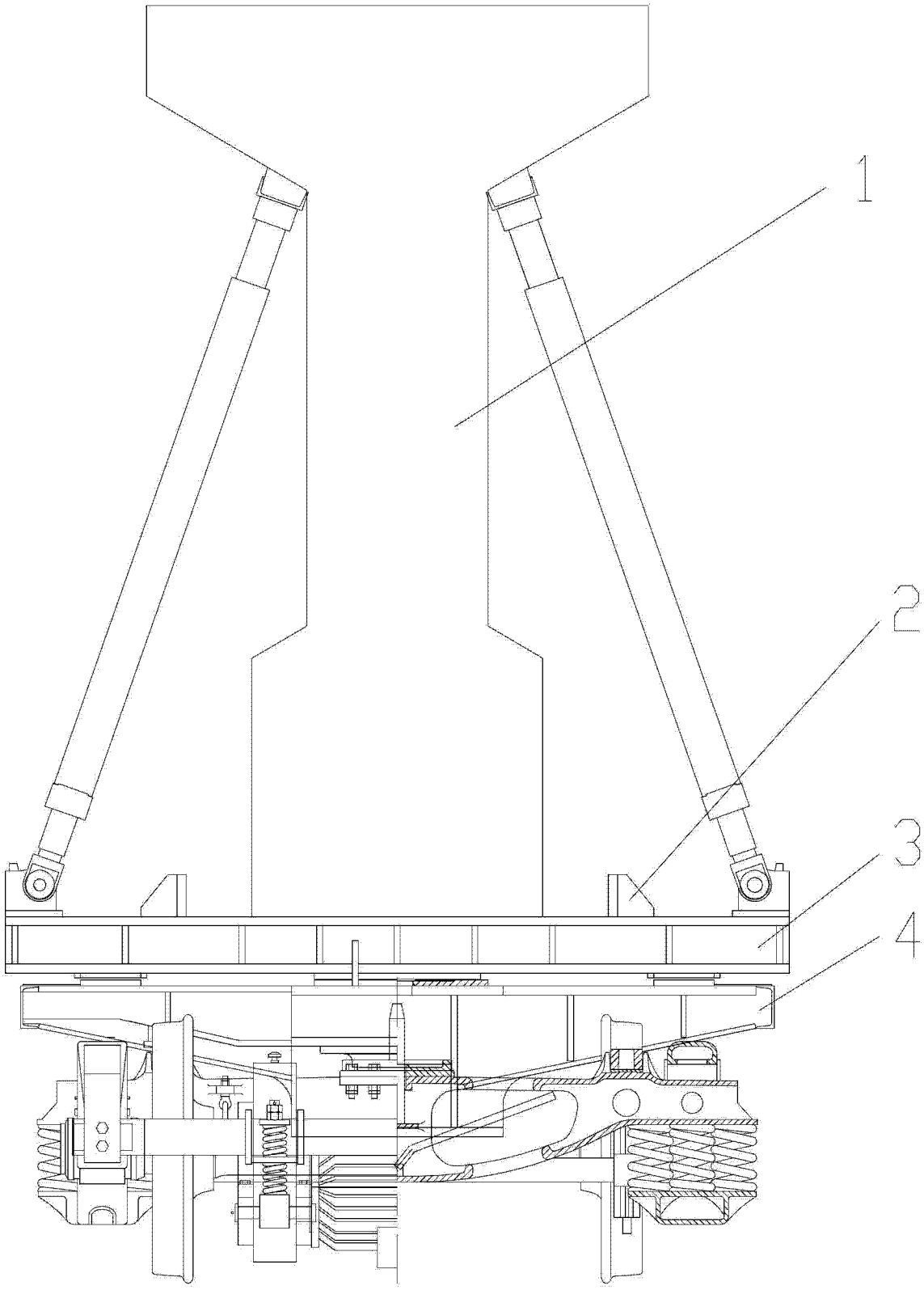

图 1