(19)国家知识产权局

(12)实用新型专利

(10)授权公告号 CN 217891264 U
(45)授权公告日 2022.11.25

(21)申请号 202220281137.9

(22)申请日 2022.02.11

(73)专利权人 新沂净润家环保科技有限公司
地址 221400 江苏省徐州市新沂市北沟街道医疗装备产业园7号楼301办公室

(72)发明人 唐晓湘

(74)专利代理机构 无锡永乐唯勤专利代理事务所(普通合伙) 32369
专利代理师 章陆一

(51)Int.Cl.
B27K 7/00(2006.01)

权利要求书1页 说明书3页 附图4页

(54)实用新型名称

一种便于竹料加工用的蒸煮设备

(57)摘要

本实用新型涉及一种蒸煮设备，尤其涉及一种便于竹料加工用的蒸煮设备。本实用新型的技术问题为：提供一种快捷高效、安全性较高和绿色环保的便于竹料加工用的蒸煮设备。技术方案：一种便于竹料加工用的蒸煮设备，包括有固定架、箱体、加热管、导热板、第一开关、滑动盖板等；固定架连接在箱体底部两侧，箱体的底部内侧安装有加热管和导热板，导热板位于加热管正上方，箱体一侧安装有第一开关，滑动盖板滑动式地连接在箱体的顶部。本实用新型通过设有加热管、导热板和第一开关，可以将水快速加热，从而便于对竹料进行蒸煮；通过设有排水管和堵块，可以将箱体内的热水排出。

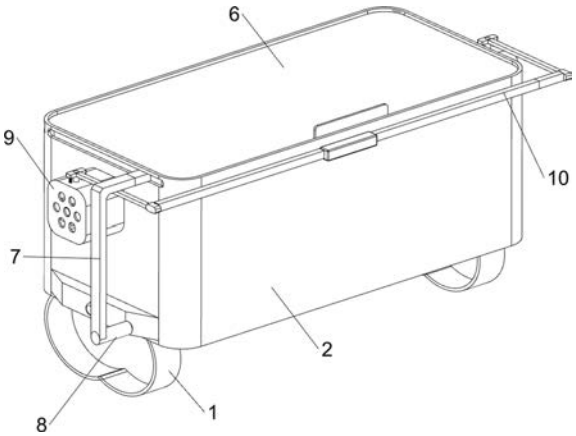

CN 217891264 U

1.一种便于竹料加工用的蒸煮设备，其特征是，包括有固定架(1)、箱体(2)、加热管(3)、导热板(4)、第一开关(5)、滑动盖板(6)、L型连接杆(7)和触碰杆(8)，固定架(1)连接在箱体(2)底部两侧，箱体(2)的底部内侧安装有加热管(3)和导热板(4)，导热板(4)位于加热管(3)正上方，箱体(2)一侧安装有第一开关(5)，滑动盖板(6)滑动式地连接在箱体(2)的顶部，L型连接杆(7)连接在滑动盖板(6)的一侧，L型连接杆(7)和箱体(2)滑动配合，触碰杆(8)连接在L型连接杆(7)的底端，触碰杆(8)和第一开关(5)接触配合。

2.按照权利要求1所述的一种便于竹料加工用的蒸煮设备，其特征是，还包括有保护壳(9)、U型架(10)、T型导杆(11)、滤网(12)、复位弹簧(13)、第二开关(14)、排水管(15)和堵块(16)，保护壳(9)连接在箱体(2)的两侧，滤网(12)连接在保护壳(9)一侧，保护壳(9)的内壁上安装有电机(91)，电机(91)的输出轴上连接有风扇(92)，电机(91)的顶部安装有第二开关(14)，U型架(10)滑动式地连接在箱体(2)的上部，T型导杆(11)连接在U型架(10)的两端，T型导杆(11)与保护壳(9)滑动配合，T型导杆(11)与第二开关(14)接触配合，复位弹簧(13)连接在T型导杆(11)的两侧与保护壳(9)的顶壁之间，排水管(15)连接在箱体(2)底部，排水管(15)贯穿导热板(4)，堵块(16)连接在排水管(15)的底部。

3.按照权利要求2所述的一种便于竹料加工用的蒸煮设备，其特征是，箱体(2)的材料为耐热材料，防止人员手部烫伤。

4.按照权利要求3所述的一种便于竹料加工用的蒸煮设备，其特征是，两侧的保护壳(9)相互远离的一侧均开有圆形通孔，便于通风。

5.按照权利要求4所述的一种便于竹料加工用的蒸煮设备，其特征是，箱体(2)左侧上部开有横向通槽，横向通槽与L型连接杆(7)滑动配合。

6.按照权利要求5所述的一种便于竹料加工用的蒸煮设备，其特征是，箱体(2)前侧上部开有竖向通槽，竖向通槽与U型架(10)滑动配合。

一种便于竹料加工用的蒸煮设备

技术领域

[0001] 本实用新型涉及一种蒸煮设备，尤其涉及一种便于竹料加工用的蒸煮设备。

背景技术

[0002] 在日常生活中，人们普遍地使用竹制品，例如筷子、竹席、竹垫等。在制作各种竹制品时，常对竹料进行蒸煮，这样的竹子硬度更佳，不易损坏，便于满足人们更多的需要。目前，人们一般将竹子置于装有清水的锅炉内，再对锅炉进行加热，后续仍需要将竹料沥干再进行晾晒。这种方式将会耗费较多的时间，导致工作效率低下。此外，锅炉导热，容易烫伤人们的手部，存在安全隐患，且加热锅炉需要较多的燃料，加大成本，且燃料燃烧将会产生许多的废气，对环境造成污染。

[0003] 因此，很是有必要设计一种快捷高效、安全性较高和绿色环保的便于竹料加工用的蒸煮设备。

实用新型内容

[0004] 为了克服目前竹料蒸煮方式的效率低下、安全性较低和污染环境的缺点，本实用新型的技术问题为：提供一种快捷高效、安全性较高和绿色环保的便于竹料加工用的蒸煮设备。

[0005] 技术方案：一种便于竹料加工用的蒸煮设备，包括有固定架、箱体、加热管、导热板、第一开关、滑动盖板、L型连接杆和触碰杆，固定架连接在箱体底部两侧，箱体的底部内侧安装有加热管和导热板，导热板位于加热管正上方，箱体一侧安装有第一开关，滑动盖板滑动式地连接在箱体的顶部，L型连接杆连接在滑动盖板的一侧，L型连接杆和箱体滑动配合，触碰杆连接在L型连接杆的底端，触碰杆和第一开关接触配合。

[0006] 此外，特别优选的是，还包括有保护壳、U型架、T型导杆、滤网、复位弹簧、第二开关、排水管和堵块，保护壳连接在箱体的两侧，滤网连接在保护壳一侧，保护壳的内壁上安装有电机，电机的输出轴上连接有风扇，电机的顶部安装有第二开关，U型架滑动式地连接在箱体的上部，T型导杆连接在U型架的两端，T型导杆与保护壳滑动配合，T型导杆与第二开关接触配合，复位弹簧连接在T型导杆的两侧与保护壳的顶壁之间，排水管连接在箱体底部，排水管贯穿导热板，堵块连接在排水管的底部。

[0007] 此外，特别优选的是，箱体的材料为耐热材料，防止人员手部烫伤。

[0008] 此外，特别优选的是，两侧的保护壳相互远离的一侧均开有圆形通孔，便于通风。

[0009] 此外，特别优选的是，箱体左侧上部开有横向通槽，横向通槽与L型连接杆滑动配合。

[0010] 此外，特别优选的是，箱体前侧上部开有竖向通槽，竖向通槽与U型架滑动配合。

[0011] 有益效果是：本实用新型通过设有加热管、导热板和第一开关，可以将水快速加热，从而便于对竹料进行蒸煮；通过设有排水管和堵块，可以将箱体内的热水排出，便于沥干蒸煮完成的竹料；通过设有第二开关和小风扇可以对竹料进行风干；达到了快捷高效、安

全性较高和绿色环保的效果。

附图说明

[0012] 图1为本实用新型的第一种立体结构示意图。

[0013] 图2为本实用新型的局部剖视图。

[0014] 图3为本实用新型的第二种立体结构示意图。

[0015] 图4为本实用新型的第一种部分立体结构示意图。

[0016] 图5为本实用新型的第二种部分立体结构示意图。

[0017] 其中，上述附图包括以下附图标记：1-固定架，2-箱体，3-加热管，4-导热板，5-第一开关，6-滑动盖板，7-L型连接杆，8-触碰杆，9-保护壳，91-电机，92-风扇，10-U型架，11-T型导杆，12-滤网，13-复位弹簧，14-第二开关，15-排水管，16-堵块。

具体实施方式

[0018] 下面结合附图所示的实施例对本实用新型作进一步描述。

[0019] 实施例1

[0020] 一种便于竹料加工用的蒸煮设备，如图1-3所示，包括有固定架1、箱体2、加热管3、导热板4、第一开关5、滑动盖板6、L型连接杆7和触碰杆8，箱体2的材料为耐热材料，防止人员手部烫伤，箱体2底部左右两侧均连接有固定架1，箱体2的底部内侧安装有加热管3和导热板4，导热板4位于加热管3正上方，箱体2左侧下部安装有第一开关5，箱体2的顶部滑动式地连接有滑动盖板6，滑动盖板6的左侧连接有L型连接杆7，箱体2左侧上部开有横向通槽，横向通槽与L型连接杆7滑动配合，L型连接杆7和箱体2滑动配合，L型连接杆7的底端连接有触碰杆8，触碰杆8和第一开关5接触配合。

[0021] 当人们需要对竹料进行蒸煮加工时，往后移动滑动盖板6，滑动盖板6带动L型连接杆7向后移动，从而带动触碰杆8向后移动，如此可使触碰杆8触碰到且按压第一开关5，加热管3启动，导热板4加热，然后将适量的清水加入到箱体2内部，且放入适量的竹料，接着向前移动滑动盖板6，使箱体2闭合，如此即可对竹料进行蒸煮。待蒸煮完成时，用户手动按压第一开关5，加热管3关闭，随之打开滑动盖板6，将蒸煮完成的竹料捞出并将其风干即可，如此无需使用燃料便可对竹料进行蒸煮，可防止燃烧燃料所释放的有害气体污染环境。

[0022] 实施例2

[0023] 在实施例1的基础之上，如图1、图3、图4和图5所示，还包括有保护壳9、U型架10、T型导杆11、滤网12、复位弹簧13、第二开关14、排水管15和堵块16，箱体2的左右两侧上部均连接有保护壳9，两侧的保护壳9相互远离的一侧均开有圆形通孔，便于通风，两侧的保护壳9相互靠近的一侧均连接有滤网12，保护壳9的内壁上安装有电机91，电机91的输出轴上连接有风扇92，电机91的顶部中间安装有第二开关14，箱体2的前侧上部滑动式地连接有U型架10，箱体2前侧上部开有竖向通槽，竖向通槽与U型架10滑动配合，U型架10的左右两端均连接有T型导杆11，T型导杆11与保护壳9滑动配合，T型导杆11与第二开关14接触配合，T型导杆11的左右两侧与保护壳9的顶壁之间均连接有复位弹簧13，箱体2底部连接有排水管15，排水管15贯穿导热板4，排水管15的前侧底部连接有堵块16。

[0024] 当蒸煮完毕后，在排水管15正下方放置一个装水容器，拨动堵块16，堵块16将不再

挡住排水管15，如此箱体2内部的热水可从排水管15排至装水容器内，便于后续对这部分热水进行处理回收。起初，复位弹簧13处于原始状态，把U型架10向下按压，U型架10带动T型导杆11向下移动，复位弹簧13压缩，T型导杆11向下按压第二开关14，从而使电机91启动。随后松开U型架10，在复位弹簧13复位的作用下，T型导杆11向上移动，从而使U型架10回归原始位置。随着电机91的工作，电机91的输出轴带动风扇92转动，如此风扇92所扇的风可通过滤网12，进而对沥干的竹料进行吹风，进而加快竹料变干的速度，便于对蒸煮好的竹料进行后续加工，提高工作效率。

[0025] 尽管已经参照本公开的特定示例性实施例示出并描述了本公开，但是本领域技术人员应该理解，在不背离所附权利要求及其等同物限定的本公开的精神和范围的情况下，可以对本公开进行形式和细节上的多种改变。因此，本公开的范围不应该限于上述实施例，而是应该不仅由所附权利要求来进行确定，还由所附权利要求的等同物来进行限定。

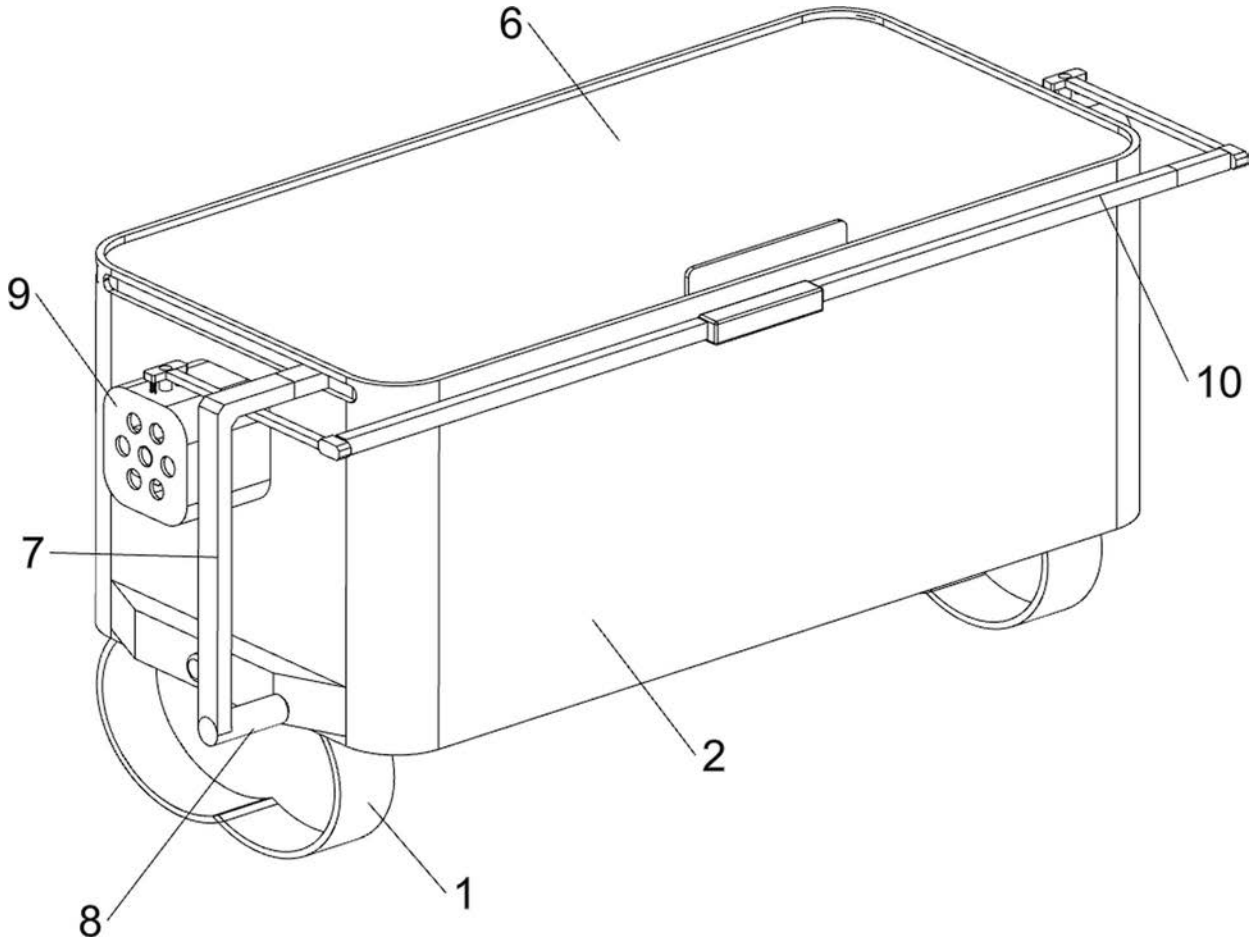

图1

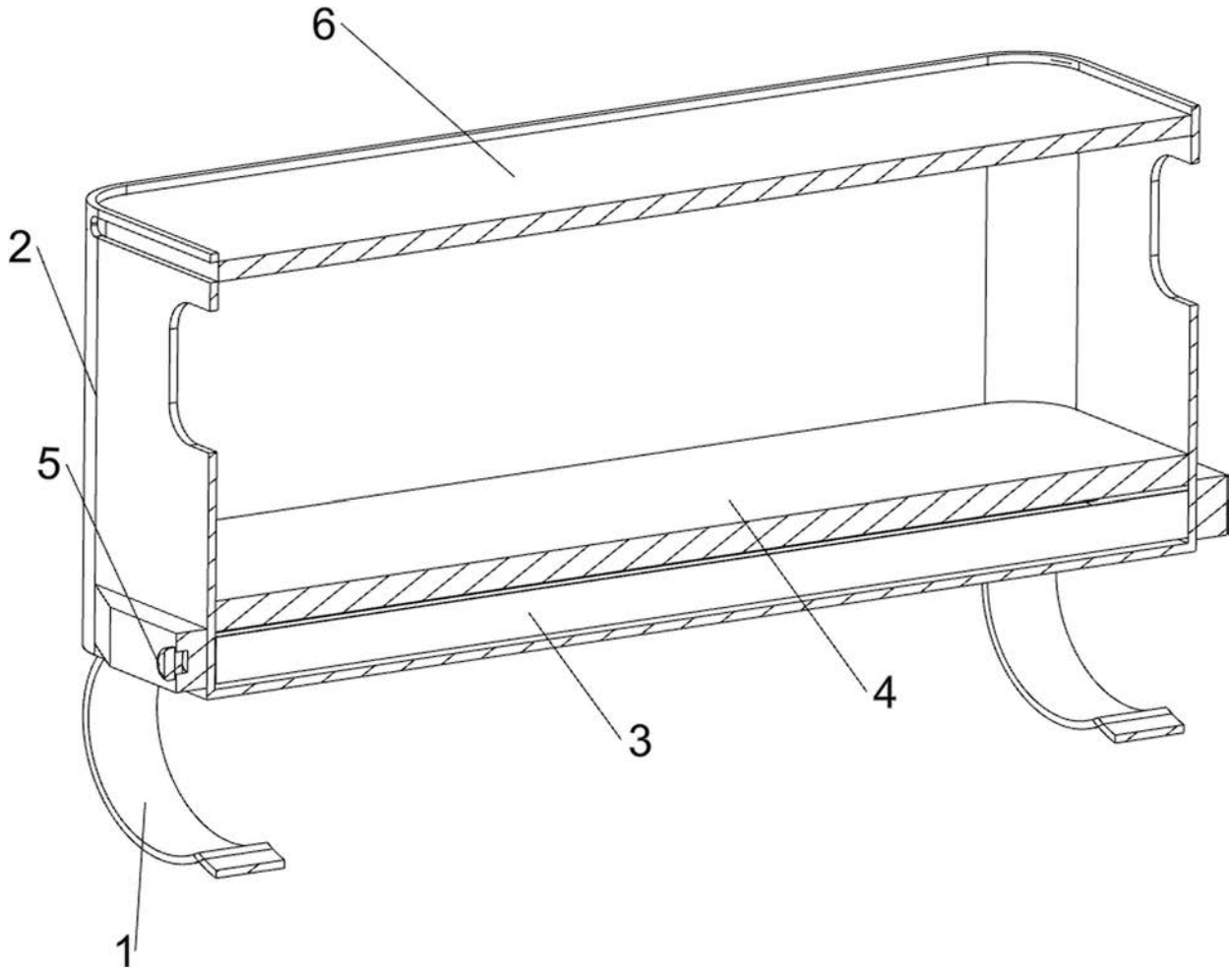

图2

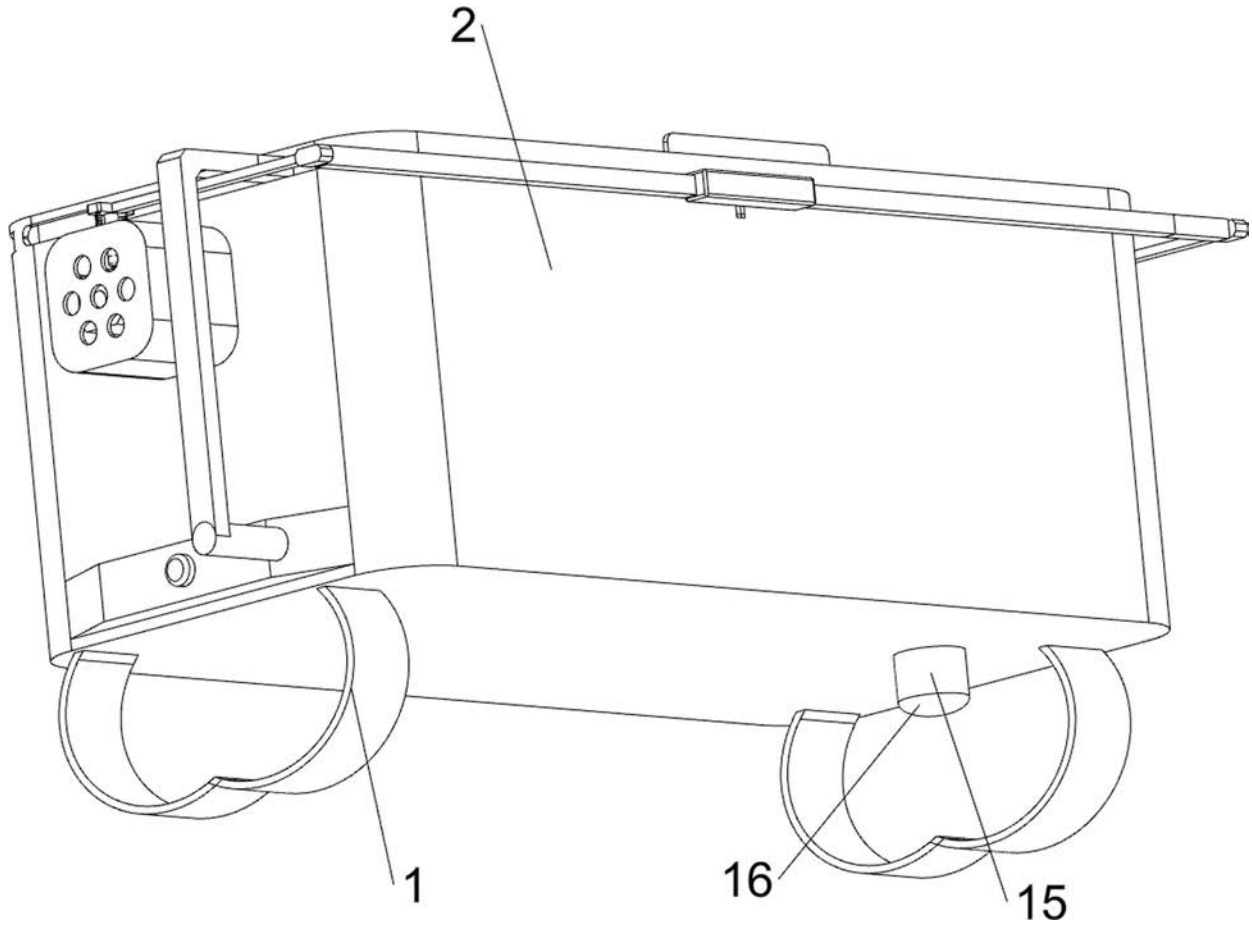

图3

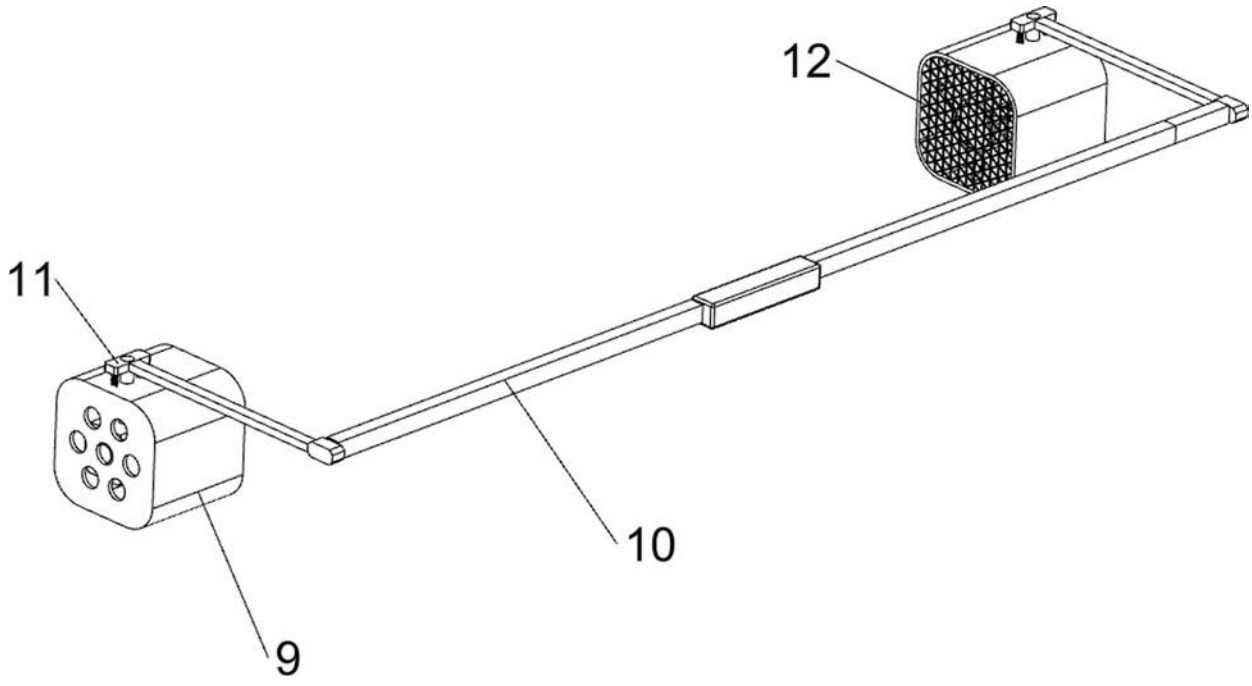

图4

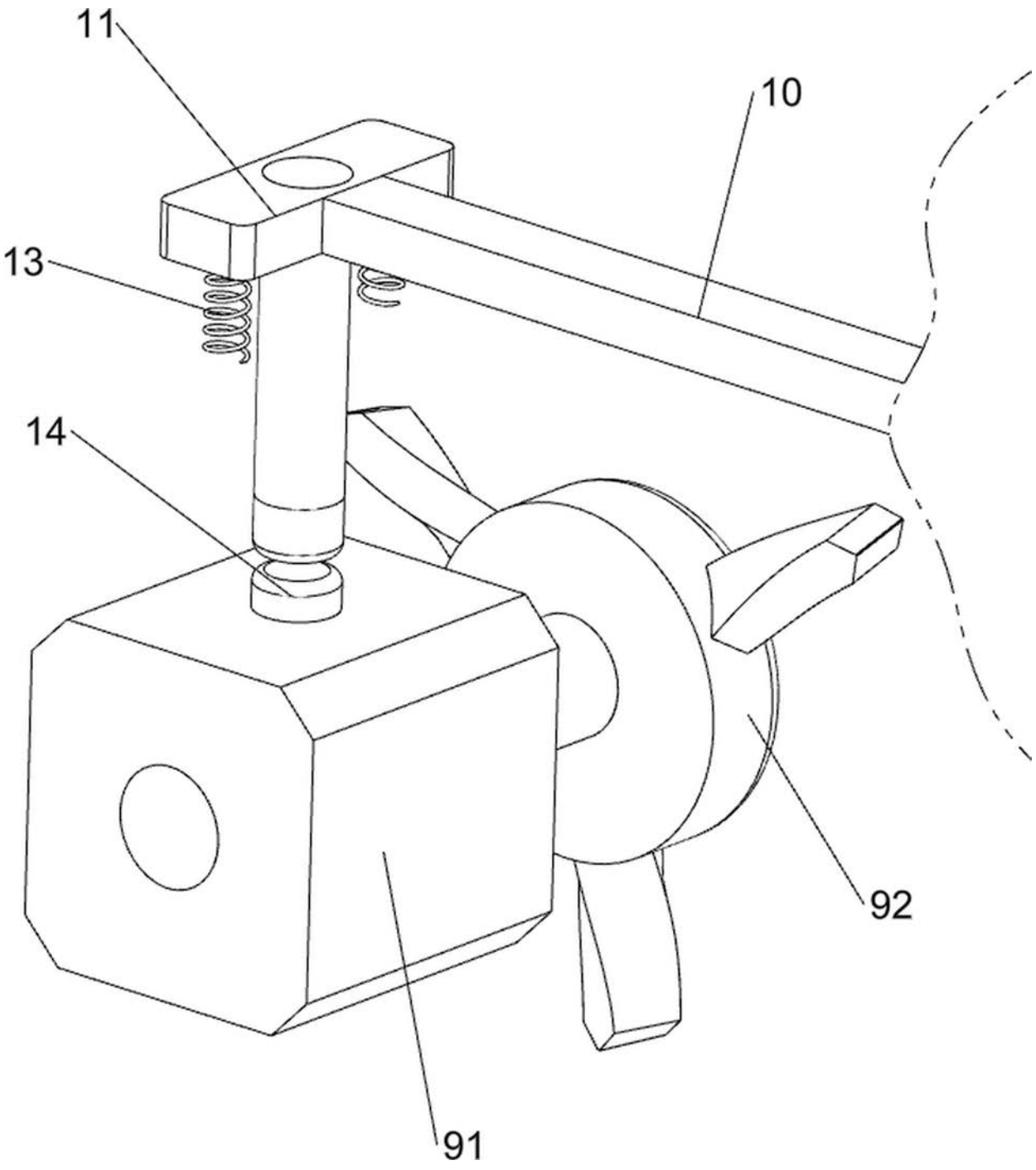

图5