(19)中华人民共和国国家知识产权局

(12)发明专利申请

(10)申请公布号 CN 107875416 A
(43)申请公布日 2018.04.06

(21)申请号 201711368566.X

(22)申请日 2017.12.19

(71)申请人 郭正慧
地址 225300 江苏省泰州市高港区永安洲镇福沙社区一组

(72)发明人 郭正慧

(51)Int.Cl.
A61L 2/10(2006.01)
F26B 21/00(2006.01)

权利要求书1页 说明书3页 附图4页

(54)发明名称

一种外科用医疗器械消毒柜

(57)摘要

本发明公开了一种外科用医疗器械消毒柜，包括柜体、第一接水盒、卡槽、设备仓和柜门，所述柜体上的左右内侧壁设置有滑槽，且滑槽内连接有滑块，所述滑块之间连接有第一支撑板，所述第一接水盒设置在第一支撑板的下方，所述卡槽设置在柜体下的左右内侧壁上，且卡槽之间卡合有第二支撑板，所述第二支撑板的下方连接有第二接水盒，所述设备仓设置在柜体的底部，所述风机的外侧连接有加热管，且加热管的末端与连接管连接，所述连接管设置在柜体侧壁内，且连接管上连接有出风管，所述出风管上设置有排风口，所述柜门与柜体连接。该外科用医疗器械消毒柜，在柜体侧壁内设置有出风管以及排风口，可以对柜体内的医疗器械进行烘干。

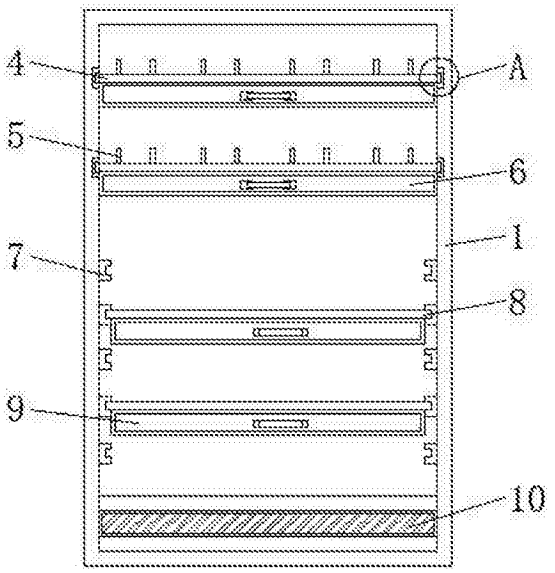

CN 107875416 A

1.一种外科用医疗器械消毒柜，包括柜体(1)、第一接水盒(6)、卡槽(7)、设备仓(10)和柜门(17)，其特征在于：所述柜体(1)上的左右内侧壁设置有滑槽(2)，且滑槽(2)内连接有滑块(3)，所述滑块(3)之间连接有第一支撑板(4)，且第一支撑板(4)上设置有支撑件(5)，所述第一接水盒(6)设置在第一支撑板(4)的下方，所述卡槽(7)设置在柜体(1)下的左右内侧壁上，且卡槽(7)之间卡合有第二支撑板(8)，所述第二支撑板(8)的下方连接有第二接水盒(9)，所述设备仓(10)设置在柜体(1)的底部，且设备仓(10)内设置有风机(11)，所述风机(11)的外侧连接有加热管(12)，且加热管(12)的末端与连接管(13)连接，所述连接管(13)设置在柜体(1)侧壁内，且连接管(13)上连接有出风管(14)，所述出风管(14)上设置有排风口(15)，且出风管(14)之间设置有紫外线杀菌灯(16)，所述柜门(17)与柜体(1)连接。

2.根据权利要求1所述的一种外科用医疗器械消毒柜，其特征在于：所述支撑件(5)的上方设置为半圆形，且2个支撑件(5)设置为一组，并且支撑件(5)均匀的设置在第一支撑板(4)上。

3.根据权利要求1所述的一种外科用医疗器械消毒柜，其特征在于：所述第一支撑板(4)和第二支撑板(8)均设置为多孔状，且第一支撑板(4)与第一接水盒(6)之间以及第二支撑板(8)与第二接水盒(9)之间均设置为卡合连接。

4.根据权利要求1所述的一种外科用医疗器械消毒柜，其特征在于：所述风机(11)和加热管(12)共设置有两组，且加热管(12)设置为“S”形。

5.根据权利要求1所述的一种外科用医疗器械消毒柜，其特征在于：所述出风管(14)共设置有两组，且每组设置有三个，并且出风管(14)与连接管(13)相互垂直设置，同时出风管(14)上设置有一排排风口(15)。

6.根据权利要求1所述的一种外科用医疗器械消毒柜，其特征在于：所述紫外线杀菌灯(16)与出风管(14)交错设置，且紫外线杀菌灯(16)共设置有两组，并且紫外线杀菌灯(16)呈对称式分布在柜体(1)的左右侧壁上。

一种外科用医疗器械消毒柜

技术领域

[0001] 本发明涉及医疗相关技术领域，具体为一种外科用医疗器械消毒柜。

背景技术

[0002] 外科是研究外科疾病的发生，发展规律及其临床表现，诊断，预防和治疗的科学，是以手术切除、修补为主要治病手段的专业科室，在外科手术后的很多医疗器械是经过清洗消毒后重复使用的，因此医疗器械消毒柜的使用也越来越多。

[0003] 目前现有的外科用医疗器械消毒柜不具有烘干装置，且在使用时，医疗器械大多堆积在一起，从而导致烘干，消毒效果不好。针对上述问题，在原有的外科用医疗器械消毒柜的基础上进行创新改进。

发明内容

[0004] 本发明的目的在于提供一种外科用医疗器械消毒柜，以解决上述背景技术中提出的现有的外科用医疗器械消毒柜不具有烘干装置，且在使用时，医疗器械大多堆积在一起，从而导致烘干，消毒效果不好的问题。

[0005] 为实现上述目的，本发明提供如下技术方案：一种外科用医疗器械消毒柜，包括柜体、第一接水盒、卡槽、设备仓和柜门，所述柜体上的左右内侧壁设置有滑槽，且滑槽内连接有滑块，所述滑块之间连接有第一支撑板，且第一支撑板上设置有支撑件，所述第一接水盒设置在第一支撑板的下方，所述卡槽设置在柜体下的左右内侧壁上，且卡槽之间卡合有第二支撑板，所述第二支撑板的下方连接有第二接水盒，所述设备仓设置在柜体的底部，且设备仓内设置有风机，所述风机的外侧连接有加热管，且加热管的末端与连接管连接，所述连接管设置在柜体侧壁内，且连接管上连接有出风管，所述出风管上设置有排风口，且出风管之间设置有紫外线杀菌灯，所述柜门与柜体连接。

[0006] 优选的，所述支撑件的上方设置为半圆形，且2个支撑件设置为一组，并且支撑件均匀的设置在第一支撑板上。

[0007] 优选的，所述第一支撑板和第二支撑板均设置为多孔状，且第一支撑板与第一接水盒之间以及第二支撑板与第二接水盒之间均设置为卡合连接。

[0008] 优选的，所述风机和加热管共设置有两组，且加热管设置为“S”形。

[0009] 优选的，所述出风管共设置有两组，且每组设置有三个，并且出风管与连接管相互垂直设置，同时出风管上设置有一排排风口。

[0010] 优选的，所述紫外线杀菌灯与出风管交错设置，且紫外线杀菌灯共设置有两组，并且紫外线杀菌灯呈对称式分布在柜体的左右侧壁上。

[0011] 与现有技术相比，本发明的有益效果是：该外科用医疗器械消毒柜，在柜体侧壁内设置有出风管以及排风口，可以对柜体内的医疗器械进行烘干，在第一支撑板上设置有支撑件，且支撑件的上方设置为半圆形，并且2个支撑件设置为一组，可以将小形医疗器械，如手术刀等放置在支撑件上，可以防止其堆积在一起，设置有第二支撑板和多个对应的卡槽，

可以跟换第二支撑板的位置，从而可以根据较大的医疗器械的尺寸来调节第二支撑板的位置，使使用的灵活性更大。

附图说明

[0012] 图1为本发明正视结构示意图；

[0013] 图2为本发明柜体侧壁结构示意图；

[0014] 图3为本发明正视外部结构示意图；

[0015] 图4为本发明第一支撑板与支撑件连接侧视结构示意图；

[0016] 图5为本发明设备仓俯视结构示意图；

[0017] 图6为本发明图1中A部放大结构示意图。

[0018] 图中：1、柜体，2、滑槽，3、滑块，4、第一支撑板，5、支撑件，6、第一接水盒，7、卡槽，8、第二支撑板，9、第二接水盒，10、设备仓，11、风机，12、加热管，13、连接管，14、出风管，15、排风口，16、紫外线杀菌灯，17、柜门。

具体实施方式

[0019] 下面将结合本发明实施例中的附图，对本发明实施例中的技术方案进行清楚、完整地描述，显然，所描述的实施例仅仅是本发明一部分实施例，而不是全部的实施例。基于本发明中的实施例，本领域普通技术人员在没有做出创造性劳动前提下所获得的所有其他实施例，都属于本发明保护的范围。

[0020] 请参阅图1-6，本发明提供一种技术方案：一种外科用医疗器械消毒柜，包括柜体1、滑槽2、滑块3、第一支撑板4、支撑件5、第一接水盒6、卡槽7、第二支撑板8、第二接水盒9、设备仓10、风机11、加热管12、连接管13、出风管14、排风口15、紫外线杀菌灯16和柜门17，柜体1上的左右内侧壁设置有滑槽2，且滑槽2内连接有滑块3，滑块3之间连接有第一支撑板4，且第一支撑板4上设置有支撑件5，支撑件5的上方设置为半圆形，且2个支撑件5设置为一组，并且支撑件5均匀的设置在第一支撑板4上，能够将手术刀等小器械卡在支撑件5之间，从而可以避免器械堆积在一起，导致干燥和消毒效果不好，第一支撑板4和第二支撑板8均设置为多孔状，且第一支撑板4与第一接水盒6之间以及第二支撑板8与第二接水盒9之间均设置为卡合连接，可以将医疗器械上的水集至接水盒内，且便于对接水盒进行清理，第一接水盒6设置在第一支撑板4的下方，卡槽7设置在柜体1下的左右内侧壁上，且卡槽7之间卡合有第二支撑板8，第二支撑板8的下方连接有第二接水盒9，设备仓10设置在柜体1的底部，且设备仓10内设置有风机11，风机11和加热管12共设置有两组，且加热管12设置为“S”形，能够更好的将冷风加热成热风，风机11的外侧连接有加热管12，且加热管12的末端与连接管13连接，连接管13设置在柜体1侧壁内，且连接管13上连接有出风管14，出风管14共设置有两组，且每组设置有三个，并且出风管14与连接管13相互垂直设置，同时出风管14上设置有一排排风口15，可以更好的对医疗器械进行烘干，出风管14上设置有排风口15，且出风管14之间设置有紫外线杀菌灯16，紫外线杀菌灯16与出风管14交错设置，且紫外线杀菌灯16共设置有两组，并且紫外线杀菌灯16呈对称式分布在柜体1的左右侧壁上，可以更好的医疗器械进行消毒，柜门17与柜体1连接。

[0021] 工作原理：在使用该外科用医疗器械消毒柜时，先对该外科用医疗器械消毒柜的

结构进行简单的了解，首先打开柜门17，向外抽动第一支撑板4，此时滑块3在滑槽2内移动，然后将较小的医疗器械，如手术刀等可以依次架在2个支撑件5上，避免了器械堆积在一起，然后可以根据较大器械的尺寸取下第二支撑板8，并将其卡合在对应的卡槽7内，再将较大的器械放置在第二支撑板8上，器械上的水透过通孔依次流入对应的接水盒内，再闭合柜门17，启动风机11、加热管12和紫外线杀菌灯16，在风机11的作用下，将冷风吸入经过加热管12加热再依次经过连接管13和出风管14由排风口15排出，可以对医疗器械进行烘干，紫外线杀菌灯16可以对医疗器械进行消毒，消毒完毕后，可以将消毒好的器械收起来，再抽出接水盒进行清理，本说明书中未作详细描述的内容属于本领域专业技术人员公知的现有技术。

[0022] 尽管参照前述实施例对本发明进行了详细的说明，对于本领域的技术人员来说，其依然可以对前述各实施例所记载的技术方案进行修改，或者对其中部分技术特征进行等同替换，凡在本发明的精神和原则之内，所作的任何修改、等同替换、改进等，均应包含在本发明的保护范围之内。

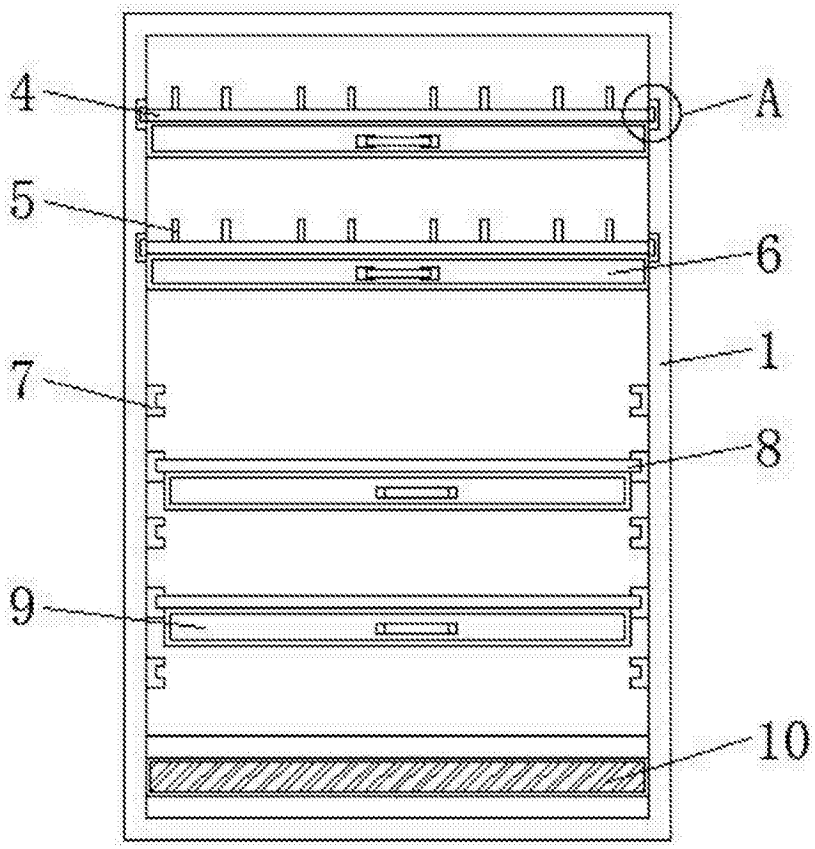

图1

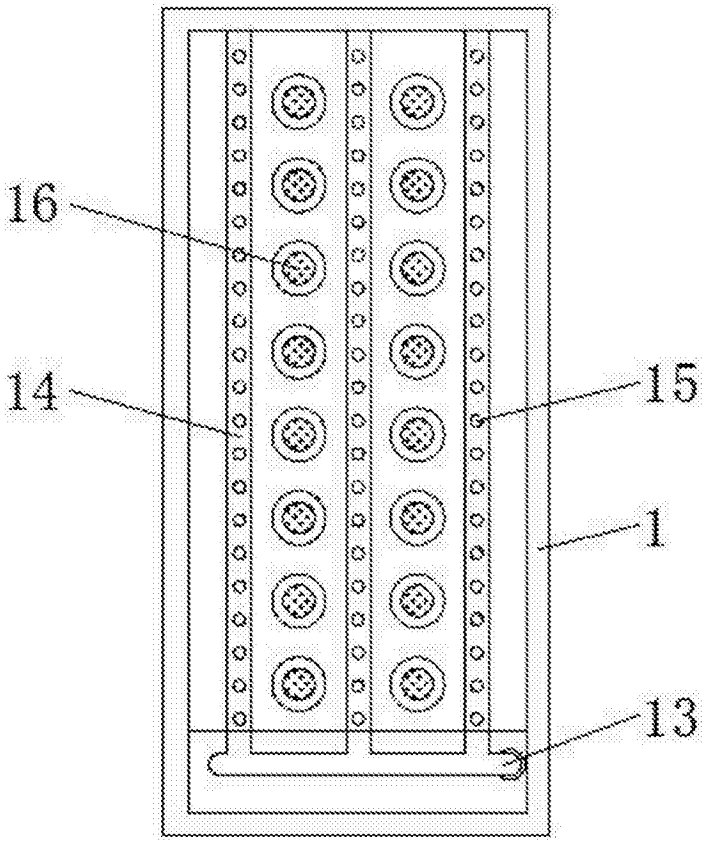

图2

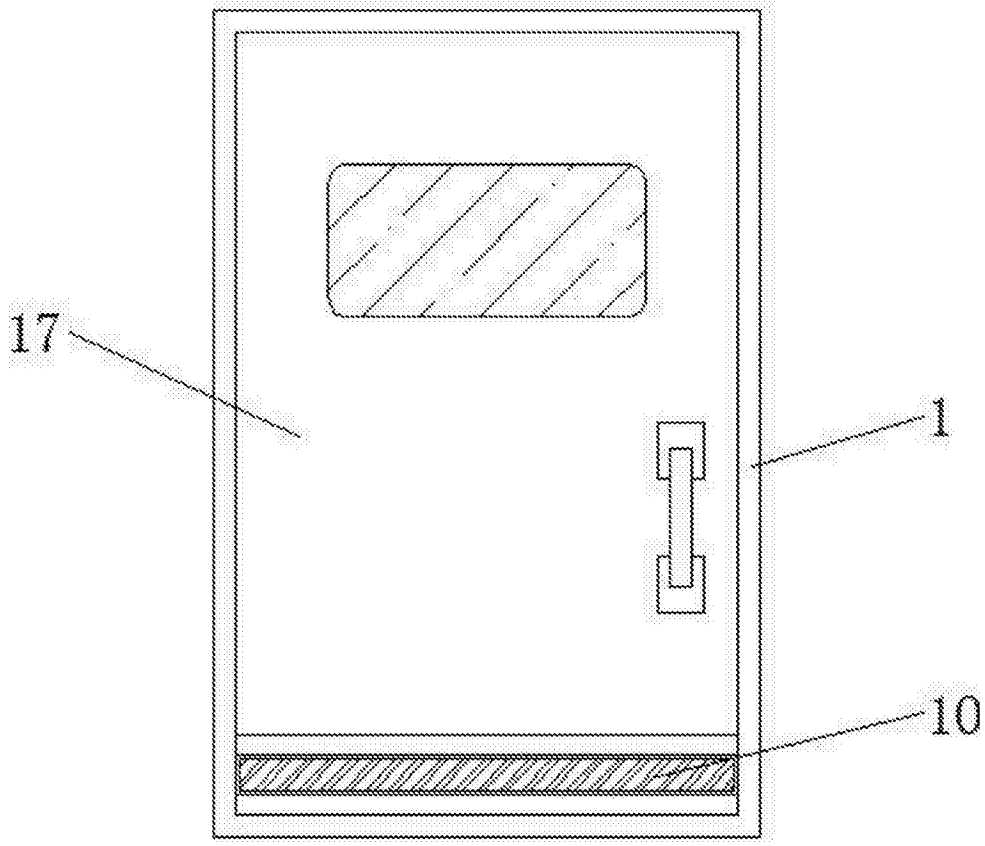

图3

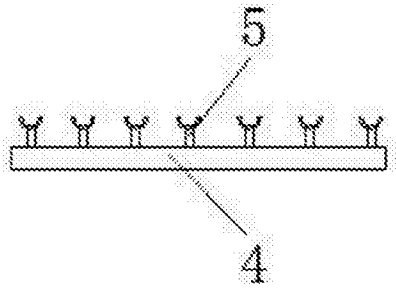

图4

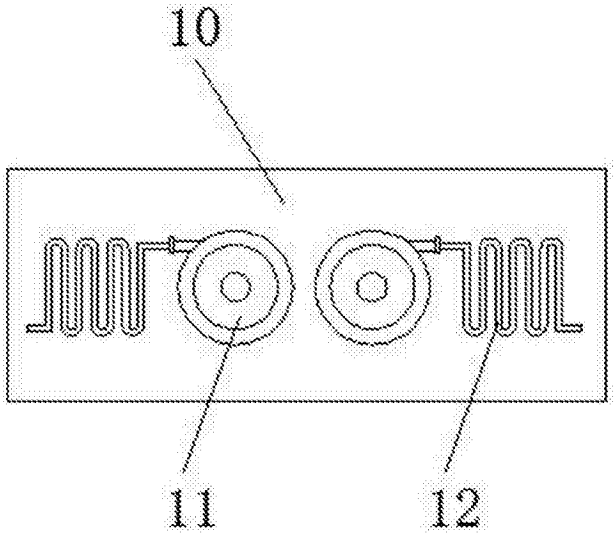

图5

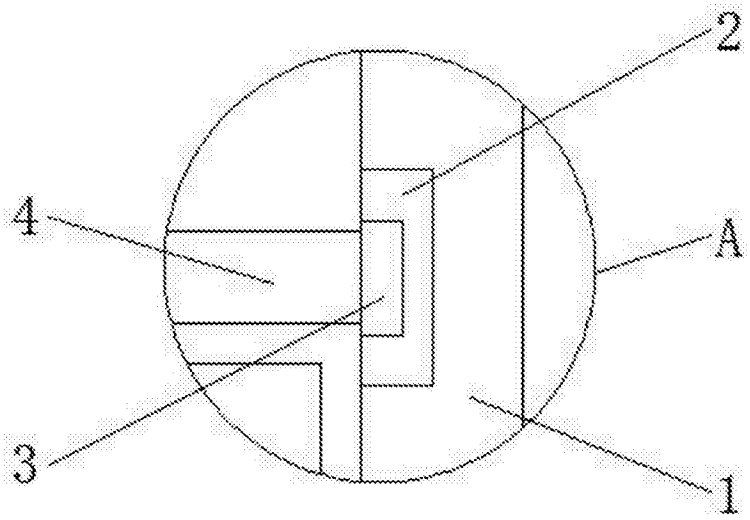

图6