(19)中华人民共和国国家知识产权局

(12)实用新型专利

(10)授权公告号 CN 215502427 U
(45)授权公告日 2022.01.14

(21)申请号 202121064341.7

(22)申请日 2021.05.18

(73)专利权人 王梦飞
地址 438300 湖北省黄冈市麻城市黄土岗镇桐枧冲村二组58号

(72)发明人 王梦飞

(74)专利代理机构 昆明合众智信知识产权事务所 53113
代理人 张玺

(51)Int.Cl.
A47J 27/00(2006.01)
A47J 36/06(2006.01)

(ESM)同样的发明创造已同日申请发明专利

权利要求书1页 说明书2页 附图2页

(54)实用新型名称

一种真空电饭煲

(57)摘要

本实用新型公开了一种真空电饭煲，包括底座，所述底座的内部安装有加热模块和电控模块，所述底座的顶部设置有底盖，所述底盖的顶部设置有真空胆，所述真空胆顶部的内旋口处设置有密封圈，所述真空胆的顶部设置有内盖，所述内盖的顶部设置有上盖。本实用新型通过底座、底盖、真空胆、密封圈、内盖、上盖和顶盖相互配合，突出了电饭煲的保温真空煮饭的功能，底座的内部安装有加热模块和电控模块，本产品的上盖与真空胆之间设有密封圈，保证了真空胆的密封性能，通过真空胆中的真空，从而达到保温效果，饭煮熟后断电，仍然可以通过真空保温4-6小时，避免耗费较多的能源，提高了电饭煲的环保节能效果，给使用者带来极大的便利。

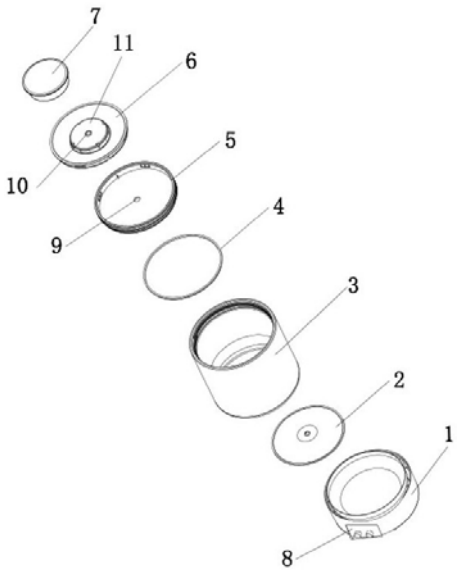

CN 215502427 U

1.一种真空电饭煲,包括底座(1),其特征在于:所述底座(1)的内部安装有电控模块,所述底座(1)的顶部设置有底盖(2),所述电控模块设置在底盖(2)的内部,所述底盖(2)的顶部设置有加热模块,所述加热模块的顶部设置有真空胆(3),所述真空胆(3)顶部的内旋口处设置有密封圈(4),所述真空胆(3)的顶部设置有内盖(5),所述内盖(5)的顶部设置有上盖(6),所述内盖(5)设置在上盖(6)的内部,所述上盖(6)的底部贯穿真空胆(3)且延伸至其内部,所述上盖(6)的表面与真空胆(3)的内壁螺纹连接,所述上盖(6)的顶部设置有顶盖(7)。

2.根据权利要求1所述的一种真空电饭煲,其特征在于:所述底座(1)的表面安装有触摸按键(8)。

3.根据权利要求2所述的一种真空电饭煲,其特征在于:所述密封圈(4)由硅胶材料制成。

4.根据权利要求3所述的一种真空电饭煲,其特征在于:所述内盖(5)的顶部设置有第一螺丝孔(9),所述上盖(6)的表面设置有与第一螺丝孔相适配的的第二螺丝孔(10)。

5.根据权利要求4所述的一种真空电饭煲,其特征在于:所述上盖(6)顶部设置有凸盖(11),所述第二泄气孔(11)设置在凸盖(11)的表面,所述顶盖(7)覆盖在凸盖(11)的外表面。

一种真空电饭煲

技术领域

[0001] 本实用新型涉及电饭煲技术领域，具体为一种真空电饭煲。

背景技术

[0002] 电饭煲，又称作电锅，电饭锅。是利用电能转变为热能的炊具，具有对食品进行蒸、煮、炖、煲、煨等多种操作功能，使用方便、安全可靠。它不但能够把食物做熟，而且能够形成真空保温，使用起来清洁卫生，没有污染，省时省力，是家务劳动现代化不可缺少的用具之一。

[0003] 目前，市面上常见的电饭煲在使用时，需要发热丝一直耗电进行保温，即饭熟后，煮饭功能自动跳到保温功能，电饭煲任然需要发热丝耗电，才能继续对饭进行保温，需要耗费较多的能源，热量流失较快，环保效果比较差，给使用者带来极大的不便，为此，我们设计出一种真空电饭煲。

实用新型内容

[0004] 本实用新型的目的在于提供一种真空电饭煲，以解决上述背景技术中提出的问题。

[0005] 为实现上述目的，本实用新型提供如下技术方案：一种真空电饭煲，包括底座，所述底座的内部安装有电控模块，所述底座的顶部设置有底盖，所述电控模块设置在底盖的内部，所述底盖的顶部设置有加热模块，所述加热模块的顶部设置有真空胆，所述真空胆顶部的内旋口处设置有密封圈，所述真空胆的顶部设置有内盖，所述内盖的顶部设置有上盖，所述内盖设置在上盖的内部，所述上盖的底部贯穿真空胆且延伸至其内部，所述上盖的表面与真空胆的内壁螺纹连接，所述上盖的顶部设置有顶盖。

[0006] 优选的，所述底座的表面安装有触摸按键，便于在底座外部操控电饭煲。

[0007] 优选的，所述密封圈由硅胶材料制成。

[0008] 优选的，所述内盖的顶部设置有第一螺丝孔，所述上盖的表面设置有与第一螺丝孔相适配的的第二螺丝孔。

[0009] 优选的，所述上盖顶部设置有凸盖，所述第二泄气孔设置在凸盖的表面，所述顶盖覆盖在凸盖的外表面。

[0010] 与现有技术相比，本实用新型的有益效果如下：

[0011] 1、本实用新型通过底座、底盖、真空胆、密封圈、内盖、上盖和顶盖相互配合，突出了电饭煲的保温真空煮饭的功能，底座的内部安装有加热模块和电控模块，本产品的上盖与真空胆之间设有密封圈，保证了真空胆的密封性能，通过真空胆中的真空，从而达到保温效果，饭煮熟后断电，仍然可以通过真空保温4-6小时，避免耗费较多的能源，电饭煲的内胆有真空层，有良好的保温焖饭效果；电控部分计算加热时间和加热量从而控制真空胆内的压力，在真空胆内形成有压力的效果，可以更快的煮熟米饭，焖饭，煮熟饭后在断电的情况下还可以正常保温米饭，采用真空保温内胆结构，以达到无需加热丝发热保温的效果，减少

热量流失，提高了电饭煲的环保节能效果，给使用者带来极大的便利。

[0012] 2、本实用新型通过设置触摸按键起到了便于对电饭煲进行控制的作用。

附图说明

[0013] 图1为本实用新型的分解结构示意图；

[0014] 图2为本实用新型的安装结构示意图。

[0015] 图中：1底座、2底盖、3真空胆、4密封圈、5内盖、6上盖、7顶盖、8触摸按键、9第一螺丝孔、10第二螺丝孔、11凸盖。

具体实施方式

[0016] 下面将结合本实用新型实施例中的附图，对本实用新型实施例中的技术方案进行清楚、完整地描述，显然，所描述的实施例仅仅是本实用新型一部分实施例，而不是全部的实施例。基于本实用新型中的实施例，本领域普通技术人员在没有做出创造性劳动前提下所获得的所有其他实施例，都属于本实用新型保护的范围。

[0017] 请参阅图1-2，一种真空电饭煲，包括底座1，底座1的内部安装有电控模块，底座1的顶部设置有底盖2，电控模块设置在底盖2的内部，底盖2的顶部设置有加热模块，加热模块的顶部设置有真空胆3，真空胆3顶部的内旋口处设置有密封圈4，真空胆3的顶部设置有内盖5，内盖5的顶部设置有上盖6，内盖5设置在上盖6的内部，上盖6的底部贯穿真空胆3且延伸至其内部，上盖6的表面与真空胆3的内壁螺纹连接，上盖6的顶部设置有顶盖7。

[0018] 在具体实施的时候，底座1的外表面安装有触摸按键8，通过设置触摸按键8起到了便于对电饭煲进行控制的作用。

[0019] 在具体实施的时候，密封圈4由硅胶材料制成。

[0020] 在具体实施的时候，内盖5的顶部设置有第一螺丝孔9，上盖6的表面设置有与第一螺丝孔相适配的的第二螺丝孔10，内盖5通过螺丝插入第一螺丝孔9和第二螺丝孔10，对内盖5与上盖6进行固定，盖子与真空胆3形成完全密封，通过电控模块计算好加热时间与真空胆3内的压力，以避免真空胆3内压力过大。

[0021] 在具体实施的时候，上盖6顶部设置有凸盖11，第二泄气孔11设置在凸盖11的表面，顶盖7覆盖在凸盖11的外表面。

[0022] 使用时，通过底座1、底盖2、真空胆3、密封圈4、内盖5、上盖6和顶盖7相互配合，突出了电饭煲的保温真空煮饭的功能，底座1的内部安装有加热模块和电控模块，本产品的上盖6与真空胆3之间设有密封圈4，保证了真空胆3的密封性能，通过真空胆3中的真空，从而达到保温效果，饭煮熟后断电，仍然可以通过真空保温4-6小时，避免耗费较多的能源，电饭煲的内胆有真空层，有良好的保温焖饭效果；电控模块计算加热时间和加热量从而控制真空胆3内的压力，在真空胆3内形成有压力的效果，可以更快的煮熟米饭，焖饭，煮熟饭后在断电的情况下还可以正常保温米饭，采用真空保温内胆结构，以达到无需加热丝发热保温的效果，减少热量流失，提高了电饭煲的环保节能效果，给使用者带来极大的便利。

[0023] 尽管已经出示和描述了本实用新型的实施例，对于本领域的普通技术人员而言，可以理解在不脱离本实用新型的原理和精神的情况下可以对这些实施例进行多种变化、修改、替换和变型，本实用新型的范围由所附权利要求及其等同物限定。

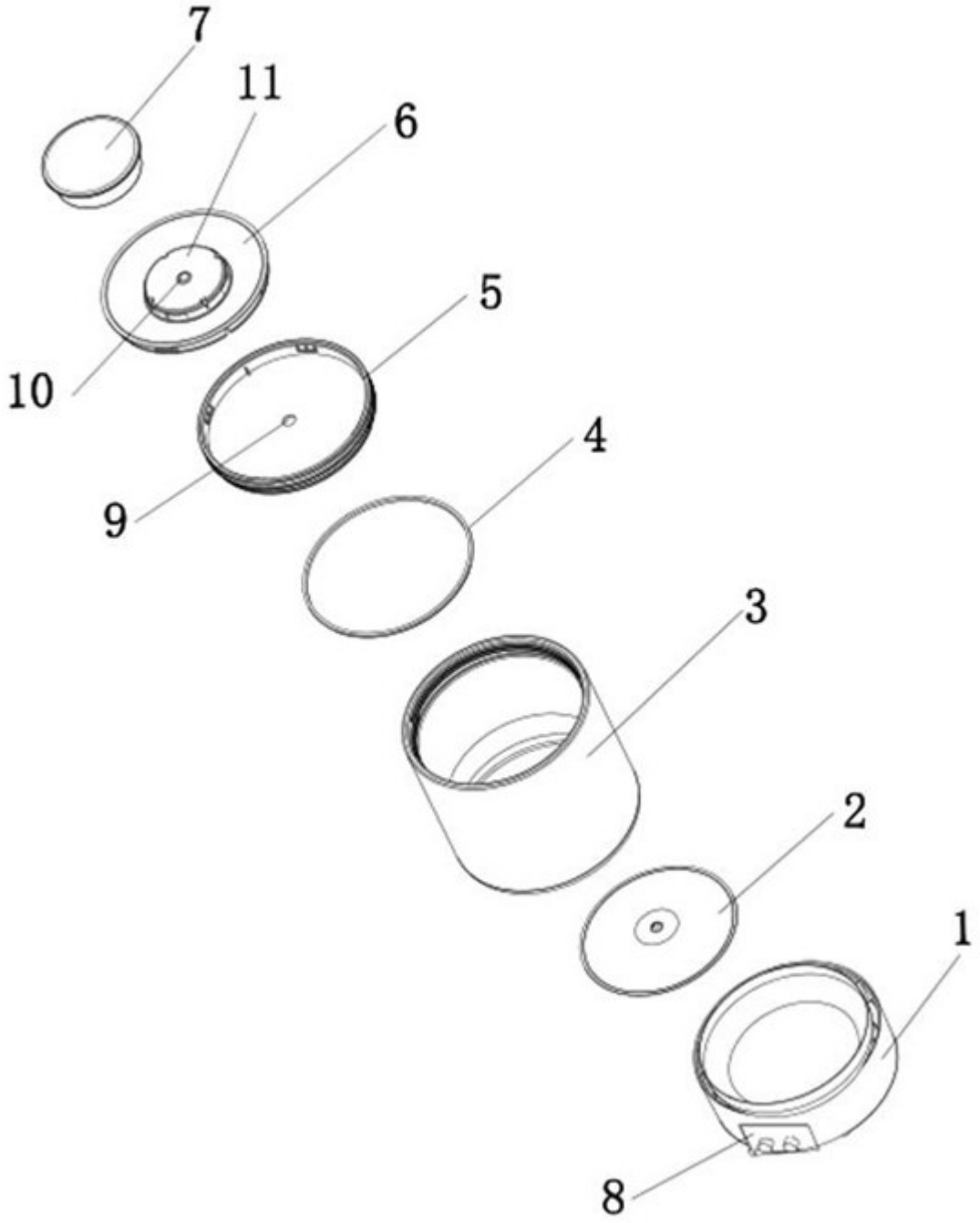

图1

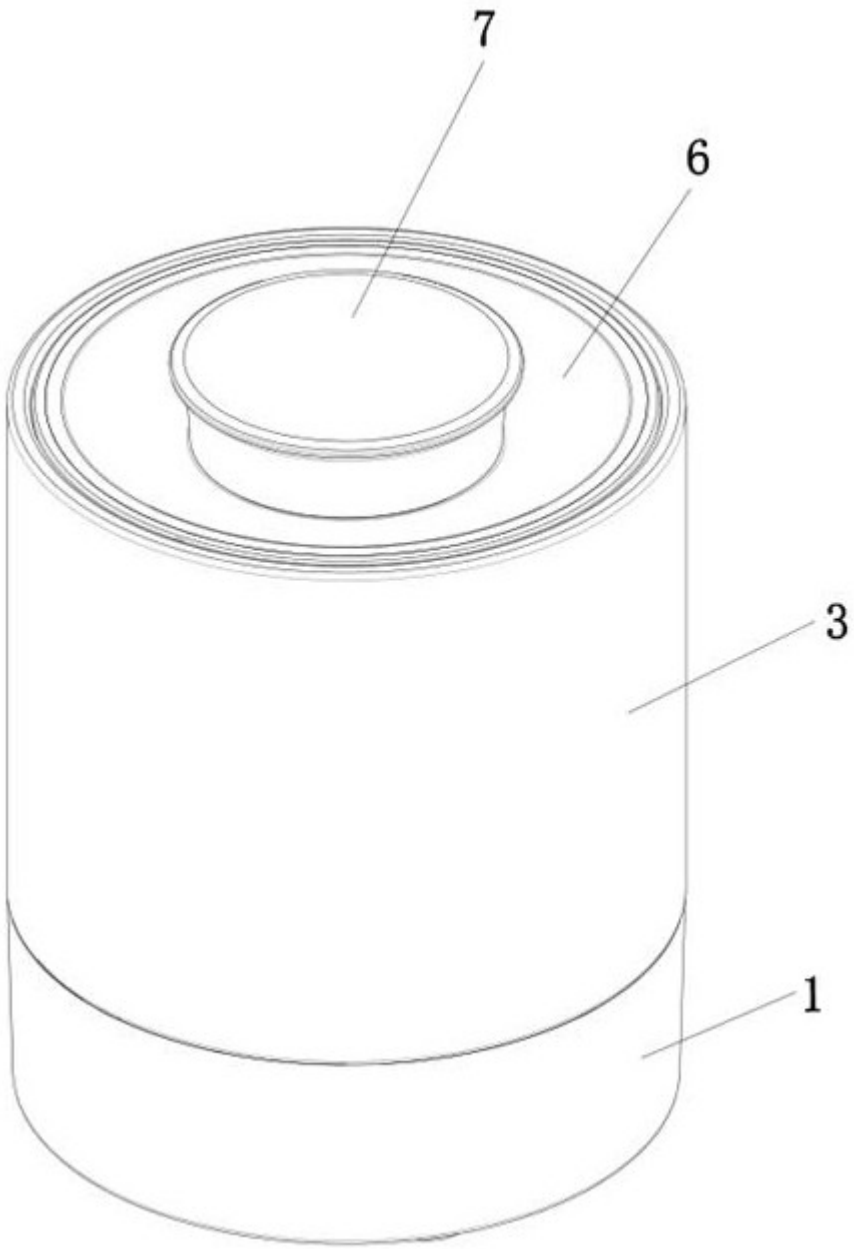

图2