(19)대한민국특허청(KR)
(12) 등록실용신안공보(Y1)

(51) 。Int. Cl.7
B65D 85/10

(45) 공고일자 2004년11월10일
(11) 등록번호 20-0367106
(24) 등록일자 2004년10월30일

(21) 출원번호 20-2004-0013686
(22) 출원일자 2004년05월14일

(73) 실용신안권자 권영직
경기 수원시 장안구 조원동 조원주공아파트 105동 102호

(72) 고안자 권영직
경기 수원시 장안구 조원동 조원주공아파트 105동 102호

기초적요건 심사관 : 정용모

(54)점화장치를 부착한 담배갑

요약

본 고안은 담배갑에 부착된 점화장치에 관한 것으로, 담배갑에 점화장치로 성냥을 부착시켜 흡연 시 점화장치의 부재로 인한 흡연자의 불편함을 해소시키고, 별도의 성냥이나 라이타 등의 별도 구매로 인한 경제적 손실을 줄일 수 있을 뿐만 아니라, 담배와 성냥, 라이타의 별도 소지로 인한 불편함도 줄이기 위함이다.

대표도

도 1

색인어

담배갑, 성냥, 성냥담배

명세서

도면의 간단한 설명

도1은 본 고안의 제 1실시 예를 나타낸 분해 사시도

도2는 본 고안의 제 2실시 예를 나타낸 분해 사시도

도4는 본 고안의 제 4실시 예를 나타낸 분해 사시도

도5는 본 고안의 제 5실시 예를 나타낸 분해 사시도

* 도면의 주요 분분에 대한 부호의 설명

100 : 담배갑(종이류)

200 : 답배갑(종이류 이외 재질)

300 : 성냥(종이류)

310 : 성냥(나무류) 320 : 황

고안의 상세한 설명

고안의 목적

고안이 속하는 기술 및 그 분야의 종래기술

본 고안은 점화장치를 부착한 담배갑에 관한것으로서, 더욱 상세하게는 흡연 자가 흡연을 위하여 담배에 불을 붙이려 할 때 성냥, 라이타의 부재로 인한 불편함을 해소할 수 있도록 한 것이다.

일반적으로, 담배갑은 종이류를 재질로하여 만들어져 있으며, 담배갑안에 그 내용물인 담배를 인출할 수 있도록 하고 있으며, 그 종류는 재질의의 뚜게에 따라 다소 차이가 있어 윗부분을 뜯거나, 열어서 사용한다.

그러나, 종래의 담배갑들은 점화장치가 부착되어 있지 않아 담배 흡연자는 흡연을 위하여 담배에 불을 붙이기 위하여 항상 성냥, 라이타를 별도로 소지하는 번거로운 느끼고 있으며, 별도의 성냥이나 라이타 등의 별도 구매로 인한 경제적 낭비을 줄일 수 있을 뿐만 아니라, 담배와 성냥, 라이타의 불리 소지로 인한 불편함도 줄일 수 있다.

고안이 이루고자 하는 기술적 과제

따라서, 본 고안은 상기한 문제점을 해결하기 위해 안출한 것으로서, 담배갑에 성냥을 부착시킴으로 흡연자의 점화장치의 구입으로 인한 경제적 손실과 점화장치에 대한 소지의 불편함을 해소하는데 그 목적이 있다.

고안의 구성 및 작용

상기한 목적을 달성하기 위해 본 고안은 점화장치를 담배갑에 부착시킨 것을 특징한다.

또한, 점화장치로는 종이류를 재질로한 성냥류, 일반적인 나무류를 재질로한 성냥류, 황이 첨가된 성냥류를 담배갑에 부착시킨 것을 그 특징으로 한다.

또한 성냥을 도1, 도2와 같은 형태로 담배갑의 내부 및 외부에 부착시켜 형성된 것을 그 특징으로 한다.

이하, 상기한 목적을 달성하기 위한 본 고안의 바람직한 실시 예를 첨부 도면을 참조하여 상세히 설명하면 다음과 같다.

도 1, 도 4는 본 고안의 종이류 성냥을 종이류 재질의 담배갑에 부착한 실시 예를 나타낸 사시도이고, 도 2, 도 5는 본 고안의 나무류 성냥을 종이류 재질의 담배갑에 부착한 실시 예를 나타낸 사시도이다.

본 고안은 담배 흡연 시 점화의 편리성을 위하여 담배갑에 점화장치를 부착한다.

이때, 상기 담배갑은 도 1 및 도 3에 도시한 바와 같이, 종이류의 담배갑(100)에 종이류의 성냥(300)을 부착여 제작하거나, 도 2 및 도 4에 도시한 바와 같이, 종이류의 담배갑(100)에 나무류의 성냥(310)을 서랍식으로 내재시키도록 제작하거나 할 수도 있다.

따라서, 담배 흡연자는 내재된 점화장치로 담배에 불을 쉽게 붙일 수 있고, 별도의 점화장치의 소지의 불편함을 해소할 수 있으며, 점화장치의 구매에 따른 경제적 낭비도 줄일 수 있다.

한편, 상기한 담배갑(100, 200)의 바깥쪽 외주면에는 각종 광고를 인쇄하여 제작하므로서 홍보 효과를 얻을 수 있다.

고안의 효과

이상에서 상술한 바와 같이, 본 고안은 담배갑에 성냥류의 점화장치를 부착함으로써 담배흡연자가 점화장치의 부재로 인한 불편함을 해소시킬 수 있으며, 점화장치의 별도 소지함으로 인한 불편함도 아울러 해소시킬 수 있고, 또한 점화장치의 별도 구매로 인한 경제적 낭비도 줄일 수 있는 등의 많은 장점이 구비된 매우 유용한 고안이다.

본 고안은 도면에 도시된 일 실시 예를 참고로 설명되었으나 이는 예시적인 것에 불과하며, 본 기술 분야의 통상의 지식을 가진 자라면 이로부터 다양한 변형 및 균등한 타실시 예가 가능하다는 점을 이해할 것이다.

(57) 청구의 범위

청구항 1.
종이류의 담배갑의 외부면에 종이류의 성냥)과 점화를 위한 황을 담배갑 외면에 부착한 것을 특징으로 하는 담배갑.

청구항 2.
종이류의 담배갑에 나무류의 성냥을 내재시키기 위하여 상단 또는 하단에 종이상자가 포함된 것을 특징으로 하는 담배갑.

청구항 3.
삭제

도면

도면1

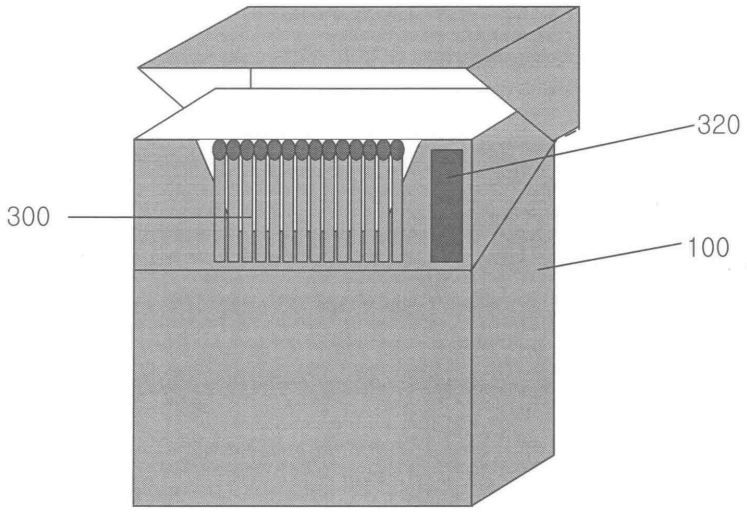

도면2

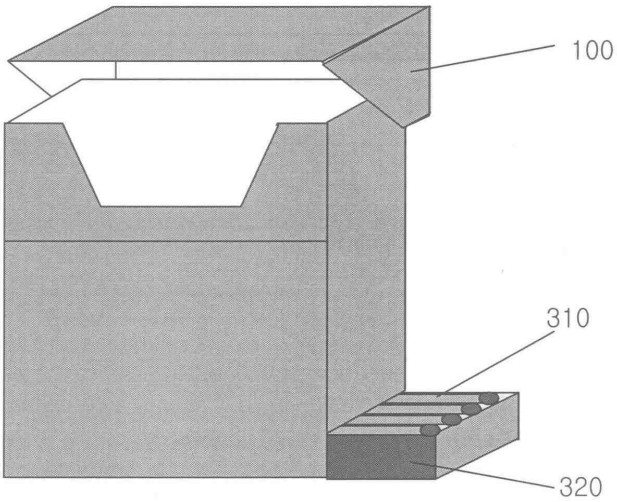

도면3

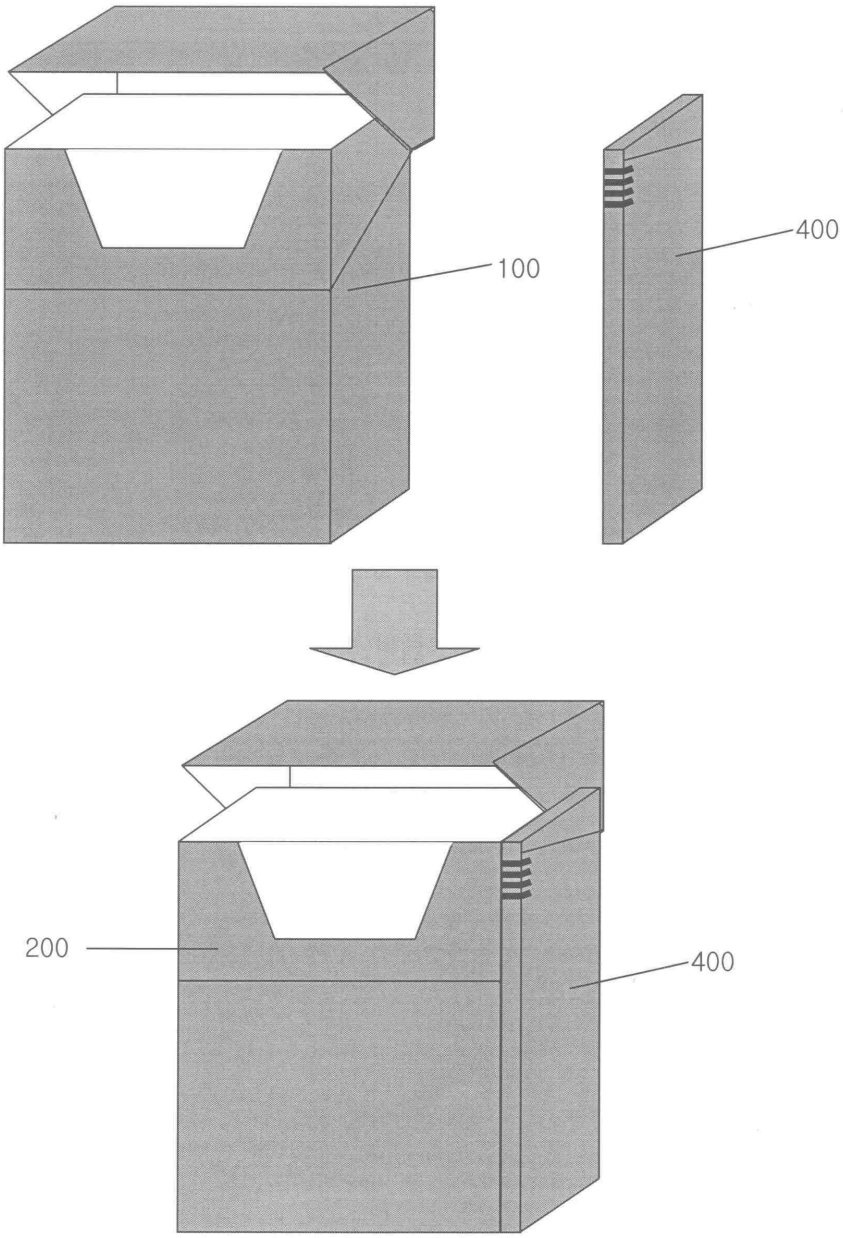
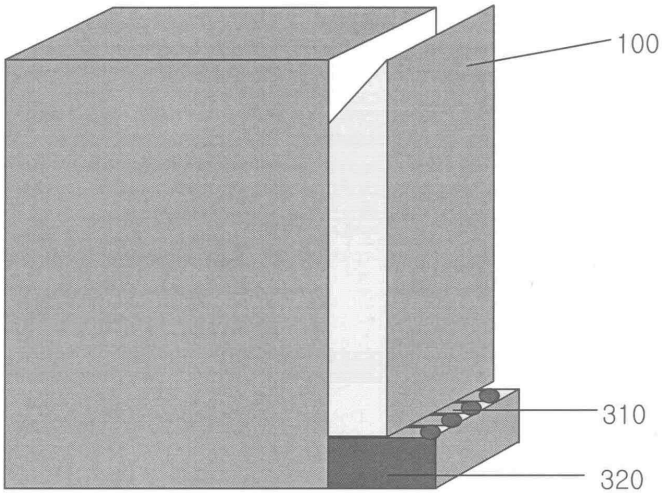
도면5