(19)中华人民共和国国家知识产权局

(12)实用新型专利

(10)授权公告号 CN 202850706 U
(45)授权公告日 2013.04.03

(21)申请号 201220529084.4

(22)申请日 2012.10.17

(73)专利权人 苏州市吴中区大陆电子设备厂
地址 215164 江苏省苏州市吴中区太湖国家旅游度假区蒋墩村苏州市吴中区大陆电子设备厂

(72)发明人 钱永清

(51)Int.Cl.
E05D 11/02(2006.01)
E05D 5/10(2006.01)
E05D 5/14(2006.01)

(ESM)同样的发明创造已同日申请发明专利

权利要求书 1 页 说明书 2 页 附图 1 页

(54)实用新型名称

一种方便润滑的铰链

(57)摘要

本实用新型涉及一种方便润滑的铰链，包含芯轴、第一页片、第二页片；所述第一页片、第二页片的一侧分别设置有套筒，另一侧设置有固定孔；所述第一页片、第二页片分别通过套筒设置在芯轴上；所述套筒上设置有注油孔；所述芯轴的外表面上沿轴向均匀地设置有油槽；本实用新型方案的方便润滑的铰链，所述芯轴的外表面上沿轴向均匀地设置有油槽；所述油槽具有聚油功能，可以使芯轴和套筒之间保持较长时间的润滑；所述套筒上设置有注油孔；通过注油孔可定期注油，可使铰链一直保持润滑，且注油方便；本实用新型结构简单，寿命长。

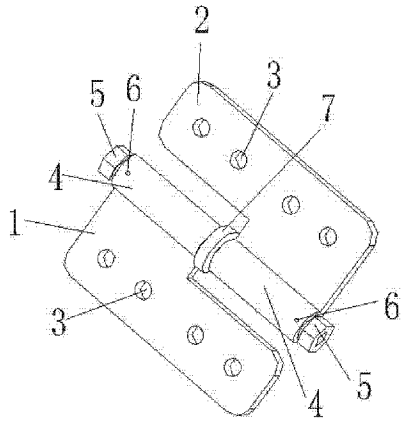

CN 202850706 U

1. 一种方便润滑的铰链，包含芯轴、第一页片、第二页片；所述第一页片、第二页片的一侧分别设置有套筒，另一侧设置有固定孔；所述第一页片、第二页片分别通过套筒设置在芯轴上；其特征在于：所述套筒上设置有注油孔；所述芯轴的外表面上沿轴向均匀地设置有油槽。

2. 根据权利要 1 所述的方便润滑的铰链，其特征在于：所述油槽的两端与芯轴的对应端部之间的距离不少于 10mm。

3. 根据权利要 1 或 2 所述的方便润滑的铰链，其特征在于：所述芯轴上，第一页片和第二页片之间设置有垫片。

4. 根据权利要 1 或 2 所述的方便润滑的铰链，其特征在于：所述芯轴的两端分别设置有螺母。

一种方便润滑的铰链

技术领域

[0001] 本实用新型涉及一种铰链的改进，尤其是一种结构简单、方便润滑的铰链。

背景技术

[0002] 铰链是合页的俗称，包含芯轴、一对页片；每个页片的一侧设置有套筒；每个页片通过套筒设置在芯轴上；当每个页片固定在两个不同的部件上时，所述两个不同的部件可以绕芯轴转动；使用起来非常方便，主要应用于家具等领域，但是，在实际使用过程中，由于铰链经常需要进行开合，套筒与芯轴之间就会产生摩擦，时间一长之后，就会使得两者之间的间隙变得越来越大，导致家具不能够被关紧，甚至有晃动产生，这样也会减少铰链的使用寿命，其次如果直接向轴芯与套筒之间加入润滑油，由于铰链的结构原因，芯轴和套筒之间得不到充分的润滑，而且操作过程比较麻烦，效果也不是很理想。

实用新型内容

[0003] 本实用新型目的是为了克服现有技术的不足而提供一种结构简单、方便润滑的铰链。

[0004] 为达到上述目的，本实用新型采用的技术方案是：一种方便润滑的铰链，包含芯轴、第一页片、第二页片；所述第一页片、第二页片的一侧分别设置有套筒，另一侧设置有固定孔；所述第一页片、第二页片分别通过套筒设置在芯轴上；所述套筒上设置有注油孔；所述芯轴的外表面上沿轴向均匀地设置有油槽。

[0005] 优选的，所述油槽的两端与芯轴的对应端部之间的距离不少于 10mm。

[0006] 优选的，所述芯轴上，第一页片和第二页片之间设置有垫片。

[0007] 优选的，所述芯轴的两端分别设置有螺母。

[0008] 由于上述技术方案的运用，本实用新型与现有技术相比具有下列优点：

[0009] 本实用新型方案的方便润滑的铰链，所述芯轴的外表面上沿轴向均匀地设置有油槽；所述油槽具有聚油功能，可以使芯轴和套筒之间保持较长时间的润滑；所述套筒上设置有注油孔；通过注油孔可定期注油，可使铰链一直保持润滑，且注油方便；本实用新型结构简单，寿命长。

附图说明

[0010] 下面结合附图对本实用新型技术方案作进一步说明：

[0011] 附图 1 为本实用新型的方便润滑的铰链的结构示意图；

[0012] 附图 2 为本实用新型的方便润滑的铰链上芯轴的结构示意图；

[0013] 其中：1、第一页片；2、第二页片；3、固定孔；4、套筒；5、螺母；6、注油孔；7、垫片；8、芯轴；9、油槽。

具体实施方式

[0014] 下面结合附图及具体实施例对本实用新型作进一步的详细说明。

[0015] 附图 1-2 为本实用新型所述的一种方便润滑的铰链，包含芯轴 8、第一页片 1、第二页片 2；所述第一页片 1、第二页片 2 的一侧分别设置有套筒 3，另一侧设置有固定孔 4；所述第一页片 1、第二页片 2 分别通过套筒 3 设置在芯轴 8 上；所述套筒 3 上设置有注油孔 6；所述芯轴 8 的外表面上沿轴向均匀地设置有油槽 9；所述油槽 9 的两端与芯轴 8 的对应端部之间的距离不少于 10mm，以方便安装螺母 5，将第一页片 1、第二页片 2 套设在芯轴 8 上，不脱落；所述芯轴 8 上，第一页片 1 和第二页片 2 之间设置有垫片 7。

[0016] 本实用新型方案的方便润滑的铰链，所述芯轴的外表面上沿轴向均匀地设置有油槽；所述油槽具有聚油功能，可以使芯轴和套筒之间保持较长时间的润滑；所述套筒上设置有注油孔；通过注油孔可定期注油，可使铰链一直保持润滑，且注油方便；本实用新型结构简单，寿命长。

[0017] 以上仅是本实用新型的具体应用范例，对本实用新型的保护范围不构成任何限制。凡采用等同变换或者等效替换而形成的技术方案，均落在本实用新型权利保护范围之内。

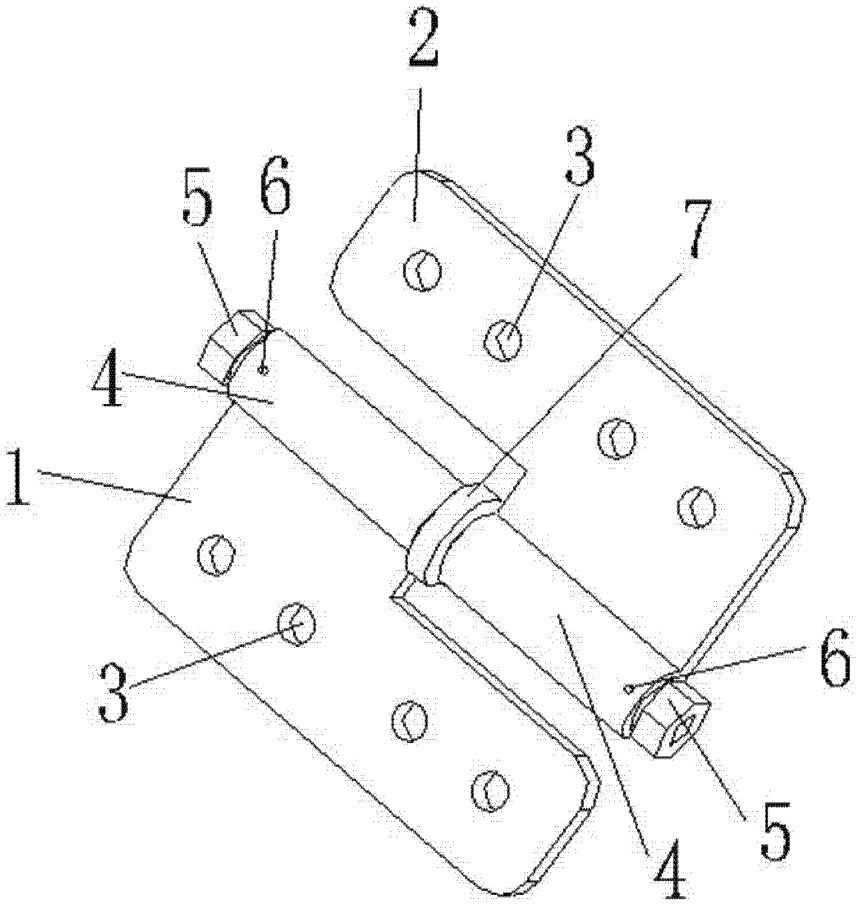

图 1

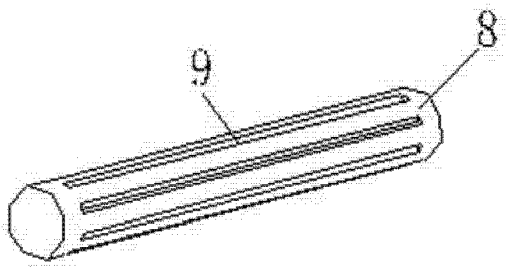

图 2