RÉPUBLIQUE FRANÇAISE

INSTITUT NATIONAL
DE LA PROPRIÉTÉ INDUSTRIELLE

PARIS

(11) N° de publication : **2 481 657**
(A n'utiliser que pour les commandes de reproduction).

A1

DEMANDE DE BREVET D'INVENTION

(21) N° **81 08696**

(54) **Tableau de bord pour véhicules automobiles, notamment des véhicules utilitaires.**

(51) Classification internationale (Int. Cl. ³). **B 60 K 37/00.**

(22) Date de dépôt ..... 30 avril 1981.
(33) (32) (31) Priorité revendiquée : *RFA, 3 mai 1980, n° P 30 17 053.7.*

(41) Date de la mise à la disposition du public de la demande ..... B.O.P.I. — « Listes » n° 45 du 6-11-1981.

(71) Déposant : DAIMLER-BENZ AG, résidant en RFA.

(72) Invention de : Michael von Klein.

(73) Titulaire : *Idem* (71)

(74) Mandataire : Cabinet Regimbeau, Corre, Martin et Schrimpf,
26, av. Kléber, 75116 Paris.

La présente invention concerne un tableau de bord pour véhicules automobiles, notamment des véhicules utilitaires, qui est agencé suivant le principe d'une structure en caisson. Les différents éléments ou groupes de commande et de contrôle pouvant être engagés dans des évidements correspondants d'un corps de base de manière à pouvoir être facilement fixés de façon séparable dans cette zone et à pouvoir être branchés électriquement par l'intermédiaire de connexions enfichables.

Un tel tableau de bord est connu d'après la demande de brevet en République Fédérale d'Allemagne DE OS N° 27 34 066. Cette demande de brevet concerne un châssis fixé dans un véhicule et dans lequel peuvent être fixés, de façon amovible, des groupes d'instruments indicateurs ou de contacteurs, montés au préalable sur des plaques. Il n'est pas possible d'installer ultérieurement par exemple d'autres contacteurs dans cette structure de type connu.

La présente invention a en conséquence pour but de remédier à cet inconvénient des réalisations connues et de fournir un tableau de bord dans lequel le remplacement et le montage ultérieur de différents éléments de commande ou de contrôle peuvent être facilement réalisés sans que les éléments supplémentaires aient un effet défavorable sur la structure d'ensemble du tableau de bord.

Ce problème est résolu selon l'invention, dans un tableau de bord du type défini ci-dessus, en ce que le corps de base a une structure alvéolaire, les dimensions des alvéoles correspondant à une cote unitaire ou bien à un multiple de cette cote unitaire, et en ce qu'il est prévu en arrière du corps de base une plaque munie de voies conductrices, et qui comporte des

contacts adaptés au motif des alvéoles du corps de base.

Avantageusement, les éléments de commande et de contrôle sont agencés de façon à ce que les cotes extérieures de leur zone d'introduction correspondent à la largeur intérieure des alvéoles correspondants.

On peut obtenir un montage particulièrement facile et rapide des composants lorsque les éléments de commande et de contrôle sont maintenus par action de blocage contre les parois intérieures des alvéoles.

Conformément à un mode avantageux de réalisation de l'invention, il est prévu des chapeaux de recouvrement pour des alvéoles ou groupes d'alvéoles non utilisés, ces chapeaux donnant au tableau de bord un aspect esthétique.

On obtient une fabrication particulièrement peu coûteuse lorsque le corps de base est agencé sous la forme d'une pièce en matière plastique, de préférence monobloc.

D'autres avantages et caractéristiques de la présente invention seront mis en évidence, dans la suite de la description, donnée à titre d'exemple non limitatif, en référence aux dessins annexés dans lesquels :

- la figure 1 est une vue en perspective éclatée d'un tableau de bord selon l'invention ; et
- la figure 2 est une vue de face d'un tableau de bord selon l'invention, qui est cependant équipé différemment du mode de réalisation représenté sur la figure 1.

Sur la figure 1, on a représenté un tableau de bord conforme à l'invention, qui comporte un

corps de base 1 de structure alvéolaire, qui est pourvu d'alvéoles 2 en forme de compartiments ayant des grosseurs différentes, tous les alvéoles 2 correspondant à une cote unitaire ou à un multiple de cette cote unitaire. Les différentes alvéoles 2 peuvent être pourvus, soit d'éléments de commande, comme par exemple des contacteurs 3, soit d'éléments de contrôle 4, ou bien, en cas de non-utilisation, elles peuvent être recouvertes par des chapeaux 5. Sur la figure 1, pour améliorer la compréhension du dessin, on n'a représenté que des possibilités d'occupation de certains des alvéoles 2 du corps de base 1. De préférence, les éléments de commande ou de contrôle, ou les chapeaux de recouvrement, sont maintenus par action de blocage contre les parois intérieures des alvéoles 2.

Sur le côté arrière du corps de base 1 du tableau de bord selon l'invention, il est prévu une plaque 6 munie de voies conductrices qui comporte des contacts enfichables 7 dont l'agencement est adapté au motif des alvéoles 2 du corps de base 1. Les contacts enfichables 7 coopèrent avec des fiches qui sont disposées sur le côté arrière des éléments de commande ou de contrôle. La plaque 6 comporte les voies conductrices nécessaires pour alimenter les éléments de commande et de contrôle intervenant dans le véhicule, lesdites voies étant reliées à une boîte de raccordement commune 8.

En outre, il est prévu sur la plaque 6 munie de voies conductrices, d'autres contacts enfichables 7 répartis suivant un motif correspondant et comportant des voies conductrices associées en vue de ladite position d'éléments de commande ou de contrôle non prévus initialement, lesdites voies conductrices aboutissant également à la boîte centrale de

raccordement 8. Ces voies conductrices sont interrompues et il est prévu dans les différentes zones d'interruption des contacts enfichables. Les zones d'interruption peuvent être court-circuitées par des fiches appropriées, de sorte qu'il est possible d'établir d'une manière simple, pour des composants supplémentaires, la connexion électrique appropriée par un court-circuitage correspondant ou bien par une interruption des différentes voies conductrices correspondantes. De cette manière, on économise au moins une partie du travail de câblage qui serait autrement nécessaire.

Ainsi, l'utilisateur a la possibilité de monter les éléments de commande et de contrôle qui doivent être employés spécifiquement pour l'application envisagée et que le fabricant recommande d'utiliser de façon optimale aussi bien du point de vue technique que de celui de la sécurité et de l'esthétique.

Bien entendu, l'invention n'est pas limitée aux modes de réalisation mentionnés ci-dessus, qui peuvent faire l'objet de nombreuses variantes.

REVENDICATIONS

1) Tableau de bord pour véhicules automobiles, notamment des véhicules utilitaires, agencé suivant le principe d'une structure en caisson, dans laquelle les différents éléments ou groupes de commande et de contrôle pouvant être engagés dans des évidements correspondants d'un corps de base de manière à pouvoir être facilement fixés de façon séparable dans cette zone et à pouvoir être branchés électriquement par l'intermédiaire de connexions enfichables, caractérisé en ce que le corps de base (1) a une structure alvéolaire, les dimensions des alvéoles (2) correspondant à une cote unitaire ou bien à un multiple de cette cote unitaire, et en ce qu'il est prévu en arrière du corps de base (1) une plaque (6) munie de voies conductrices et qui comporte des contacts (7) qui sont adaptés au motif des alvéoles (2) du corps de base (1).

2) Tableau de bord selon la revendication 1, caractérisé en ce que les cotes extérieures des zones d'introduction des éléments de commande et de contrôle correspondent à la largeur intérieure des alvéoles correspondants (2).

3) Tableau de bord selon la revendication 2, caractérisé en ce que les éléments de commande et de contrôle sont maintenus par action de blocage contre les parois intérieures des alvéoles (2).

4) Tableau de bord selon la revendication 1, caractérisé en ce qu'il est prévu des chapeaux de recouvrement (5) pour des alvéoles (2) ou des groupes d'alvéoles non utilisés.

5) Tableau de bord selon la revendication 1, caractérisé en ce que le corps de base (1) est agencé sous la forme d'une pièce en matière plastique, de préférence monobloc.

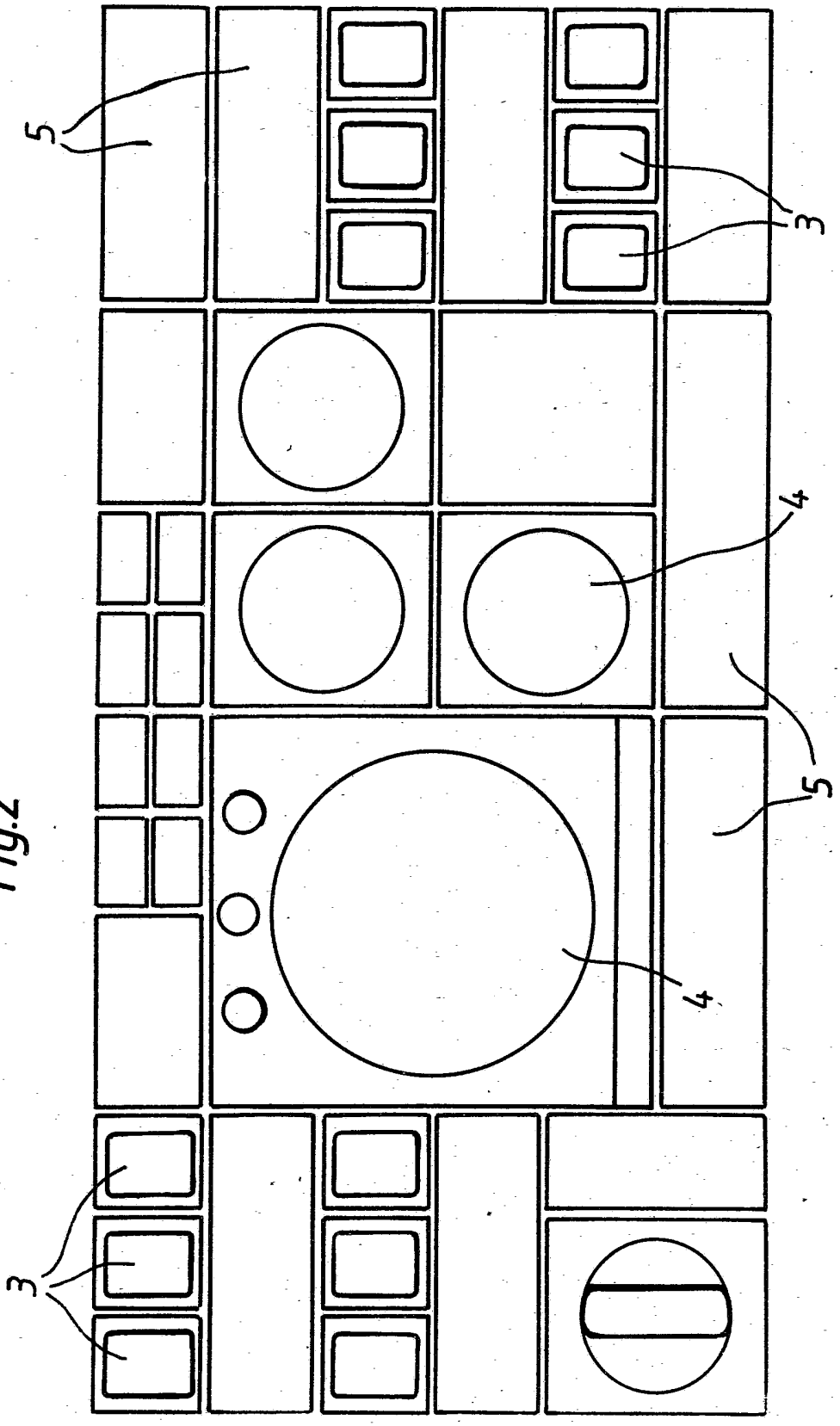

Fig.2

2481657

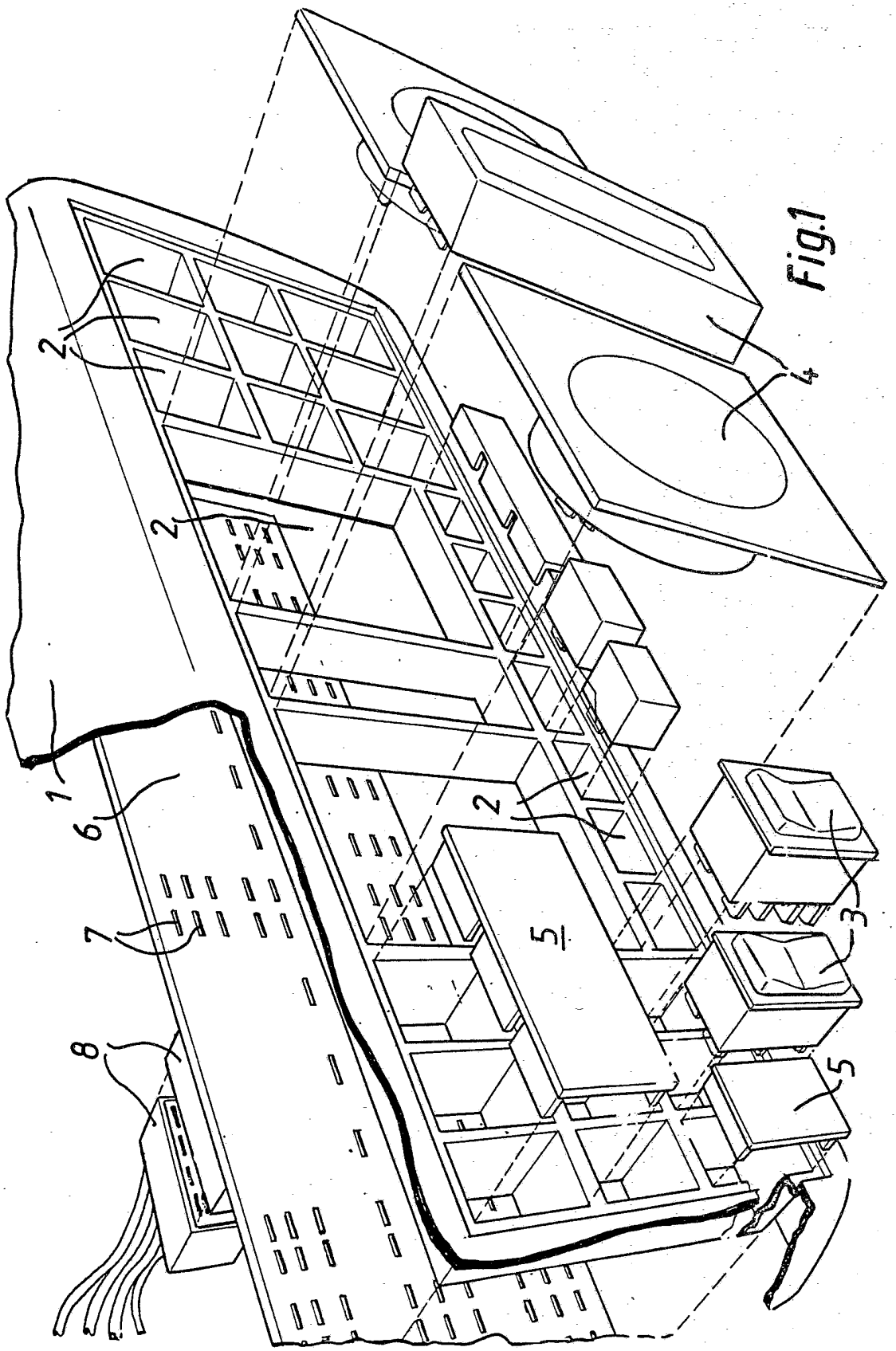

Fig.1