(19)中华人民共和国国家知识产权局

(12)实用新型专利

(10)授权公告号 CN 202010110 U
(45)授权公告日 2011.10.19

(21)申请号 201120126629.2

(22)申请日 2011.04.12

(73)专利权人 叶福兰
地址 311411 浙江省富阳市场口镇田畈村51号

(72)发明人 叶福兰

(51)Int.Cl.
A47K 10/10(2006.01)

权利要求书 1 页 说明书 1 页 附图 1 页

(54)实用新型名称

一种框式毛巾壁挂架

(57)摘要

本实用新型属居室小用具制作技术领域，涉及一种框式毛巾壁挂架。包括架座、支承杆、挂架，架座为不锈钢圆盘座，支承杆为不锈钢制作的外端头带串孔环的圆柱杆，挂架为不锈钢制作的方形框架，架座设置墙壁，支承杆垂直设置架座正面中央位置且与其固联，挂架上边串制支承杆串孔环且上边居中位置与支承杆连接。本实用新型具有如下优点：简洁、实用。

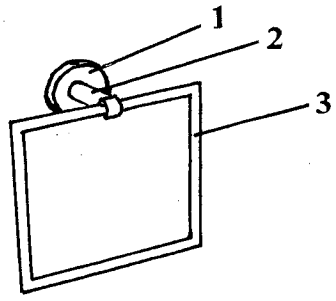

CN 202010110 U

1. 一种框式毛巾壁挂架，其特征在于：包括架座、支承杆、挂架，架座为不锈钢圆盘座，支承杆为不锈钢制作的外端头带串孔环的圆柱杆，挂架为不锈钢制作的方形框架，架座设置墙壁，支承杆垂直设置架座正面中央位置且与其固联，挂架上边串制支承杆串孔环且上边居中位置与支承杆连接。

一种框式毛巾壁挂架

技术领域：

[0001] 本实用新型属居室小用具制作技术领域，涉及一种框式毛巾壁挂架。

背景技术：

[0002] 众所周知，在城市的住房居室大多面积较小，如把毛巾等悬挂物品全部放置地面或桌子上，居室会十分杂乱。若能利用居室空间，设计安装壁挂架，问题就解决。现有壁挂架虽然式样较多，但未必方便实用。

发明内容：

[0003] 本实用新型的目的是想提供一种框式毛巾壁挂架。

[0004] 本实用新型所采用的技术方案：

[0005] 一种框式毛巾壁挂架，包括架座、支承杆、挂架，架座为不锈钢圆盘座，支承杆为不锈钢制作的外端头带串孔环的圆柱杆，挂架为不锈钢制作的方形框架，架座设置墙壁，支承杆垂直设置架座正面中央位置且与其固联，挂架上边串制支承杆串孔环且上边居中位置与支承杆连接。

[0006] 本实用新型具有如下优点：简洁、实用。

附图说明：

[0007] 图 1 为框式毛巾壁挂架结构示意图，其标记说明：架座 1，支承杆 2，挂架 3。

具体实施方式：

[0008] 下面结合附图对本实用新型作进一步说明：

[0009] 一种框式毛巾壁挂架，包括架座 1、支承杆 2、挂架 3，架座 1 为不锈钢圆盘座，支承杆 2 为不锈钢制作的外端头带串孔环的圆柱杆，挂架 3 为不锈钢制作的方形框架，架座 1 设置墙壁，支承杆 2 垂直设置架座 1 正面中央位置且与其固联，挂架 3 上边串制支承杆 2 串孔环且上边居中位置与支承杆 2 连接。

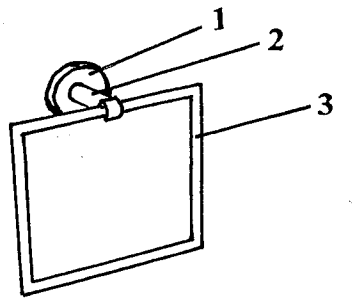

图 1