(19)中华人民共和国国家知识产权局

(12)实用新型专利

(10)授权公告号 CN 214176832 U
(45)授权公告日 2021.09.10

(21)申请号 202022911860.4

(22)申请日 2020.12.08

(73)专利权人 扬州兴佩电力金具有限公司
地址 225200 江苏省扬州市江都区樊川镇聚永村

(72)发明人 陆贤坤

(74)专利代理机构 扬州润中专利代理事务所(普通合伙) 32315
代理人 谢东

(51)Int.Cl.
H02G 7/02(2006.01)

权利要求书1页 说明书2页 附图1页

(54)实用新型名称

一种螺栓型耐张线夹

(57)摘要

本实用新型涉及线夹技术领域，公开了一种螺栓型耐张线夹，所述线夹本体的下部为线槽，所述线槽的一端固接有握把，所述线槽的前后侧分别设置有前固定槽和后固定槽，且所述前固定槽和所述后固定槽成对称分布，所述前固定槽和所述后固定槽之间均竖直安插有U型螺栓，且所述U型螺栓的底部套装有螺母，所述U型螺栓的下方放置有压板，所述压板的上表面等间距设置有卡槽，所述压板的下表面设置有齿纹和橡胶垫，在施工过程中的U型螺栓不仅仅能通过前后固定槽来卡紧，还能通过开设的卡槽更加紧固，设置双层螺母与U型螺栓连接，防止螺栓松动，导线通过橡胶垫间接的与压板连接，避免导线与压板之间的摩擦，加强了导线的使用寿命。

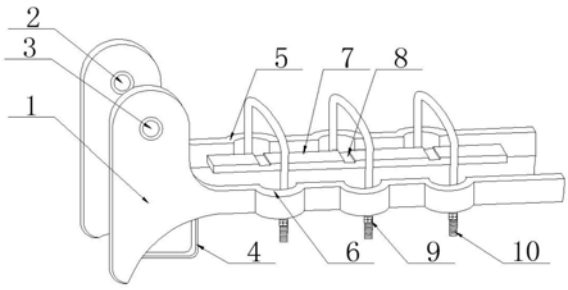

CN 214176832 U

1.一种螺栓型耐张线夹,包括线夹本体(1)、设置在所述线夹本体(1)前上方的后固定螺栓(2)和设置在所述线夹本体(1)后上方的前固定螺栓(3),所述线夹本体(1)的下部为线槽(11),所述线槽(11)的一端固接有握把(4),所述线槽(11)的前后侧分别设置有前固定槽(5)和后固定槽(6),且所述前固定槽(5)和所述后固定槽(6)成对称分布,所述前固定槽(5)和所述后固定槽(6)之间均竖直安插有U型螺栓(10),且所述U型螺栓(10)的底部套装有螺母(9),其特征在于,所述U型螺栓(10)的下方放置有压板(7),所述压板(7)的上表面等间距设置有卡槽(8),所述压板(7)的下表面设置有齿纹(12)和橡胶垫(13)。

2.根据权利要求1所述的一种螺栓型耐张线夹,其特征在于,所述压板(7)底端的前后两侧均等间距开设有所述齿纹(12)。

3.根据权利要求1所述的一种螺栓型耐张线夹,其特征在于,所述压板(7)的底端贴附有所述橡胶垫(13),且所述橡胶垫(13)的前后两侧皆与所述齿纹(12)相互嵌合。

4.根据权利要求1所述的一种螺栓型耐张线夹,其特征在于,所述螺母(9)设置为双层。

5.根据权利要求1所述的一种螺栓型耐张线夹,其特征在于,所述卡槽(8)与所述U型螺栓(10)一一对应,且所述U型螺栓(10)的顶部皆与所述卡槽(8)相互嵌合。

6.根据权利要求1所述的一种螺栓型耐张线夹,其特征在于,所述线槽(11)呈半圆形凹槽。

一种螺栓型耐张线夹

技术领域

[0001] 本实用新型涉及线夹技术领域，具体是一种螺栓型耐张线夹。

背景技术

[0002] 螺栓型耐张线夹用于转角、接处以及终端的连接，对光缆起到保护和辅助减震作用，可以用来将导线或避雷线固定在非直线杆塔耐张绝缘子串，起锚作用，也可以用来固定拉线杆塔的拉线，由于螺栓型耐张线夹安装方便，不需要特殊工具，可拆卸等优点，使其被广泛应用。

[0003] 但是，现有螺栓型耐张线夹在使用中U型螺栓固定的卡槽有限，并且导线在线槽中容易造成摩擦，螺栓容易松动，因此导线滑落的事件也时有发生。因此，本领域技术人员提供了一种螺栓型耐张线夹，以解决上述背景技术中提出的问题。

实用新型内容

[0004] 本实用新型的目的在于提供一种螺栓型耐张线夹，以解决上述背景技术中提出的问题。

[0005] 为实现上述目的，本实用新型提供如下技术方案：

[0006] 一种螺栓型耐张线夹，包括线夹本体、设置在所述线夹本体前上方的后固定螺栓和设置在所述线夹本体后上方的前固定螺栓，所述线夹本体的下部为线槽，所述线槽的一端固接有握把，所述线槽的前后侧分别设置有前固定槽和后固定槽，且所述前固定槽和所述后固定槽成对称分布，所述前固定槽和所述后固定槽之间均竖直安插有U型螺栓，且所述U型螺栓的底部套装有螺母，所述U型螺栓的下方放置有压板，所述压板的上表面等间距设置有卡槽，所述压板的下表面设置有齿纹和橡胶垫。

[0007] 作为本实用新型再进一步的方案：所述压板底端的前后两侧均等间距开设有所述齿纹。

[0008] 作为本实用新型再进一步的方案：所述压板的底端贴附有所述橡胶垫，且所述橡胶垫的前后两侧皆与所述齿纹相互嵌合。

[0009] 作为本实用新型再进一步的方案：所述螺母设置为双层。

[0010] 作为本实用新型再进一步的方案：所述卡槽与所述U型螺栓一一对应，且所述U型螺栓的顶部皆与所述卡槽相互嵌合。

[0011] 作为本实用新型再进一步的方案：所述线槽呈半圆形凹槽。

[0012] 与现有技术相比，本实用新型的有益效果是：

[0013] 1、通过压板上开设的卡槽，使在施工过程中的U型螺栓不仅仅能通过前后固定槽来卡紧，还能通过开设的卡槽更加紧固，并且设置双层螺母与U型螺栓连接，在更大程度上的防止螺栓松动，减少导线滑落出现的可能性。

[0014] 2、通过压板上设置的波浪形状的齿纹，并且在橡胶垫上也开设与齿纹相匹配的孔，使橡胶垫能够牢牢地固定在压板上，在U型螺栓固定好后，能够使导线通过橡胶垫间接

的与压板连接，因此避免导线与压板之间的摩擦，加强了导线的使用寿命。

附图说明

[0015] 图1为一种螺栓型耐张线夹的结构示意图；

[0016] 图2为一种螺栓型耐张线夹的平面图；

[0017] 图3为一种螺栓型耐张线夹中压板底部的结构示意图。

[0018] 图中：1、线夹本体；2、后固定螺栓；3、前固定螺栓；4、握把；5、前固定槽；6、后固定槽；7、压板；8、卡槽；9、螺母；10、U型螺栓；11、线槽；12、齿纹；13、橡胶垫。

具体实施方式

[0019] 请参阅图1～3，本实用新型实施例中，一种螺栓型耐张线夹，包括线夹本体1、设置在线夹本体1前上方的后固定螺栓2和设置在线夹本体1后上方的前固定螺栓3，线夹本体1的下部为线槽11，线槽11呈半圆形凹槽，线槽11的一端固接有握把4，线槽11的前后侧分别设置有前固定槽5和后固定槽6，且前固定槽5和后固定槽6成对称分布，前固定槽5和后固定槽6之间均竖直安插有U型螺栓10，且U型螺栓10的底部套装有螺母9，螺母9设置为双层，U型螺栓10的下方放置有压板7，压板7的上表面等间距设置有卡槽8，卡槽8与U型螺栓10一一对应，且U型螺栓10的顶部皆与卡槽8相互嵌合，施工人员将U型螺栓10固定好以后，再拧紧螺母9，使导线与本装置牢牢固定住，减少松动。

[0020] 在图3中：压板7的下表面设置有齿纹12和橡胶垫13，压板7底端的前后两侧均等间距开设有齿纹12，压板7的底端贴附有橡胶垫13，且橡胶垫13的前后两侧皆与齿纹12相互嵌合，施工人员将导线固定好以后，通过橡胶垫13与导线之间的接触，减少摩擦，减少震动。

[0021] 本实用新型的工作原理是：施工人员通过线槽11将导线与本装置连接起来，然后将U型螺栓10竖直插入前固定槽5和后固定槽6中，再将使用两层螺母9套接在U型螺栓10上，两层螺母9的使用，U型螺栓的上端卡在压板7上开设的卡槽8里，压板7的下表面上开设的波浪形齿纹与橡胶垫连接好，最后利用线夹上开设的前固定螺栓3和后固定螺栓2，将螺栓型耐张线夹安装到安装面上，使螺栓型耐张线夹与导线之间更加稳定，减少震动，减少导线与线夹之间的摩擦，增强导线的使用寿命，减少导线滑落现象的发生。

[0022] 以上所述的，仅为本实用新型较佳的具体实施方式，但本实用新型的保护范围并不局限于此，任何熟悉本技术领域的技术人员在本实用新型揭露的技术范围内，根据本实用新型的技术方案及其实用新型构思加以等同替换或改变，都应涵盖在本实用新型的保护范围之内。

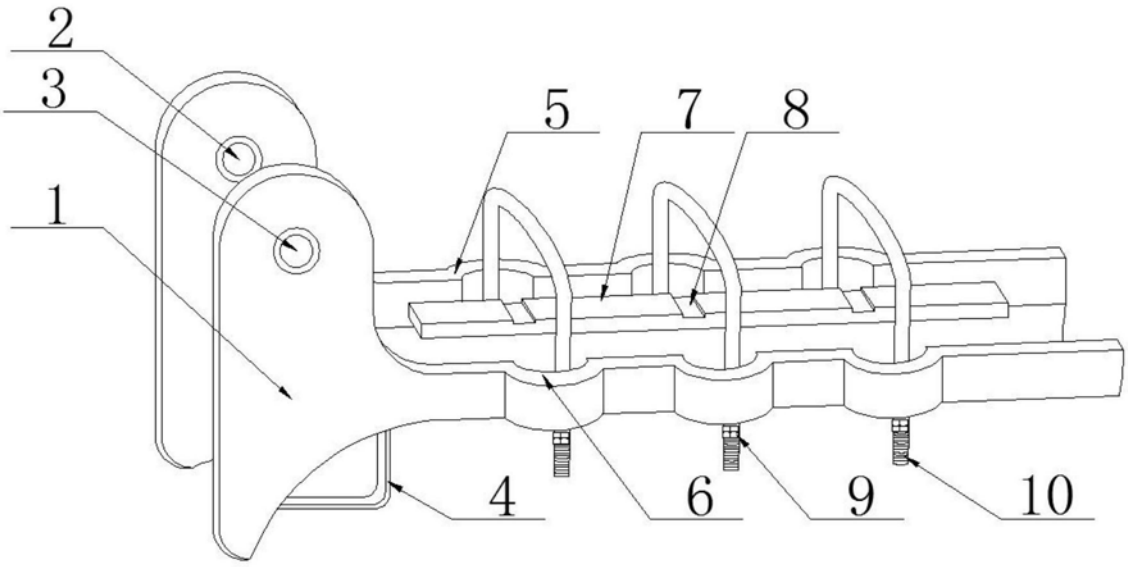

图1

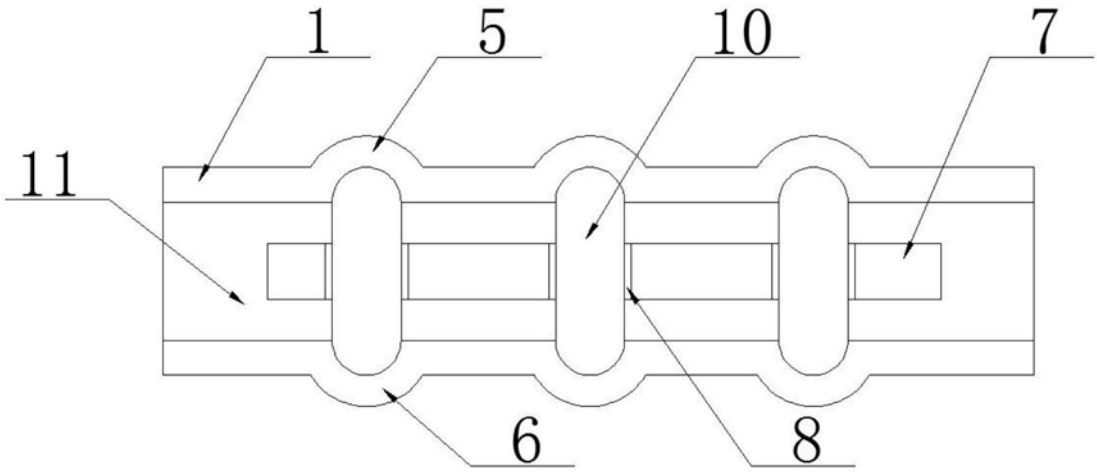

图2

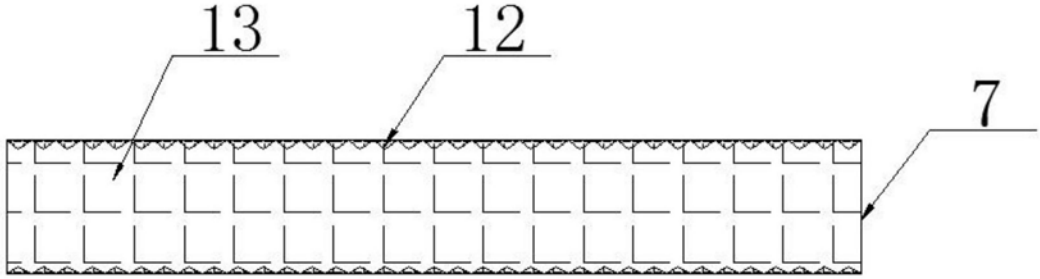

图3