(19)中华人民共和国国家知识产权局

(12)实用新型专利

(10)授权公告号 CN 206724106 U
(45)授权公告日 2017.12.08

(21)申请号 201720366613.6

(22)申请日 2017.04.08

(73)专利权人 深圳市佳莱特光电科技有限公司
地址 518109 广东省深圳市宝安区石岩街道石龙社区外环路5号B栋403

(72)发明人 钟永奇

(51)Int.Cl.
F21V 23/06(2006.01)
F21V 19/00(2006.01)
F21Y 113/13(2016.01)
F21Y 115/10(2016.01)

权利要求书1页 说明书2页 附图1页

(54)实用新型名称

一种多颜色应急LED灯

(57)摘要

本实用新型公开了一种多颜色应急LED灯，是由支架、白光晶体、负极引脚、绿光晶体、白灯正极引脚、绿光正极引脚组成；其中白灯正极引脚和绿光正极引脚焊接安装在支架的同一侧；所述支架中间设有凹槽，凹槽内安装有铜柱固晶位空间，铜柱固晶位空间与负极引脚相连，负极引脚固定安装在支架的一侧；所述铜柱固晶位空间内安装有白光晶体和绿光晶体，白光晶体设置在绿光晶体的左侧；白光晶体和绿光晶体的正极分别与白灯正极引脚和绿光正极引脚电性连接，负极与负极引脚电性连接；本实用新型将两种灯具整合安装在一个灯具上，使整体灯具看起了更美观，更小巧；节约灯具装配成本。

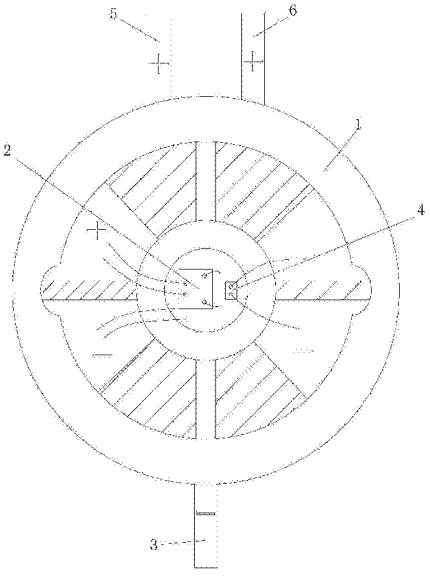

CN 206724106 U

1.一种多颜色应急LED灯，包括多颜色应急LED灯本体，其特征在于，所述多颜色应急LED灯本体是由支架、白光晶体、负极引脚、绿光晶体、白灯正极引脚、绿光正极引脚组成；其中白灯正极引脚和绿光正极引脚焊接安装在支架的同一侧；所述支架中间设有凹槽，凹槽内安装有铜柱固晶位空间，铜柱固晶位空间与负极引脚相连，负极引脚固定安装在支架的一侧；所述铜柱固晶位空间内安装有白光晶体和绿光晶体，白光晶体设置在绿光晶体的左侧；白光晶体和绿光晶体的正极分别与白灯正极引脚和绿光正极引脚电性连接，负极与负极引脚电性连接。

2.根据权利要求1所述的一种多颜色应急LED灯，其特征在于，所述支架采用绝缘PVC材料一体注塑制造而成。

3.根据权利要求1所述的一种多颜色应急LED灯，其特征在于，所述负极引脚采用纯铜制造而成。

4.根据权利要求1所述的一种多颜色应急LED灯，其特征在于，所述白灯正极引脚采用纯铜制造而成。

5.根据权利要求1所述的一种多颜色应急LED灯，其特征在于，所述绿光正极引脚采用纯铜制造而成。

一种多颜色应急LED灯

技术领域

[0001] 本实用新型涉及一种灯具，具体是一种多颜色应急LED灯。

背景技术

[0002] 灯具，是指能透光、分配和改变光源光分布的器具，包括除光源外所有用于固定和保护光源所需的全部零部件，以及与电源连接所必需的线路附件。

[0003] 现代灯具包括家居照明，商业照明，工业照明，道路照明，景观照明，特种照明等；家居照明从电的诞生出现了最早的白炽灯泡，后来发展到荧光灯管，再到后来的节能灯、卤素灯、卤钨灯、气体放电灯和LED特殊材料的照明等等，所有的照明灯具大多还是在这些光源的发展下而发展，如从电灯座到荧光灯支架到各类工艺灯饰等。

[0004] 以前的大功率led应急灯光源至少要用到两种光源，一种是在电网正常供电的情况下起指示作用的小功率(0.06W)led绿光灯珠，一种是在电网停电的状态下起到应急照明用的大功率(1-5W)led白光灯珠，而且这两种led光源是独立分开的，这样就影响到嵌入式led应急灯具的外观和整体设计空间，因为整体灯具必须至少留两个不同led灯珠的孔位，对于整体灯具的美观和灯具的装配效率都有所影响。

实用新型内容

[0005] 本实用新型的目的在于提供一种多颜色应急LED灯，以解决上述背景技术中提出的问题。

[0006] 为实现上述目的，本实用新型提供如下技术方案：

[0007] 一种多颜色应急LED灯，包括多颜色应急LED灯本体；所述多颜色应急LED灯本体是由支架、白光晶体、负极引脚、绿光晶体、白灯正极引脚、绿光正极引脚组成；其中白灯正极引脚和绿光正极引脚焊接安装在支架的同一侧；所述支架中间设有凹槽，凹槽内安装有铜柱固晶位空间，铜柱固晶位空间与负极引脚相连，负极引脚固定安装在支架的一侧；所述铜柱固晶位空间内安装有白光晶体和绿光晶体，白光晶体设置在绿光晶体的左侧；白光晶体和绿光晶体的正极分别与白灯正极引脚和绿光正极引脚电性连接，负极与负极引脚电性连接。

[0008] 作为本实用新型进一步的方案：所述支架采用绝缘PVC材料一体注塑制造而成。

[0009] 作为本实用新型再进一步的方案：所述负极引脚采用纯铜制造而成。

[0010] 作为本实用新型再进一步的方案：所述白灯正极引脚采用纯铜制造而成。

[0011] 作为本实用新型再进一步的方案：所述绿光正极引脚采用纯铜制造而成。

[0012] 与现有技术相比，本实用新型的有益效果是：本实用新型将两种灯具整合安装在一个灯具上，不用再预留小功率led绿光指示灯珠的出光口，使整体灯具看起了更美观，更小巧；提高led应急灯具的装配效率，节约灯具装配成本；同时大大增加了嵌入式led应急灯具的外观设计空间，使得整体灯具的外观设计更简单灵活。

附图说明

[0013] 图1为一种多颜色应急LED灯的结构示意图。

[0014] 图中：支架1、白光晶体2、负极引脚3、绿光晶体4、白灯正极引脚5、绿光正极引脚6。

具体实施方式

[0015] 下面将结合本实用新型实施例中的附图，对本实用新型实施例中的技术方案进行清楚、完整地描述，显然，所描述的实施例仅仅是本实用新型一部分实施例，而不是全部的实施例。基于本实用新型中的实施例，本领域普通技术人员在没有做出创造性劳动前提下所获得的所有其他实施例，都属于本实用新型保护的范围。

[0016] 请参阅图1，本实用新型实施例中，一种多颜色应急LED灯，包括多颜色应急LED灯本体；所述多颜色应急LED灯本体是由支架1、白光晶体2、负极引脚3、绿光晶体4、白灯正极引脚5、绿光正极引脚6组成；其中白灯正极引脚5和绿光正极引脚6焊接安装在支架1的同一侧；所述支架1中间设有凹槽，凹槽内安装有铜柱固晶位空间，铜柱固晶位空间与负极引脚3相连，负极引脚3固定安装在支架1的一侧；所述铜柱固晶位空间内安装有白光晶体2和绿光晶体4，白光晶体2设置在绿光晶体4的左侧；白光晶体2和绿光晶体4的正极分别与白灯正极引脚5和绿光正极引脚6电性连接，负极与负极引脚3电性连接。

[0017] 所述支架1采用绝缘PVC材料一体注塑制造而成。

[0018] 所述负极引脚3采用纯铜制造而成。

[0019] 所述白灯正极引脚5采用纯铜制造而成。

[0020] 所述绿光正极引脚6采用纯铜制造而成。

[0021] 本实用新型的工作原理是：本实用新型将两种灯具整合安装在一个灯具上，不用再预留小功率led绿光指示灯珠的出光口，使整体灯具看起了更美观，更小巧；提高led应急灯具的装配效率，节约灯具装配成本；同时大大增加了嵌入式led应急灯具的外观设计空间，使得整体灯具的外观设计更简单灵活。

[0022] 对于本领域技术人员而言，显然本实用新型不限于上述示范性实施例的细节，而且在不背离本实用新型的精神或基本特征的情况下，能够以其他的具体形式实现本实用新型。因此，无论从哪一点来看，均应将实施例看作是示范性的，而且是非限制性的，本实用新型的范围由所附权利要求而不是上述说明限定，因此旨在将落在权利要求的等同要件的含义和范围内的所有变化囊括在本实用新型内。不应将权利要求中的任何附图标记视为限制所涉及的权利要求。

[0023] 此外，应当理解，虽然本说明书按照实施方式加以描述，但并非每个实施方式仅包含一个独立的技术方案，说明书的这种叙述方式仅仅是为清楚起见，本领域技术人员应当将说明书作为一个整体，各实施例中的技术方案也可以经适当组合，形成本领域技术人员可以理解的其他实施方式。

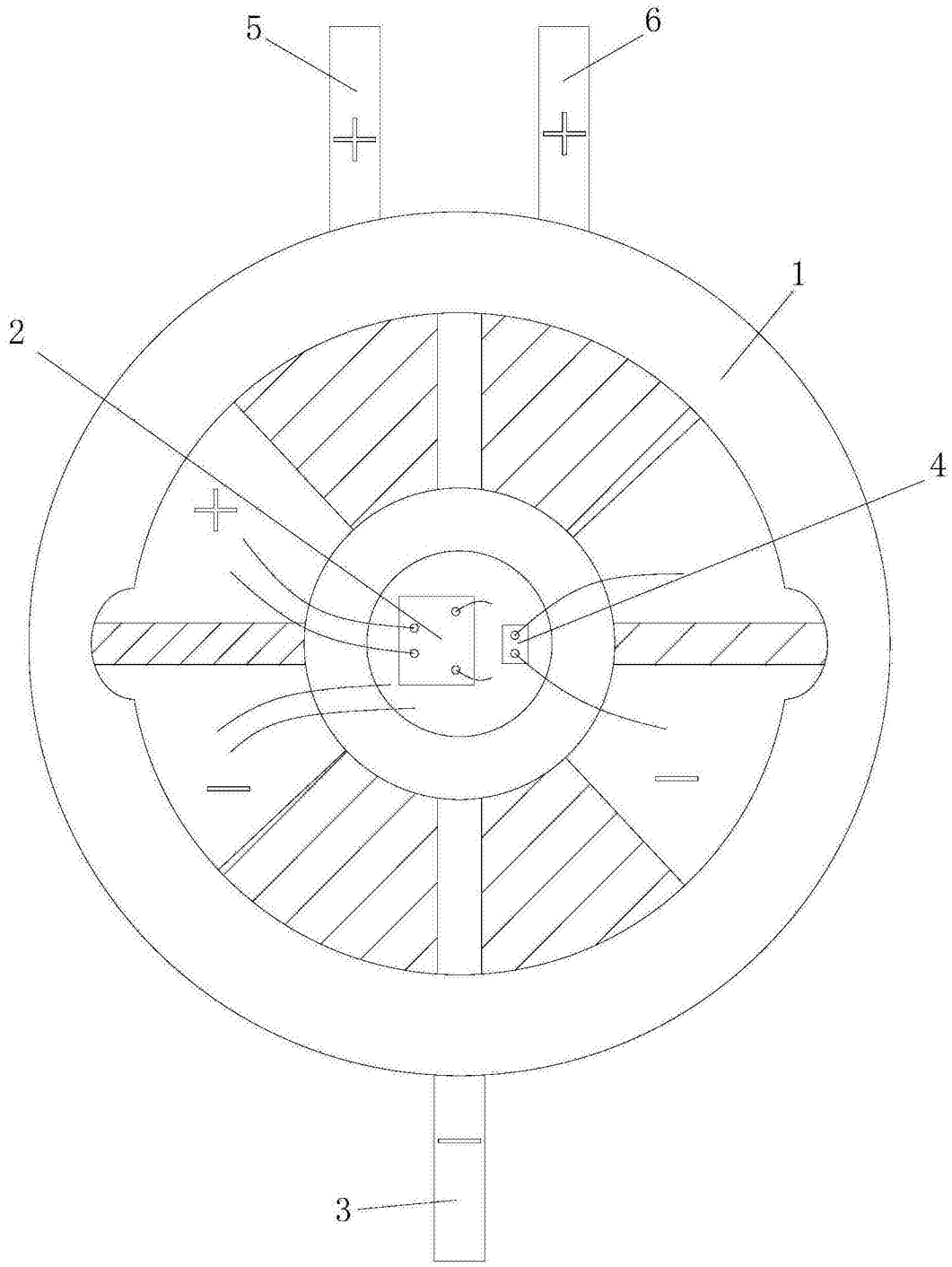

图1