(19)中华人民共和国国家知识产权局

(12)实用新型专利

(10)授权公告号 CN 209293319 U
(45)授权公告日 2019.08.23

(21)申请号 201821241665.1

(22)申请日 2018.08.03

(73)专利权人 浙江沃莱菲装饰材料有限公司
地址 312000 浙江省绍兴市柯桥区福全镇工业园区

(72)发明人 周国轩

(74)专利代理机构 绍兴市越兴专利事务所(普通合伙) 33220
代理人 蒋卫东

(51)Int.Cl.
E04F 13/00(2006.01)
C09J 7/29(2018.01)

权利要求书1页 说明书3页 附图1页

(54)实用新型名称

一种可用于潮湿环境的防潮墙纸

(57)摘要

本实用新型涉及室内装修技术领域，且公开了一种可用于潮湿环境的防潮墙纸，包括装饰层，所述装饰层的外表面设有印花层，所述印花层的材料为无纺布，所述装饰层的下方设有透气孔层，所述透气孔层的下方设有吸音棉层，所述吸音棉层的下方设有防潮层，所述防潮层的内部含有干燥剂，防潮层的下方设有保温层，保温层通过橡胶树脂与纳米保温管组成。通过保温层良好的导热保温性能避免因冬季雨水的冰凉导致房间出现阴冷潮湿的现象，使居住者感到不适以及引发一些皮肤疾病的产生，配合良好性能的吸音棉层使得室外嘈杂的响声进行吸音，从而降低噪声的影响，又配合装饰层外表面的防潮层，使得擦拭墙纸时防止水将墙纸打湿出现墙纸发霉发潮的现象。

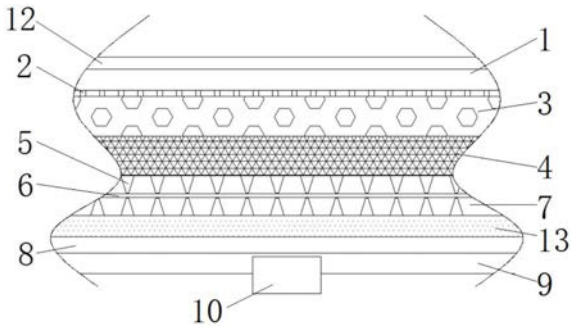

CN 209293319 U

1.一种可用于潮湿环境的防潮墙纸，包括装饰层(1)，其特征在于：所述装饰层(1)的外表面设有印花层(12)，所述印花层(12)的材料为无纺布，所述装饰层(1)的下方设有透气孔层(2)，所述透气孔层(2)的下方设有吸音棉层(3)，所述吸音棉层(3)的下方设有防潮层(4)，所述防潮层(4)的内部含有干燥剂，所述防潮层(4)的下方设有保温层(7)，所述保温层(7)通过橡胶树脂(5)与纳米保温管(6)组成，所述纳米保温管(6)均匀铺设在保温层(7)的内部，所述保温层(7)的底部设有防腐层(13)，所述防腐层(13)的厚度值为0.5mm-0.8mm之间，所述防腐层(13)的内部含有防腐剂，所述防腐层(13)的下方设有粘胶(8)，所述粘胶(8)的底部设有光亮油纸(9)。

2.根据权利要求1所述的一种可用于潮湿环境的防潮墙纸，其特征在于：所述光亮油纸(9)的外表面开设有多个揭纸缝(11)，所述揭纸缝(11)的内部插接有揭纸卡片(10)，所述揭纸卡片(10)的顶部与光亮油纸(9)的内侧面固定连接，每两个所述揭纸缝(11)之间的距离不高于10mm。

3.根据权利要求1所述的一种可用于潮湿环境的防潮墙纸，其特征在于：所述防潮层(4)由聚氯乙烯材料或橡胶材料组成，所述防潮层(4)的内部设有防水涂层，防水涂层均匀涂抹于防潮层(4)的外表面，所述防潮层(4)通过胶水与吸音棉层(3)相粘接，所述防潮层(4)的厚度值为2mm-3mm之间。

4.根据权利要求1所述的一种可用于潮湿环境的防潮墙纸，其特征在于：所述透气孔层(2)的内部开设有透气孔，透气孔直径的长度值为0.5mm-0.8mm之间。

5.根据权利要求1所述的一种可用于潮湿环境的防潮墙纸，其特征在于：所述吸音棉层(3)的厚度至为0.7mm-1.2mm之间。

一种可用于潮湿环境的防潮墙纸

技术领域

[0001] 本实用新型涉及室内装修技术领域，具体为一种可用于潮湿环境的防潮墙纸。

背景技术

[0002] 墙纸，也称为壁纸，它是一种应用相当广泛的室内装饰材料，因为墙纸具有色彩多样、图案丰富、豪华气派、安全环保、施工方便、价格适宜等多种其它室内装饰材料所无法比拟的特点，通常用漂白化学木浆生产原纸，再经不同工序的加工处理，如涂布、印刷、压纹或表面覆塑，最后经裁切、包装后出厂，因为具有一定的强度、美观的外表和良好的抗水性能，广泛用于住宅、办公室、宾馆、酒店的室内装修等，墙纸的表现形式非常丰富，为适应不同的空间或场所、不同的兴趣爱好以及不同的价格层次，墙纸也有多种类型以供选择。

[0003] 由于潮湿天气极易造成室内潮湿阴冷，而且雨水很容易渗进墙体的内部，对室内墙面造成墙皮脱落以及室内出现阴冷潮湿的现象，造成居住者的不适。

实用新型内容

[0004] 解决的技术问题

[0005] 针对现有技术的不足，本实用新型提供了一种可用于潮湿环境的防潮墙纸，具备防止雨水渗透造成墙面阴冷潮湿的现象等优点，解决了雨水渗透使得房间变得阴冷潮湿的问题。

[0006] 技术方案

[0007] 为实现上述防止雨水渗透造成墙面阴冷潮湿的现象目的，本实用新型提供如下技术方案：一种可用于潮湿环境的防潮墙纸，包括装饰层，所述装饰层的外表面设有印花层，所述印花层的材料为无纺布，所述装饰层的下方设有透气孔层，所述透气孔层的下方设有吸音棉层，所述吸音棉层的下方设有防潮层，所述防潮层的内部含有干燥剂，所述防潮层的下方设有保温层，所述保温层通过橡胶树脂与纳米保温管组成，所述纳米保温管均匀铺设在保温层的内部，所述保温层的底部设有防腐层，所述防腐层的厚度值为0.5mm-0.8mm之间，所述防腐层的内部含有防腐剂，所述防腐层的下方设有粘胶，所述粘胶的底部设有光亮油纸。

[0008] 优选的，所述光亮油纸的外表面开设有多个揭纸缝，所述揭纸缝的内部插接有揭纸卡片，所述揭纸卡片的顶部与光亮油纸的内侧面固定连接，每两个所述揭纸缝之间的距离不高于10mm。

[0009] 优选的，所述装饰层的外表面涂抹有防潮层。

[0010] 优选的，所述防潮层由聚氯乙烯材料或橡胶材料组成，所述防潮层的内部设有防水涂层，防水涂层均匀涂抹于防潮层的外表面，所述防潮层通过胶水与吸音棉层相粘接，所述防潮层的厚度值为2mm-3mm之间。

[0011] 优选的，所述透气孔层的内部开设有透气孔，透气孔直径的长度值为 0.5mm-0.8mm之间。

[0012] 优选的，所述吸音棉层的厚度值为0.7mm-1.2mm之间。

[0013] 有益效果

[0014] 与现有技术相比，本实用新型提供了一种可用于潮湿环境的防潮墙纸，具备以下有益效果：

[0015] 1、该可用于潮湿环境的防潮墙纸，通过保温层良好的导热保温性能，避免因冬季雨水的冰凉导致房间出现阴冷潮湿的现象，使居住者感到不适以及引发一些皮肤疾病的产生，配合良好性能的吸音棉层使得室外嘈杂的响声进行吸音，从而降低噪声的影响，又配合装饰层外表面的防潮层，使得擦拭墙纸时防止水将墙纸打湿出现墙纸发霉发潮的现象。

[0016] 2、该可用于潮湿环境的防潮墙纸，通过在光亮油纸的底部开设有揭纸缝配合其内部的揭纸卡片，使得光亮油纸更加快速便捷的从粘胶层的底部取下，避免光亮油纸难以取下，造成施工速度的降低，配合墙纸内部的纳米保温管使得墙纸保持干燥，避免了墙纸因雨水等导致房间变得阴冷潮湿。

附图说明

[0017] 图1为本实用新型侧面剖视结构示意图；

[0018] 图2为本实用新型结构背面示意图。

[0019] 图中：1装饰层、2透气孔层、3吸音棉层、4防潮层、5橡胶树脂、6纳米保温管、7保温层、8粘胶、9光亮油纸、10揭纸卡片、11揭纸缝、12印花层、 13防腐层。

具体实施方式

[0020] 下面将结合本实用新型实施例中的附图，对本实用新型实施例中的技术方案进行清楚、完整地描述，显然，所描述的实施例仅仅是本实用新型一部分实施例，而不是全部的实施例。基于本实用新型中的实施例，本领域普通技术人员在没有做出创造性劳动前提下所获得的所有其他实施例，都属于本实用新型保护的范围。

[0021] 请参阅图1-2，一种可用于潮湿环境的防潮墙纸，包括装饰层1，装饰层1 的外表面涂抹有防潮层，通过装饰层1的外表面均匀的涂抹有防潮层使得墙纸的防潮能力更强，防潮层由硅酸钠与硫酸制成，装饰层1的外表面设有印花层 12，印花层12的材料为无纺布，装饰层1的下方设有透气孔层2，透气孔层2 的内部开设有透气孔，通过透气孔层2的内部开设有透气孔使得墙纸内部的湿气得以排出，透气孔直径的长度值为0.5mm-0.8mm之间，透气孔层2的下方设有吸音棉层3，通过设置吸音棉层3使得房间外侧的噪音得以降低，以保证居住者的安静环境，吸音棉层3的下方设有防潮层4，通过设置防潮层4使得墙纸更好的实现防潮功能，防潮层4由聚氯乙烯材料或橡胶材料组成，防潮层4的内部设有防水涂层，通过设置防水涂层使得墙体渗进的水得以阻挡，防水涂层均匀涂抹于防潮层4的外表面，防潮层4通过胶水与吸音棉层3相粘接，防潮层4 的厚度值为2mm-3mm之间，防潮层4的内部含有干燥剂，防潮层4的下方设有保温层7，保温层7通过橡胶树脂5与纳米保温管6组成，通过设置纳米保温管 6使得墙纸保持干燥，纳米保温管6均匀铺设在保温层7的内部，保温层7的底部设有防腐层13，防腐层13的厚度值为0.5mm-0.8mm之间，防腐层13的内部含有防腐剂，防腐层13的下方设有粘胶8，通过设置粘胶8使得墙纸更好的粘贴在墙体的表面，粘胶8的底部设有光亮油纸9，光亮油纸9的外表面开设有多个揭纸缝11，揭纸缝11的内部插接有揭纸卡片10，揭纸卡

片10的顶部与光亮油纸9的内侧面固定连接，每两个揭纸缝11之间的距离不高于10mm，吸音棉层 3的厚度值为0.7mm-1.2mm之间。

[0022] 工作时，通过揭纸卡片10向外侧的拉伸，使得光亮油纸9更加方便的从墙纸粘胶8的底部取出，配合保温层7内部的纳米保温管6使得墙纸具有一定的保温能力，从而改善墙体的阴冷潮湿改善居住者的舒适度，又配合吸音棉层3 使得外界的噪音进行降低。

[0023] 综上所述，该可用于潮湿环境的防潮墙纸，通过保温层7良好的导热保温性能避免因冬季雨水的冰凉导致房间出现阴冷潮湿的现象，使居住者感到不适以及引发一些皮肤疾病的产生，配合良好性能的吸音棉层3使得室外嘈杂的响声进行吸音，从而降低噪声的影响，又配合装饰层1外表面的防潮层，使得擦拭墙纸时防止水将墙纸打湿出现墙纸发霉发潮的现象；通过在光亮油纸9的底部开设有揭纸缝11配合其内部的揭纸卡片10，使得光亮油纸9更加快速便捷的从粘胶8层的底部取下，避免光亮油纸9难以取下，造成施工速度的降低，配合墙纸内部的纳米保温管6使得墙纸保持干燥，避免了墙纸因雨水等导致房间变得阴冷潮湿。

[0024] 需要说明的是，在本文中，诸如第一和第二等之类的关系术语仅仅用来将一个实体或者操作与另一个实体或操作区分开来，而不一定要求或者暗示这些实体或操作之间存在任何这种实际的关系或者顺序。而且，术语“包括”、“包含”或者其任何其他变体意在涵盖非排他性的包含，从而使得包括一系列要素的过程、方法、物品或者设备不仅包括那些要素，而且还包括没有明确列出的其他要素，或者是还包括为这种过程、方法、物品或者设备所固有的要素。

[0025] 尽管已经示出和描述了本实用新型的实施例，对于本领域的普通技术人员而言，可以理解在不脱离本实用新型的原理和精神的情况下可以对这些实施例进行多种变化、修改、替换和变型，本实用新型的范围由所附权利要求及其等同物限定。

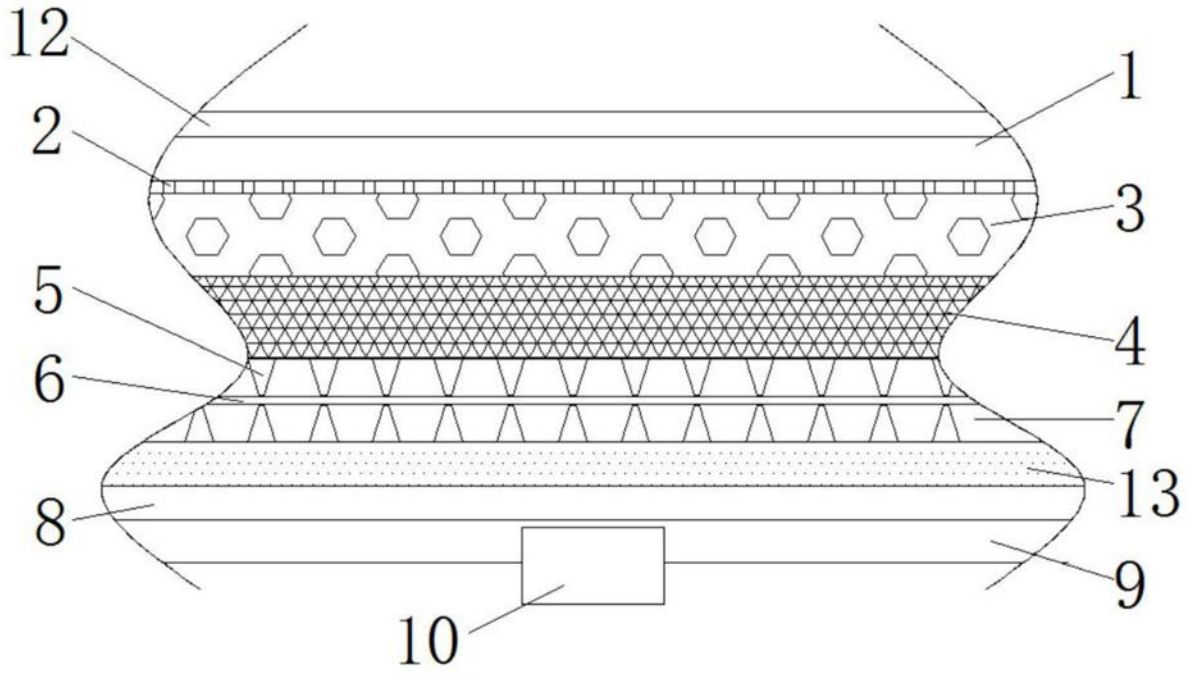

图1

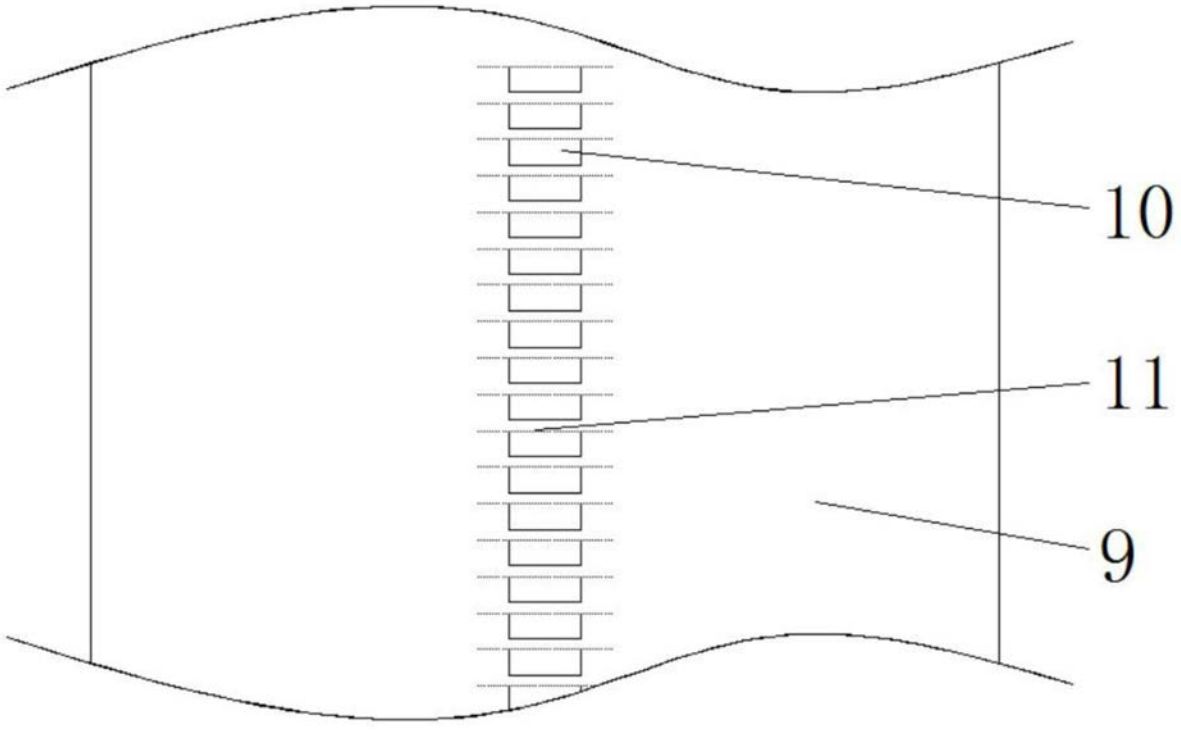

图2