(19)中华人民共和国国家知识产权局

(12)实用新型专利

(10)授权公告号 CN 207823243 U
(45)授权公告日 2018.09.07

(21)申请号 201721674682.X

(22)申请日 2017.12.06

(73)专利权人 江西伟进电子科技有限公司
地址 335400 江西省鹰潭市贵溪市贵溪工业园区

(72)发明人 张贻芳

(74)专利代理机构 福州市鼓楼区京华专利事务所(普通合伙) 35212
代理人 毛新民

(51)Int.Cl.
B05B 9/04(2006.01)
B05B 12/00(2018.01)
B05B 15/40(2018.01)

权利要求书1页 说明书2页 附图1页

(54)实用新型名称

一种喷涂效果好的喷漆枪

(57)摘要

本实用新型公开了一种喷涂效果好的喷漆枪，包括枪体，所述枪体底端右侧设置有握把，所述枪体底端中间设置有扳机，所述枪体表面右侧上方设置有喷幅调节旋钮，所述喷幅调节旋钮下方设置有油漆流量调节旋钮，所述枪体左端固定有风动电机，所述风动电机左端安装有喷漆口，且风动电机上安装有尼农旋杯，所述枪体顶端左侧设置有螺纹孔，所述螺纹孔上安装有压力表，所述压力表右侧设置有进油管，所述进油管顶端固定连接有油漆罐，所述进油管右侧设置有进气管，所述枪体内开设有空腔，所述空腔内安装有螺旋状的旋芯。本实用新型对油漆的雾化效果好，上漆率高，同时能够节省物料，结构简单实用，使用方便，降低了故障率。

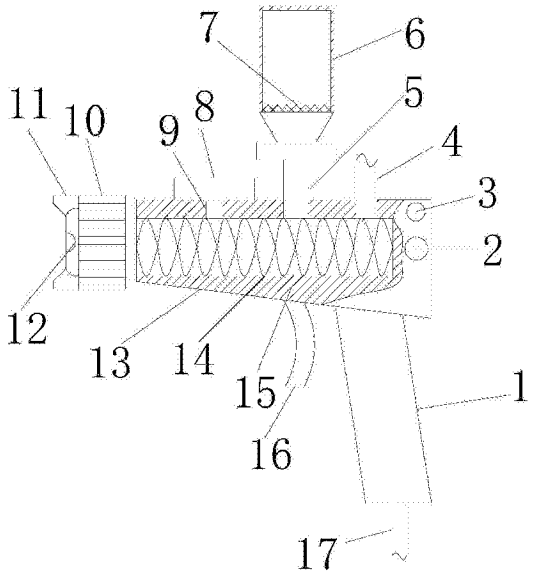

CN 207823243 U

1.一种喷涂效果好的喷漆枪，包括枪体(13)，其特征在于：所述枪体(13)底端右侧设置有握把(1)，所述枪体(13)底端中间设置有扳机(16)，所述枪体(13)表面右侧上方设置有喷幅调节旋钮(3)，所述喷幅调节旋钮(3)下方设置有油漆流量调节旋钮(2)，所述枪体(13)左端固定有风动电机(10)，所述风动电机(10)左端安装有喷漆口(12)，且喷漆口(12)外侧套接有尼农旋杯(11)，所述枪体(13)顶端左侧设置有螺纹孔(9)，所述螺纹孔(9)上安装有压力表(8)，所述压力表(8)右侧设置有进油管(5)，所述进油管(5)顶端固定连接有油漆罐(6)，所述进油管(5)右侧设置有进气管(4)，所述枪体(13)内开设有空腔(14)，所述空腔(14)内安装有螺旋状的旋芯(15)。

2.根据权利要求1所述的一种喷涂效果好的喷漆枪，其特征在于：所述握把(1)底端中间连接有电缆连接装置(17)。

3.根据权利要求1所述的一种喷涂效果好的喷漆枪，其特征在于：所述握把(1)表面覆盖有防滑橡胶。

4.根据权利要求1所述的一种喷涂效果好的喷漆枪，其特征在于：所述油漆罐(6)内部靠近进油管(5)的位置安装有滤网(7)。

5.根据权利要求1所述的一种喷涂效果好的喷漆枪，其特征在于：所述油漆罐(6)与进油管(5)之间通过螺纹旋合连接。

一种喷涂效果好的喷漆枪

技术领域

[0001] 本实用新型涉及喷漆设备技术领域，具体为一种喷涂效果好的喷漆枪。

背景技术

[0002] 喷漆枪就是喷油漆的工具，用于产品的表面处理，是涂装设备的一种。它是通过压缩空气使涂料雾化成细小漆滴，在气流带动下喷涂到被涂物表面，主要由喷冒、喷嘴、针阀和枪体组成，同时外部需要连接气压装置，如压力罐，压力桶，泵浦等。喷漆枪与传统的手工刷漆相比，更具时效性，更美观，效率比刷涂高5～10倍，涂膜细致、光滑、均匀。现有技术中的喷漆枪结构比较简单，对油漆的雾化程度较低，容易在导致喷涂过程导致喷涂面不光滑，使喷涂面上的颗粒分布不均匀，造成产品的表面处理不合格。此外，大多数的喷漆枪上都不带有压力表，当在使用过程中需要检测气压时就很不方便。

实用新型内容

[0003] 本实用新型的目的在于提供一种喷涂效果好的喷漆枪，以解决上述背景技术中提出的问题。

[0004] 为实现上述目的，本实用新型提供如下技术方案：

[0005] 一种喷涂效果好的喷漆枪，包括枪体，所述枪体底端右侧设置有握把，所述枪体底端中间设置有扳机，所述枪体表面右侧上方设置有喷幅调节旋钮，所述喷幅调节旋钮下方设置有油漆流量调节旋钮，所述枪体左端固定有风动电机，所述风动电机左端安装有喷漆口，且喷漆口外侧套接有尼农旋杯，所述枪体顶端左侧设置有螺纹孔，所述螺纹孔上安装有压力表，所述压力表右侧设置有进油管，所述进油管顶端固定连接有油漆罐，所述进油管右侧设置有进气管，所述枪体内开设有空腔，所述空腔内安装有螺旋状的旋芯。

[0006] 优选的，所述握把底端中间连接有电缆连接装置。

[0007] 优选的，所述握把表面覆盖有防滑橡胶。

[0008] 优选的，所述油漆罐内部靠近进油管的位置安装有滤网。

[0009] 优选的，所述油漆罐与进油管之间通过螺纹旋合连接。

[0010] 与现有技术相比，本实用新型的有益效果是：油漆罐与进油管通过螺纹旋合连接，方便拆卸维护；压力表通过螺纹孔与枪体连接，可以根据需求拆卸更换；螺旋状的旋芯使得喷出的油漆形成高速气流，提高喷涂效果，使喷涂更加均匀；滤网能够过滤掉油漆中混杂的大颗粒杂质，减少喷漆口堵塞的情况；尼农旋杯提高了喷涂的均匀度。本实用新型对油漆的雾化效果好，上漆率高，同时能够节省物料，结构简单实用，使用方便，降低了故障率。

附图说明

[0011] 图1为一种喷涂效果好的喷漆枪的结构示意图。

[0012] 图中：1-握把，2-油漆流量调节旋钮，3-喷幅调节旋钮，4-进气管，5-进油管，6-油漆罐，7-滤网，8-压力表，9-螺纹孔，10-风动电机，11-尼农旋杯，12-喷漆口，13-枪体，14-空

腔，15-旋芯，16-扳机，17-电缆连接装置。

具体实施方式

[0013] 下面将结合本实用新型实施例中的附图，对本实用新型实施例中的技术方案进行清楚、完整地描述，显然，所描述的实施例仅仅是本实用新型一部分实施例，而不是全部的实施例。基于本实用新型中的实施例，本领域普通技术人员在没有做出创造性劳动前提下所获得的所有其他实施例，都属于本实用新型保护的范围。

[0014] 请参阅图1，本实用新型提供一种技术方案：一种喷涂效果好的喷漆枪，包括枪体13，所述枪体13底端右侧设置有握把1，所述枪体13底端中间设置有扳机16，所述枪体13表面右侧上方设置有喷幅调节旋钮3，所述喷幅调节旋钮3下方设置有油漆流量调节旋钮2，所述枪体13左端固定有风动电机10，所述风动电机10左端安装有喷漆口12，且喷漆口12外侧套接有尼农旋杯11，所述枪体13顶端左侧设置有螺纹孔9，所述螺纹孔9上安装有压力表8，所述压力表8右侧设置有进油管5，所述进油管5顶端固定连接有油漆罐6，所述进油管5右侧设置有进气管4，所述枪体13内开设有空腔14，所述空腔14内安装有螺旋状的旋芯15。

[0015] 所述握把1底端中间连接有电缆连接装置17。

[0016] 所述握把1表面覆盖有防滑橡胶，便于工作人员握持。

[0017] 所述油漆罐6内部靠近进油管5的位置安装有滤网7，能够过滤掉颗粒物杂质，从而减少喷漆口堵塞情况的发生。

[0018] 所述油漆罐6与进油管5之间通过螺纹旋合连接，便于拆卸更换。

[0019] 本实用新型的工作原理是：使用时，先将电缆连接装置17连接到外部电源，工作人员手持握把1，将进气管4连接到高压气源，高压气体从进气管4进去空腔14，将从油漆罐6流入其中的油漆冲击雾化，被雾化的油漆在经过螺旋状的旋芯15之后形成高速气流，喷幅调节旋钮3用以调节气流大小，油漆流量调节旋钮2用以调节进油管5油漆的流入量，喷幅调节旋钮3和油漆流量调节旋钮2能够根据需求调节油漆喷量，压力表8可以直观观察到目前空腔14内的气压，尼农旋杯11使得喷涂更加均匀。

[0020] 对于本领域技术人员而言，显然本实用新型不限于上述示范性实施例的细节，而且在不背离本实用新型的精神或基本特征的情况下，能够以其他的具体形式实现本实用新型。因此，无论从哪一点来看，均应将实施例看作是示范性的，而且是非限制性的，本实用新型的范围由所附权利要求而不是上述说明限定，因此旨在将落在权利要求的等同要件的含义和范围内的所有变化囊括在本实用新型内。不应将权利要求中的任何附图标记视为限制所涉及的权利要求。

[0021] 此外，应当理解，虽然本说明书按照实施方式加以描述，但并非每个实施方式仅包含一个独立的技术方案，说明书的这种叙述方式仅仅是为清楚起见，本领域技术人员应当将说明书作为一个整体，各实施例中的技术方案也可以经适当组合，形成本领域技术人员可以理解的其他实施方式。

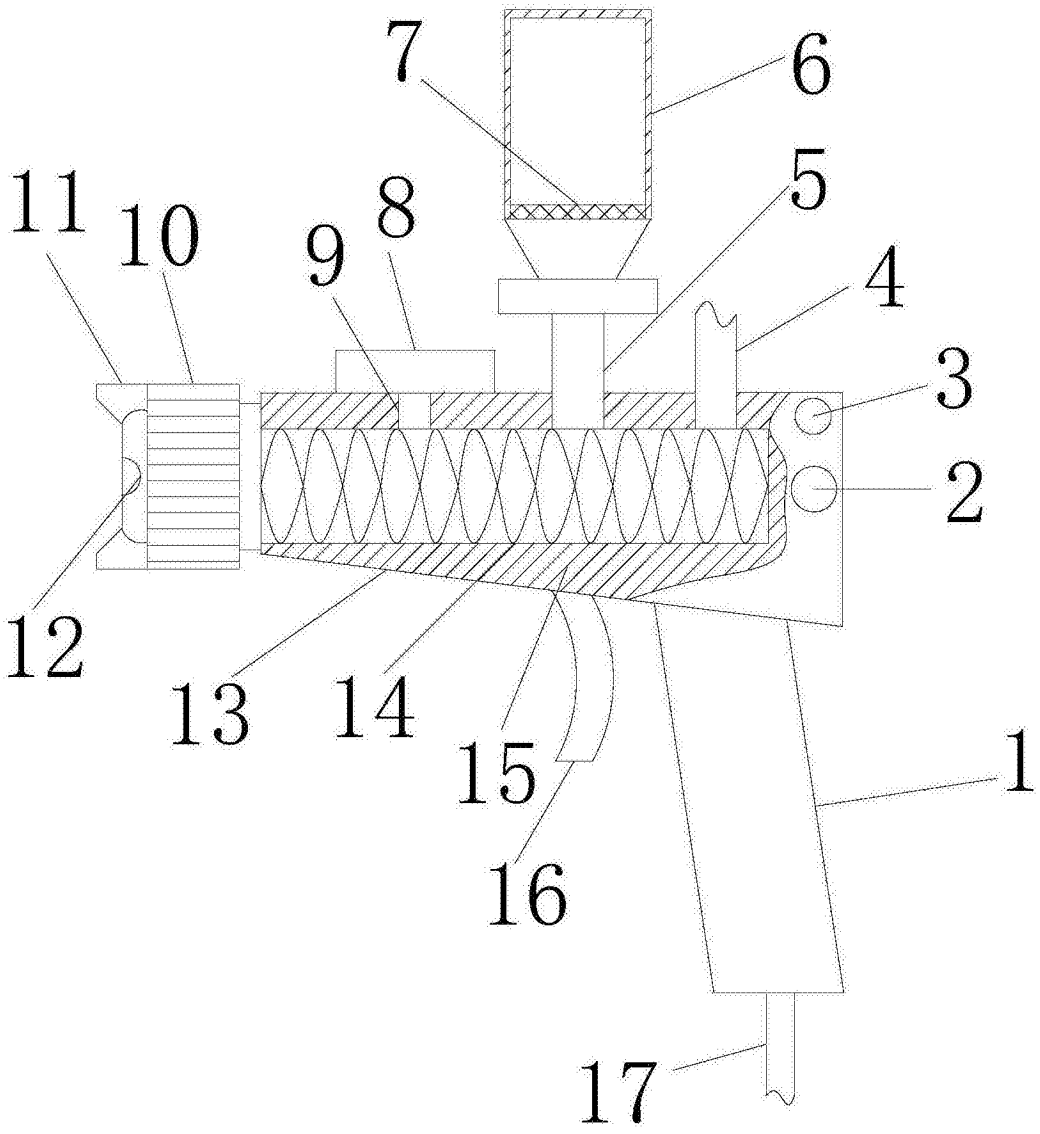

图1