(19)中华人民共和国国家知识产权局

(12)发明专利申请

(10)申请公布号 CN 108221311 A
(43)申请公布日 2018.06.29

(21)申请号 201810321197.7

(22)申请日 2018.04.11

(71)申请人 浙江安杰智能家居有限公司
地址 314400 浙江省嘉兴市海宁市经济开发区北庄东路3-2号东首幢

(72)发明人 姚雪光

(74)专利代理机构 浙江杭州金通专利事务所有限公司 33100
代理人 王丽丹

(51)Int.Cl.
D06F 58/00(2006.01)

权利要求书1页 说明书3页 附图3页

(54)发明名称

一种自动控制晾衣架

(57)摘要

本发明公开了一种自动控制晾衣架，包括固定箱，所述固定箱的下表面设置有固定板，所述固定板和所述固定箱焊接固定，所述固定板的底面设置有LED灯，所述LED灯和所述固定板固定连接，所述固定板靠近所述LED灯的右侧固定设置有烘干机，所述固定箱的内部开设有第一容腔；在固定板远离风扇的一侧设置有烘干机，在晾晒衣物的过程中，可通过风扇和烘干机对衣物进行双重吹干，使得冷热风产生一个循环，缩短衣物晾晒时间，提高晾衣架的工作效率，且避免出现烘干机烫坏衣物的情况，在固定架上设置有晾衣篮，若使用人员需要晾晒手洗衣物时，可直接将衣物放在晾衣篮上，改善晾干衣物后衣物上的褶皱产生的现象，方便使用人员使用。

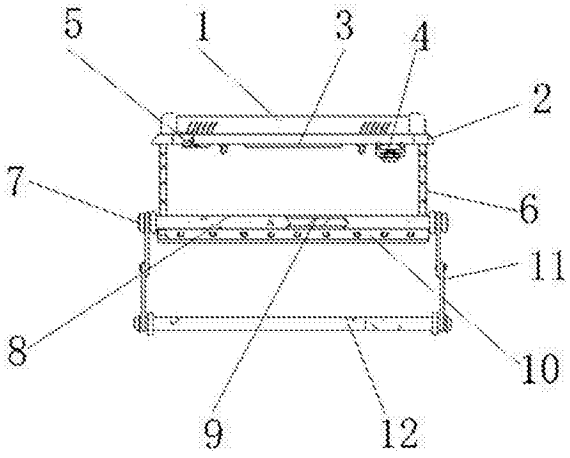

CN 108221311 A

1.一种自动控制晾衣架,其特征在于:包括固定箱(1),所述固定箱(1)的下表面设置有固定板(2),所述固定板(2)和所述固定箱(1)焊接固定,所述固定板(2)的底面设置有LED灯(3),所述LED灯(3)和所述固定板(2)固定连接,所述固定板(2)靠近所述LED灯(3)的右侧固定设置有烘干机(4),所述固定箱(1)的内部开设有第一容腔,所述固定箱(1)内部远离所述烘干机(4)的一端设置有风扇(5),所述风扇(5)和所述固定箱(1)转动连接,所述固定板(2)的底面固定设置有折叠架(6),所述折叠架(6)上设置有固定架(7),所述固定架(7)和所述折叠架(6)固定连接,所述固定架(7)上设置有第一晾衣杆(8),所述第一晾衣杆(8)贯穿所述固定架(7),所述第一晾衣杆(8)和所述固定架(7)固定连接,所述第一晾衣杆(8)的内部开设有第二容腔,所述第一晾衣杆(8)的内部滑动连接有伸缩杆(9),所述固定架(7)的外侧壁设置有连接板(10),所述连接板(10)和所述固定架(7)可拆卸连接,所述连接板(10)靠近所述折叠架(6)的一端外侧壁固定设置有固定片(11),所述固定片(11)上设置有第二晾衣杆(12),所述第二晾衣杆(12)和所述固定片(11)可拆卸连接,所述风扇(5)的下表面设置有盖板(14),所述盖板(14)和所述固定板(2)固定连接,所述固定架(7)上设置有晾衣篮(15),所述晾衣篮(15)和所述固定架(7)可拆卸连接,所述固定架(7)靠近所述第一晾衣杆(8)的后方可拆卸连接有第三晾衣杆(16),所述LED灯(3)、所述烘干机(4)和所述风扇(5)均与外部电源电性连接。

2.根据权利要求1所述的一种自动控制晾衣架,其特征在于:所述固定板(2)的两端均设置有固定座(13),所述固定座(13)和所述固定板(2)固定连接,所述折叠架(6)通过所述固定座(13)与所述固定板(2)固定连接。

3.根据权利要求1所述的一种自动控制晾衣架,其特征在于:所述LED灯(3)的两侧均设置有紫外线灯(17),所述紫外线灯(17)和所述固定板(2)固定连接,所述紫外线灯(17)与外部电源电性连接。

4.根据权利要求1所述的一种自动控制晾衣架,其特征在于:所述晾衣篮(15)上设置有挂钩,所述挂钩和所述晾衣篮(15)焊接固定,所述晾衣篮(15)通过所述挂钩与所述固定架(7)可拆卸连接。

5.根据权利要求1所述的一种自动控制晾衣架,其特征在于:第二晾衣杆(12)和所述所述第三晾衣杆(16)的内部均滑动连接有所述伸缩杆(9),且所述连接板(10)表面开设有固定孔。

一种自动控制晾衣架

技术领域

[0001] 本发明属于生活用具技术领域，具体涉及一种自动控制晾衣架。

背景技术

[0002] 自动控制晾衣架是在传统晾衣架上改良而来的智能晾衣架，它通过对电路板而控制照明、杀菌以及风干等功能的实现，以及电机的正或反转从而实现衣杆的上升或者下降等功能。

[0003] 原有的晾衣架，在晾晒衣物的过程中，仅仅使用风扇进行吹干，衣物晾晒时间较长，降低了晾衣架的工作效率，且在晾晒手洗衣物不能消除衣物上的褶皱，给使用人员带来不便。

发明内容

[0004] 本发明的目的在于提供一种自动控制晾衣架，以解决上述背景技术中提出的原有的晾衣架，在晾晒衣物的过程中，仅仅使用风扇进行吹干，衣物晾晒时间较长，降低了晾衣架的工作效率，且在晾晒手洗衣物不能消除衣物上的褶皱，给使用人员带来不便的问题。

[0005] 为实现上述目的，本发明提供如下技术方案：一种自动控制晾衣架，包括固定箱，所述固定箱的下表面设置有固定板，所述固定板和所述固定箱焊接固定，所述固定板的底面设置有LED灯，所述LED灯和所述固定板固定连接，所述固定板靠近所述LED灯的右侧固定设置有烘干机，所述固定箱的内部开设有第一容腔，所述固定箱内部远离所述烘干机的一端设置有风扇，所述风扇和所述固定箱转动连接，所述固定板的底面固定设置有折叠架，所述折叠架上设置有固定架，所述固定架和所述折叠架固定连接，所述固定架上设置有第一晾衣杆，所述第一晾衣杆贯穿所述固定架，所述第一晾衣杆和所述固定架固定连接，所述第一晾衣杆的内部开设有第二容腔，所述第一晾衣杆的内部滑动连接有伸缩杆，所述固定架的外侧壁设置有连接板，所述连接板和所述固定架可拆卸连接，所述连接板靠近所述折叠架的一端外侧壁固定设置有固定片，所述固定片上设置有第二晾衣杆，所述第二晾衣杆和所述固定片可拆卸连接，所述风扇的下表面设置有盖板，所述盖板和所述固定板固定连接，所述固定架上设置有晾衣篮，所述晾衣篮和所述固定架可拆卸连接，所述固定架靠近所述第一晾衣杆的后方可拆卸连接有第三晾衣杆，所述LED灯、所述烘干机和所述风扇均与外部电源电性连接。

[0006] 优选的，所述固定板的两端均设置有固定座，所述固定座和所述固定板固定连接，所述折叠架通过所述固定座与所述固定板固定连接。

[0007] 优选的，所述LED灯的两侧均设置有紫外线灯，所述紫外线灯和所述固定板固定连接，所述紫外线灯与外部电源电性连接。

[0008] 优选的，所述晾衣篮上设置有挂钩，所述挂钩和所述晾衣篮焊接固定，所述晾衣篮通过所述挂钩与所述固定架可拆卸连接。

[0009] 优选的，第二晾衣杆和所述所述第三晾衣杆的内部均滑动连接有所述伸缩杆，且

所述连接板表面开设有固定孔。

[0010] 与现有技术相比，本发明的有益效果是：在固定板远离风扇的一侧设置有烘干机，在晾晒衣物的过程中，可通过风扇和烘干机对衣物进行双重吹干，使得冷热风产生一个循环，缩短衣物晾晒时间，提高晾衣架的工作效率，且避免出现烘干机烫坏衣物的情况，在固定架上设置有晾衣篮，若使用人员需要晾晒手洗衣物时，可直接将衣物放在晾衣篮上，改善晾干衣物后衣物上的褶皱产生的现象，方便使用人员使用。

附图说明

[0011] 图1为本发明的结构示意图；

图2为本发明中的固定箱结构示意图；

图3为本发明中的固定架结构示意图；

图中：1-固定箱、2-固定板、3-LED灯、4-烘干机、5-风扇、6-折叠架、7-固定架、8-第一晾衣杆、9-伸缩杆、10-连接板、11-固定片、12-第二晾衣杆、13-固定座、14-盖板、15-晾衣篮、16-第三晾衣杆、17-紫外线灯。

具体实施方式

[0012] 下面将结合本发明实施例中的附图，对本发明实施例中的技术方案进行清楚、完整地描述，显然，所描述的实施例仅仅是本发明一部分实施例，而不是全部的实施例。基于本发明中的实施例，本领域普通技术人员在没有做出创造性劳动前提下所获得的所有其他实施例，都属于本发明保护的范围。

[0013] 请参阅图1-3，本发明提供一种技术方案：一种自动控制晾衣架，包括固定箱1，固定箱1的下表面设置有固定板2，固定板2和固定箱1焊接固定，固定板2的底面设置有LED灯3，LED灯3和固定板2固定连接，固定板2靠近LED灯3的右侧固定设置有烘干机4，固定箱1的内部开设有第一容腔，固定箱1内部远离烘干机4的一端设置有风扇5，风扇5和固定箱1转动连接，固定板2的底面固定设置有折叠架6，折叠架6上设置有固定架7，固定架7和折叠架6固定连接，固定架7上设置有第一晾衣杆8，第一晾衣杆8贯穿固定架7，第一晾衣杆8和固定架7固定连接，第一晾衣杆8的内部开设有第二容腔，第一晾衣杆8的内部滑动连接有伸缩杆9，固定架7的外侧壁设置有连接板10，连接板10和固定架7可拆卸连接，连接板10靠近折叠架6的一端外侧壁固定设置有固定片11，固定片11上设置有第二晾衣杆12，第二晾衣杆12和固定片11可拆卸连接，风扇5的下表面设置有盖板14，盖板14和固定板2固定连接，固定架7上设置有晾衣篮15，晾衣篮15和固定架7可拆卸连接，固定架7靠近第一晾衣杆8的后方可拆卸连接有第三晾衣杆16，LED灯3、烘干机4和风扇5均与外部电源电性连接。

[0014] 本实施方案中，在固定板2远离风扇5的一侧设置有烘干机4，在晾晒衣物的过程中，可通过风扇5和烘干机4对衣物进行双重吹干，使得冷热风产生一个循环，缩短衣物晾晒时间，提高晾衣架的工作效率，且避免出现烘干机4烫坏衣物的情况，在固定架7上设置有晾衣篮15，若使用人员需要晾晒手洗衣物时，可直接将衣物放在晾衣篮15上，改善晾干衣物后衣物上的褶皱产生的现象，在阴雨等天气，使用人员可通过紫外线灯17对衣物进行杀菌，利于使用人员的身体健康，方便使用人员使用。

[0015] 进一步的，固定板2的两端均设置有固定座13，固定座13和固定板2固定连接，折叠

架6通过固定座13与固定板2固定连接。

[0016] 本实施例中，在安装的过程中，便于工作人员通过两个固定座13将折叠架6进行安装，降低安装难度。

[0017] 进一步的，LED灯3的两侧均设置有紫外线灯17，紫外线灯17和固定板2固定连接，紫外线灯17与外部电源电性连接。

[0018] 本实施例中，在阴雨等天气，使用人员可通过紫外线灯17对衣物进行杀菌，利于使用人员的身体健康。

[0019] 进一步的，晾衣篮15上设置有挂钩，挂钩和晾衣篮15焊接固定，晾衣篮15通过挂钩与固定架7可拆卸连接。

[0020] 本实施例中，使用人员可根据所需，通过挂钩拆卸和使用晾衣篮15，且方便使用人员使用晾衣篮15。

[0021] 进一步的，第二晾衣杆12和第三晾衣杆16的内部均滑动连接有伸缩杆9，且连接板10表面开设有固定孔。

[0022] 本实施例中，通过滑动伸缩杆9可调节第二晾衣杆12和第三晾衣杆16的长度，便于使用人员根据衣物进行调节。

[0023] 本发明的工作原理及使用流程：本发明安装好过后，工作人员将固定箱1固定到使用地点，给固定箱1通电，使用人员将折叠架6延伸到最低点，将衣物放置到第一晾衣杆8和第二晾衣杆12上，在晾晒衣物的过程中，可通过风扇5和烘干机4对衣物进行双重吹干，使得冷热风产生一个循环，缩短衣物晾晒时间，提高晾衣架的工作效率，且避免出现烘干机4烫坏衣物的情况，若使用人员需要晾晒手洗衣物时，通过挂钩将晾衣篮15固定到固定架7上，直接将衣物放在晾衣篮15上，改善晾干衣物后衣物上的褶皱产生的现象，在阴雨等天气，使用人员可通过紫外线灯17对衣物进行杀菌，利于使用人员的身体健康，方便使用人员使用。

[0024] 尽管已经示出和描述了本发明的实施例，对于本领域的普通技术人员而言，可以理解在不脱离本发明的原理和精神的情况下可以对这些实施例进行多种变化、修改、替换和变型，本发明的范围由所附权利要求及其等同物限定。

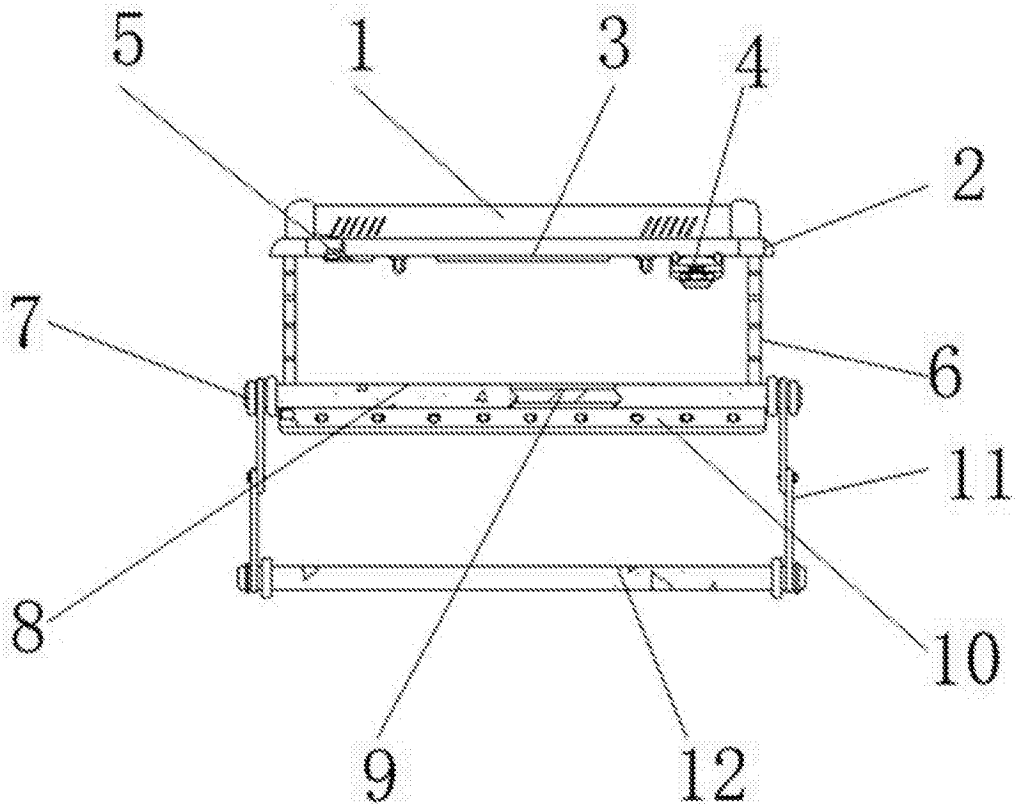

图1

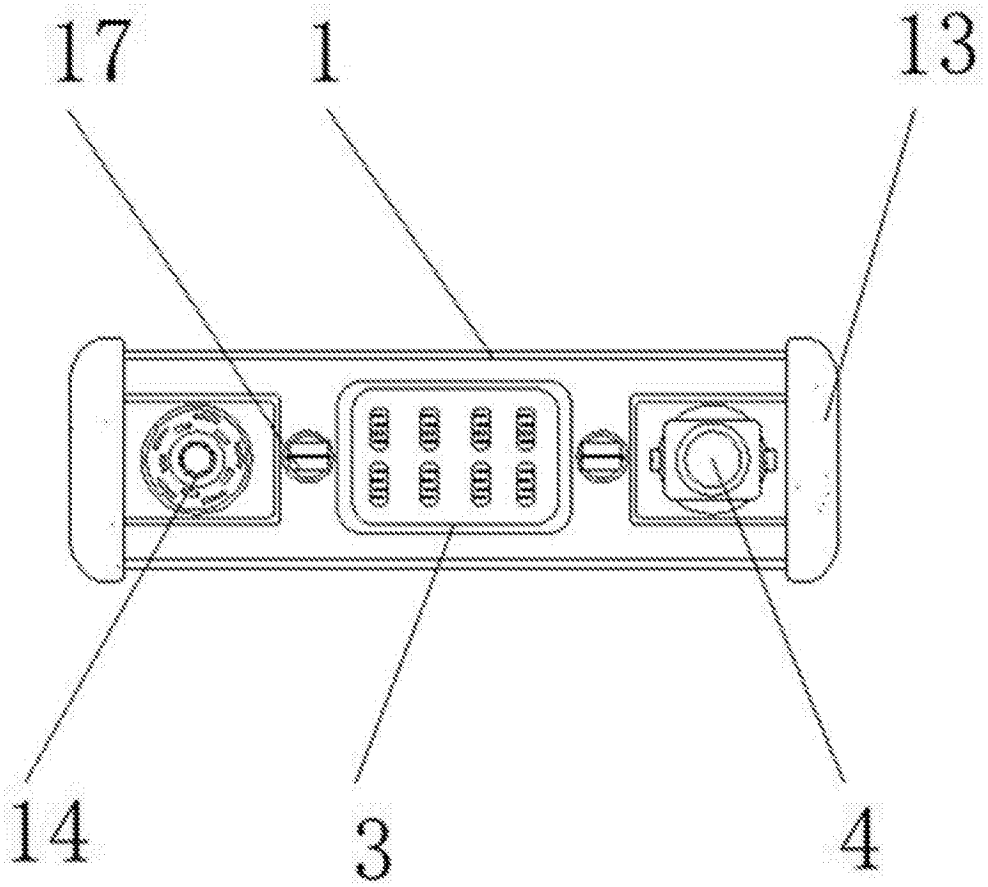

图2

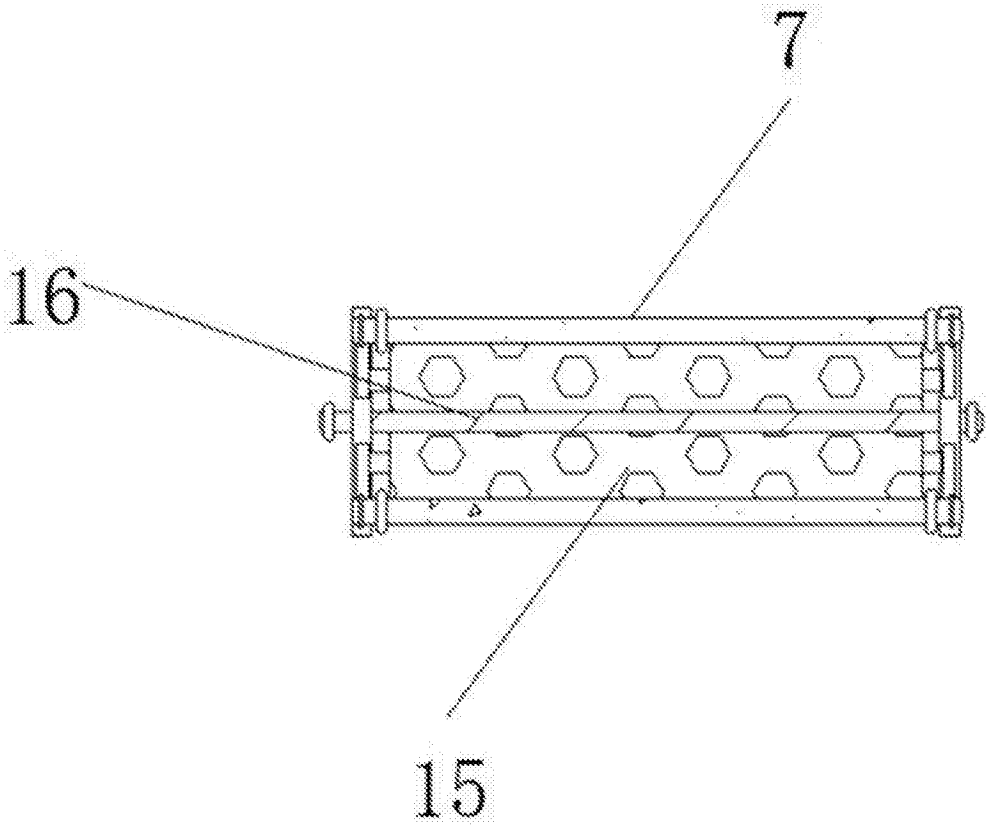

图3