(19)中华人民共和国国家知识产权局

(12)实用新型专利

(10)授权公告号 CN 207476370 U
(45)授权公告日 2018.06.12

(21)申请号 201721537856.8

(22)申请日 2017.11.17

(73)专利权人 甘肃珍畦农业科技发展有限责任公司
地址 730699 甘肃省白银市靖远县东湾镇三合村

(72)发明人 杨志啸 杨晓珍 杨爱华

(74)专利代理机构 兰州中科华西专利代理有限公司 62002
代理人 徐星

(51)Int.Cl.
A01G 9/029(2018.01)

权利要求书1页 说明书2页 附图1页

(54)实用新型名称

一种便于移植的蔬菜育苗箱

(57)摘要

本实用新型公开了一种便于移植的蔬菜育苗箱，包括箱体壳、第一育苗盘、第二育苗盘、和小型弹簧，所述箱体壳的内部设置有第一育苗盘和第二育苗盘，所述第一育苗盘和第二育苗盘的边缘设置有滑轮，所述箱体壳的下部固定设置有支撑杆，所述第一育苗盘和第二育苗盘的上部设置有边缘滑块，所述边缘滑块的左侧设置有连杆挡块，所述连杆挡块的下部设置有连接杆，所述连接杆的下部连接有底板，且底板与育苗盘底部之间设置有小型弹簧，便于移植的蔬菜育苗箱设置有小型弹簧，利用弹簧的伸缩性可以将底板从育苗盘中顶出来，方便工作人员进行移植播种，设置有连接杆和底板，可以直接将蔬菜幼苗和营养土从育苗箱中取出，提高了蔬菜的栽植质量和存活率。

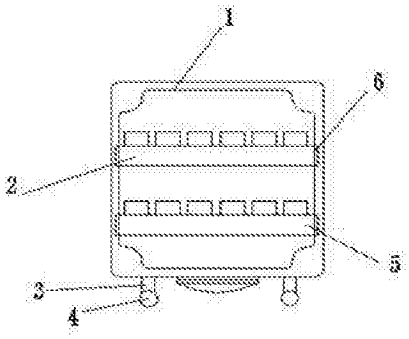

CN 207476370 U

1.一种便于移植的蔬菜育苗箱，包括箱体壳(1)、第一育苗盘(2)、第二育苗盘(5)、支撑杆(3)、万向轮(4)、连杆挡块(8)、边缘滑块(7)、连接杆(9)、底板(11)和小型弹簧(10)，其特征在于：所述箱体壳(1)的内部设置有第一育苗盘(2)和第二育苗盘(5)，所述第一育苗盘(2)和第二育苗盘(5)的边缘设置有滑轮(6)，所述箱体壳(1)的下部固定设置有支撑杆(3)，且支撑杆(3)的下部设置有万向轮(4)，所述第一育苗盘(2)和第二育苗盘(5)的上部设置有边缘滑块(7)，所述边缘滑块(7)的左侧设置有连杆挡块(8)，所述连杆挡块(8)的下部设置有连接杆(9)，所述连接杆(9)的下部连接有底板(11)，且底板(11)与育苗盘底部之间设置有小型弹簧(10)。

2.根据权利要求1所述的一种便于移植的蔬菜育苗箱，其特征在于：所述箱体壳(1)的内部设置有滑槽，且第一育苗盘(2)和第二育苗盘(5)与箱体壳(1)滑动连接。

3.根据权利要求1所述的一种便于移植的蔬菜育苗箱，其特征在于：所述连接杆(9)与底板(11)转动连接。

4.根据权利要求1所述的一种便于移植的蔬菜育苗箱，其特征在于：所述小型弹簧(10)与育苗盆底部固定连接。

5.根据权利要求1所述的一种便于移植的蔬菜育苗箱，其特征在于：所述箱体壳(1)的上部和下部设置有防护网。

一种便于移植的蔬菜育苗箱

技术领域

[0001] 本实用新型涉及育苗箱领域，具体是一种便于移植的蔬菜育苗箱。

背景技术

[0002] 蔬菜育苗移栽可以降低自然灾害的影响，可以有效的提高阳光和水分的利用率，缩短生长周期，扩大了幼苗生长所需要的营养面积，改善蔬菜幼苗的光照和通风条件，促使须根发育，从而获得发育健壮，以适应土地的需要，蔬菜育苗的实质是使蔬菜提前生长发育，即使由于气候原因，增加无法在定值的地块按照计划时间进行栽培的情况下，创造可以提前按时栽培的条件，以达到能正常栽培或者提前栽培的目的，蔬菜育苗实际是为蔬菜生长提高生物学有效积温，良好的育苗环境，提高幼苗的质量，传统的蔬菜育苗箱对幼苗进行栽培时，需要从育苗盆用手取出，对育苗进行损坏，使育苗的成活率减小，种植时从育苗盘中取出幼苗时，需要将育苗盆倾斜，很容易使幼苗掉到地上。

[0003] 一种便于移植的蔬菜育苗箱的出现可以方便工作人员进行移植育苗，可以直接将蔬菜幼苗从育苗箱中取出，提高了工作效率。但是传统阶段的育苗箱存在不足之处，例如需要用手将幼苗从育苗盆中取出，将育苗盆倾斜很容易将幼苗掉到地上。

实用新型内容

[0004] 本实用新型的目的在于提供一种便于移植的蔬菜育苗箱，以解决传统技术中的需要用手将幼苗从育苗盆中取出，将育苗盆倾斜很容易将幼苗掉到地上的问题。

[0005] 为实现上述目的，本实用新型提供如下技术方案：一种便于移植的蔬菜育苗箱，包括箱体壳、第一育苗盘、第二育苗盘、支撑杆、万向轮、连杆挡块、边缘滑块、连接杆、底板和小型弹簧，所述箱体壳的内部设置有第一育苗盘和第二育苗盘，所述第一育苗盘和第二育苗盘的边缘设置有滑轮，所述箱体壳的下部固定设置有支撑杆，且支撑杆的下部设置有万向轮，所述第一育苗盘和第二育苗盘的上部设置有边缘滑块，所述边缘滑块的左侧设置有连杆挡块，所述连杆挡块的下部设置有连接杆，所述连接杆的下部连接有底板，且底板与育苗盘底部之间设置有小型弹簧。

[0006] 优选的，所述箱体壳的内部设置有滑槽，且第一育苗盘和第二育苗盘与箱体壳滑动连接。

[0007] 优选的，所述连接杆与底板转动连接。

[0008] 优选的，所述小型弹簧与育苗盆底部固定连接。

[0009] 优选的，所述箱体壳的上部和下部设置有防护网。

[0010] 优选的，所述温度感应器和湿度感应器与外壳采用螺钉连接。

[0011] 与现有技术相比，本实用新型的有益效果是：本实用新型通过设置有小型弹簧，利用弹簧的伸缩性可以将底板从育苗盘中顶出来，通过连接杆将育苗和营养土一块取出，方便工作人员进行移植播种，设置有连接杆和底板，可以直接将蔬菜幼苗从育苗箱中取出，减小了对育苗的损坏，提高了工作效率，减小了工作强度，提高了蔬菜的栽植质量和存活率，

缩短了在定值田中的生育期，提高了土地的利用率，从而增加单位面积的产量，设置有第一育苗盘和第二育苗盘，可以高度集中商品生产，减轻菜农生产育苗的负担技术压力。

附图说明

[0012] 图1为本实用新型结构示意图。

[0013] 图2为本实用新型育苗盆结构示意图。

[0014] 图中：1-箱体壳、2-第一育苗盘、3-支撑杆、4-万向轮、5-第二育苗盘、6-滑轮、7-边缘滑块、8-连杆挡块、9-连接杆、10-小型弹簧、11-底板。

具体实施方式

[0015] 下面将结合本实用新型实施例中的附图，对本实用新型实施例中的技术方案进行清楚、完整地描述，显然，所描述的实施例仅仅是本实用新型一部分实施例，而不是全部的实施例。基于本实用新型中的实施例，本领域普通技术人员在没有做出创造性劳动前提下所获得的所有其他实施例，都属于本实用新型保护的范围。

[0016] 请参阅图1～2，本实用新型实施例中，一种便于移植的蔬菜育苗箱，包括箱体壳1、第一育苗盘2、第二育苗盘5、支撑杆3、万向轮4、连杆挡块8、边缘滑块7、连接杆9、底板11和小型弹簧10，所述箱体壳1的内部设置有第一育苗盘2和第二育苗盘5，所述第一育苗盘2和第二育苗盘5的边缘设置有滑轮6，与箱体壳1滑动连接，所述箱体壳1的下部固定设置有支撑杆3，且支撑杆3的下部设置有万向轮4，所述第一育苗盘2和第二育苗盘5的上部设置有边缘滑块7，边缘滑块7具有固定连杆挡块8的作用，所述边缘滑块7的左侧设置有连杆挡块8，防止连接杆9向上移动，所述连杆挡块8的下部设置有连接杆9，所述连接杆9的下部连接有底板11，且底板11与育苗盘底部之间设置有小型弹簧10，所述箱体壳1的内部设置有滑槽，且第一育苗盘2和第二育苗盘5与箱体壳1滑动连接，所述连接杆9与底板11转动连接，所述小型弹簧10与育苗盆底部固定连接，所述箱体壳1的上部和下部设置有防护网。

[0017] 本实用新型的工作原理是：该设备在使用时，将第一育苗盘2和第二育苗盘5从箱体壳1内部取出，利用边缘滑块7将连杆挡块8固定，防止连接杆9移动，向第一育苗盘2和第二育苗盘5内部加入营养土将蔬菜种子放入内部，将育苗箱通过万向轮4移动到放置处，箱体壳1上下设置有防护网可以减少一般分害虫的侵入，需要移植时，将第一育苗盘2和第二育苗盘5取出，打开连杆挡块8，利用小型弹簧10的弹力将连接杆9与底板11，一块从育苗盆中弹出，方便工作人员进行移植，提高了蔬菜育苗的成活率。

[0018] 对于本领域技术人员而言，显然本实用新型不限于上述示范性实施例的细节，而且在不背离本实用新型的精神或基本特征的情况下，能够以其他的具体形式实现本实用新型。因此，无论从哪一点来看，均应将实施例看作是示范性的，而且是非限制性的，本实用新型的范围由所附权利要求而不是上述说明限定，因此旨在将落在权利要求的等同要件的含义和范围内的所有变化囊括在本实用新型内。不应将权利要求中的任何附图标记视为限制所涉及的权利要求。

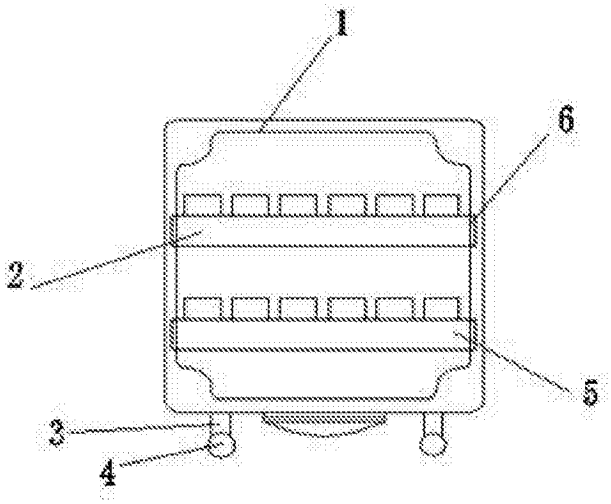

图1

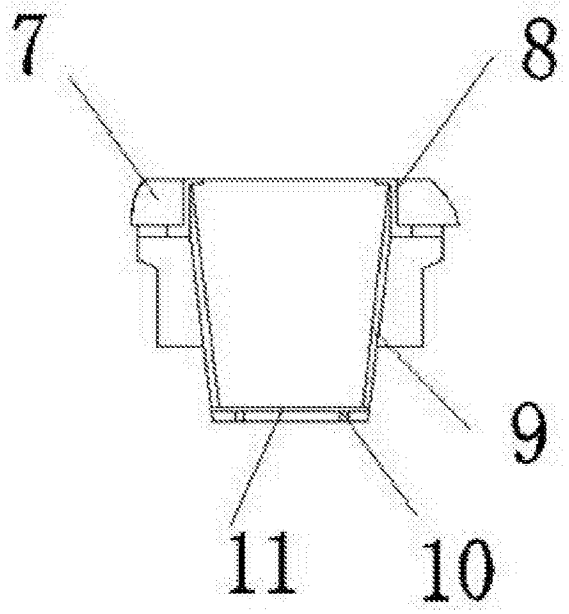

图2