(19)中华人民共和国国家知识产权局

(12)实用新型专利

(10)授权公告号 CN 202589400 U
(45)授权公告日 2012.12.12

(21)申请号 201220189873.8

(22)申请日 2012.04.29

(73)专利权人 乔静兵
地址 310023 浙江省杭州市西湖区留下镇留和路 318 号浙江科技学院

(72)发明人 乔静兵 刘丽莉

(51)Int.Cl.
*A47K 5/18*(2006.01)

权利要求书 1 页 说明书 1 页 附图 1 页

(54)实用新型名称

新式牙杯

(57)摘要

本实用新型涉及一种新式牙杯，包括杯体、杯盖和底座，在杯体的外表面固接杯把，在杯体的顶端螺纹连接杯盖，并在杯盖的外表面固接镜子，在杯体的底端固接底座，且底座为中空结构，并在底座中空腔体内设置抽屉。

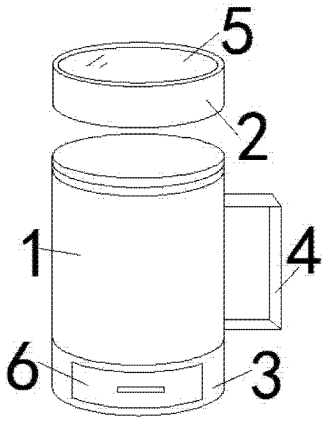


CN 202589400 U

1. 一种新式牙杯，包括杯体（1）、杯盖（2）和底座（3），其特征是：在杯体（1）的外表面固接杯把（4），在杯体（1）的顶端螺纹连接杯盖（2），并在杯盖（2）的外表面固接镜子（5），在杯体（1）的底端固接底座（3），且底座（3）为中空结构，并在底座（3）中空腔体内设置抽屉（6）。

# 新式牙杯

## 技术领域

[0001] 本实用新型涉及一种生活用品，确切地说是一种新式牙杯。

## 背景技术

[0002] 牙杯是人们日常生活中刷牙时必不可少的一种生活用品，但现有牙杯存在许多不足，已不能满足人们的使用需要。例如：现有牙杯和镜子互为独立的个体，不便于人们在刷牙后照镜子查看自己的刷牙效果，另外，现有牙杯不具有单独放置牙膏的结构，这些都给人们带来了不便。

## 发明内容

[0003] 为了克服上述所述的不足，本实用新型提供一种新式牙杯，用以解决现有的牙杯存在许多不足，不能满足人们使用需要的问题。

[0004] 为达到上述目的，本实用新型新式牙杯，包括杯体、杯盖和底座，在杯体的外表面固接杯把，在杯体的顶端螺纹连接杯盖，并在杯盖的外表面固接镜子，在杯体的底端固接底座，且底座为中空结构，并在底座中空腔体内设置抽屉。

[0005] 采用上述结构后，使用时，杯盖外表面固接的镜子可以用于照镜子，便于人们在刷牙后照镜子查看自己的刷牙效果，底座中的抽屉可以用于单独放置牙膏，避免将牙膏与牙刷一起放置在牙杯内部，影响牙杯内部的卫生。

[0006] 本实用新型的优点是：结构简单，方便实用，有效的解决了现有牙杯存在许多不足，不能满足人们使用需要的问题。

## 附图说明

[0007] 图 1 为本实用新型新式牙杯的结构示意图。

[0008] 图中，1、杯体，2、杯盖，3、底座，4、杯把，5、镜子，6、抽屉。

## 具体实施方式

[0009] 如图 1 所示，本实用新型新式牙杯，包括杯体 1、杯盖 2 和底座 3，在杯体 1 的外表面固接杯把 4，在杯体 1 的顶端螺纹连接杯盖 2，并在杯盖 2 的外表面固接镜子 5，在杯体 1 的底端固接底座 3，且底座 3 为中空结构，并在底座 3 中空腔体内设置抽屉 6。

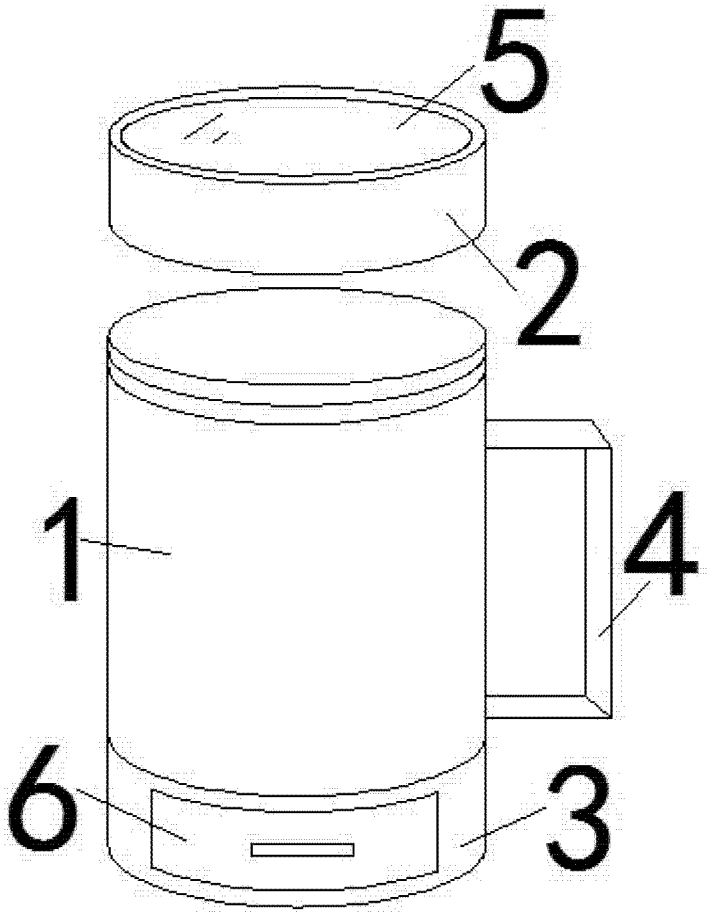


图 1