(19)中华人民共和国国家知识产权局

(12)实用新型专利

(10)授权公告号 CN 212280165 U
(45)授权公告日 2021.01.05

(21)申请号 202020672449.3

(22)申请日 2020.04.28

(73)专利权人 福建煜茂化纤有限公司
地址 362200 福建省泉州市晋江市经济开发区(五里园)金源路5号

(72)发明人 丁聪辉

(74)专利代理机构 北京卓特专利代理事务所(普通合伙) 11572
代理人 段宇

(51)Int.Cl.
A43B 13/12(2006.01)
A43B 13/18(2006.01)
A43B 13/22(2006.01)
A43B 13/14(2006.01)
A43B 13/20(2006.01)
B32B 27/40(2006.01)
B32B 27/06(2006.01)
B32B 25/08(2006.01)
B32B 3/08(2006.01)
B32B 27/30(2006.01)
B32B 25/12(2006.01)
B32B 33/00(2006.01)

权利要求书1页 说明书4页 附图3页

(54)实用新型名称

一种具有高弹性高透气性的鞋底

(57)摘要

本实用新型公开了一种具有高弹性高透气性的鞋底,其结构包括耐磨底垫、透气弹性垫、足形凹槽、凸块和防滑纹路,本实用新型通过设置了一种具有高弹性高透气性的鞋底,通过在鞋底底部设置了耐磨底垫,通过耐磨底垫与地面进行接触,增加鞋底的耐磨效果,且在耐磨底垫上设置了透气弹性垫,透气弹性垫由透气外圈和减震垫组成,通过透气外圈对减震垫进行包裹,通过透气外圈增加对鞋底的透气效果,且减震垫采用TPU层和气垫进行双重减震,增加鞋底的弹性效果。

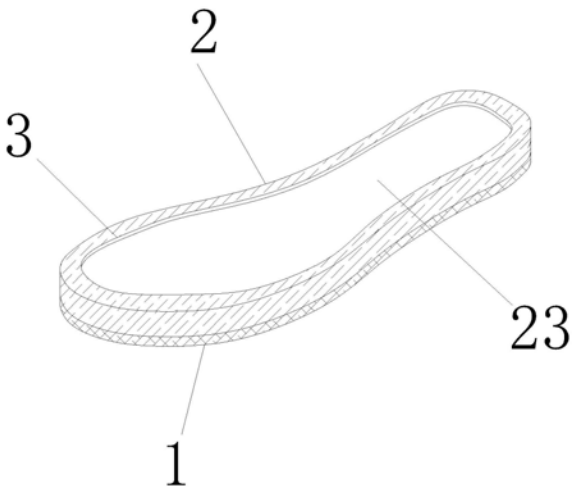

CN 212280165 U

1.一种具有高弹性高透气性的鞋底,包括耐磨底垫(1),其特征在于,还包括:

透气弹性垫(2),用于增加鞋底的弹性和透气性;

足形凹槽(3),用于增加透气弹性垫(2)与脚底的贴合度;

其中,所述足形凹槽(3)与透气弹性垫(2)形状一致;

其中,所述透气弹性垫(2)的厚度为三厘米。

2.根据权利要求1所述的一种具有高弹性高透气性的鞋底,其特征在于:所述耐磨底垫(1)顶端设置有凸块(4),所述耐磨底垫(1)底端设置有防滑纹路(5),所述耐磨底垫(1)和凸块(4)顶端均与透气弹性垫(2)相互粘接。

3.根据权利要求2所述的一种具有高弹性高透气性的鞋底,其特征在于:所述透气弹性垫(2)由透气外圈(21)、通孔(22)和减震垫(23)组成,所述透气外圈(21)内部开设有通孔(22),所述通孔(22)内部底端嵌入有减震垫(23),且与减震垫(23)相互粘接,所述透气外圈(21)和减震垫(23)底端分别与耐磨底垫(1)相互粘接。

4.根据权利要求3所述的一种具有高弹性高透气性的鞋底,其特征在于:所述减震垫(23)由TPU层(231)、气垫(232)、支撑橡胶层(233)、横向树脂条(234)、纵向树脂条(235)和EVA层(236)组成,所述TPU层(231)内中部嵌入气垫(232),所述TPU层(231)底端与支撑橡胶层(233)相互粘接,所述支撑橡胶层(233)底端与横向树脂条(234)相互粘接,所述横向树脂条(234)底端与纵向树脂条(235)相互粘接,所述纵向树脂条(235)底端与EVA层(236) 相互粘接,所述TPU层(231)支撑橡胶层(233)、横向树脂条(234)、纵向树脂条(235)和EVA层(236)外侧均与透气外圈(21)相互粘接,所述EVA层(236)底端与耐磨底垫(1)上的凸块(4)相互粘接。

5.根据权利要求4所述的一种具有高弹性高透气性的鞋底,其特征在于:所述TPU层(231)的厚度为两厘米,且TPU层(231)顶端面呈光滑状。

6.根据权利要求3所述的一种具有高弹性高透气性的鞋底,其特征在于:所述通孔(22)呈足形状,且内壁与减震垫(23)贴合。

7.根据权利要求4所述的一种具有高弹性高透气性的鞋底,其特征在于:所述气垫(232)延展时厚度为一厘米,且收缩时,厚度为0.5CM。

8.根据权利要求3所述的一种具有高弹性高透气性的鞋底,其特征在于:所述透气外圈(21)的厚度为3.5CM,且透气外圈(21)外侧形状大小与耐磨底垫(1)一致。

一种具有高弹性高透气性的鞋底

技术领域

[0001] 本实用新型涉及鞋用材料技术领域，具体涉及一种具有高弹性高透气性的鞋底。

背景技术

[0002] 鞋底的构造相当复杂，就广义而言，可包括外底、中底与鞋跟等所有构成底部的材料，依狭义来说，则仅指外底而言，一般鞋底材料共通的特性应具备耐磨、耐水，耐油、耐热、耐压、耐冲击、弹性好、容易适合脚型、定型后不易变型、保温、易吸收湿气等。

[0003] 现有技术的运动鞋为增加使用者运动时的减震效果，通过在鞋底采用天然橡胶等减震材料进行缓冲，但采用天然橡胶或TPU材质虽然具有良好的缓冲效果，但耐磨性和透气性较差。

实用新型内容

[0004] (一)要解决的技术问题

[0005] 为了克服现有技术不足，现提出一种具有高弹性高透气性的鞋底，解决了采用天然橡胶或TPU材质虽然具有良好的缓冲效果，但耐磨性和透气性较差的问题。

[0006] (二)技术方案

[0007] 本实用新型通过如下技术方案实现：本实用新型提出了一种具有高弹性高透气性的鞋底，包括耐磨底垫，

[0008] 透气弹性垫，用于增加鞋底的弹性和透气性；

[0009] 足形凹槽，用于增加透气弹性垫与脚底的贴合度；

[0010] 进一步的，所述足形凹槽与透气弹性垫形状一致；

[0011] 进一步的，所述透气弹性垫的厚度为三厘米。

[0012] 进一步的，所述耐磨底垫顶端设置有凸块，所述耐磨底垫底端设置有防滑纹路，所述耐磨底垫和凸块顶端均与透气弹性垫相互粘接。

[0013] 进一步的，所述透气弹性垫由透气外圈、通孔和减震垫组成，所述透气外圈内部开设有通孔，所述通孔内部底端嵌入有减震垫，且与减震垫相互粘接，所述透气外圈和减震垫底端分别与耐磨底垫相互粘接。

[0014] 进一步的，所述减震垫由TPU层、气垫、支撑橡胶层、横向树脂条、纵向树脂条和EVA层组成，所述TPU层内中部嵌入气垫，所述TPU层底端与支撑橡胶层相互粘接，所述支撑橡胶层底端与横向树脂条相互粘接，所述横向树脂条底端与纵向树脂条相互粘接，所述纵向树脂条底端与EVA层相互粘接，所述TPU层支撑橡胶层、横向树脂条、纵向树脂条和EVA层外侧均与透气外圈相互粘接，所述EVA层底端与耐磨底垫上的凸块相互粘接。

[0015] 进一步的，所述TPU层的厚度为两厘米，且TPU层顶端面呈光滑状。

[0016] 进一步的，所述通孔呈足形状，且内壁与减震垫贴合。

[0017] 进一步的，所述气垫延展时厚度为一厘米，且收缩时，厚度为0.5CM。

[0018] 进一步的，所述透气外圈的厚度为3.5CM，且透气外圈外侧形状大小与耐磨底垫一

致。

[0019] 进一步的,所述支撑橡胶层的材质采用天然橡胶。

[0020] 进一步的,所述气垫采用丁腈橡胶材质。

[0021] (三)有益效果

[0022] 本实用新型相对于现有技术,具有以下有益效果:

[0023] 本实用新型通过设置了一种具有高弹性高透气性的鞋底,通过在鞋底底部设置了耐磨底垫,通过耐磨底垫与地面进行接触,增加鞋底的耐磨效果,且在耐磨底垫上设置了透气弹性垫,透气弹性垫由透气外圈和减震垫组成,通过透气外圈对减震垫进行包裹,通过透气外圈增加对鞋底的透气效果,且减震垫采用TPU层和气垫进行双重减震,增加鞋底的弹性效果。

附图说明

[0024] 通过阅读参照以下附图对非限制性实施例所作的详细描述,本实用新型的其它特征、目的和优点将会变得更明显:

[0025] 图1为本实用新型的结构示意图;

[0026] 图2为本实用新型的结构解析图;

[0027] 图3为本实用新型的结构仰视图;

[0028] 图4为本实用新型的透气弹性垫结构示意图;

[0029] 图5为本实用新型的减震垫内部结构剖面图。

[0030] 图中:耐磨底垫-1、透气弹性垫-2、足形凹槽-3、凸块-4、防滑纹路 -5、透气外圈-21、通孔-22、减震垫-23、TPU层-231、气垫-232、支撑橡胶层-233、横向树脂条-234、纵向树脂条-235、EVA层-236。

具体实施方式

[0031] 为了使本实用新型的目的、技术方案及优点更加清楚明白,以下结合附图及实施例,对本实用新型进行进一步详细说明。应当理解,此处所描述的具体实施例仅仅用以解释本实用新型,并不用于限定本实用新型。

[0032] 请参阅图1、图2、图3、图4和图5,本实用新型提供一种具有高弹性高透气性的鞋底:包括耐磨底垫1,

[0033] 透气弹性垫2,用于增加鞋底的弹性和透气性;

[0034] 足形凹槽3,用于增加透气弹性垫2与脚底的贴合度,增加穿着舒适度;

[0035] 其中,足形凹槽3与透气弹性垫2形状一致,便于足部踩踏透气弹性垫2进行减震;

[0036] 其中,透气弹性垫2的厚度为三厘米,增加其弹性效果。

[0037] 其中,所述耐磨底垫1顶端设置有凸块4,所述耐磨底垫1底端设置有防滑纹路5,所述耐磨底垫1和凸块4顶端均与透气弹性垫2相互粘接。

[0038] 其中,所述透气弹性垫2由透气外圈21、通孔22和减震垫23组成,所述透气外圈21内部开设有通孔22,所述通孔22内部底端嵌入有减震垫23,且与减震垫23相互粘接,所述透气外圈21和减震垫23底端分别与耐磨底垫1相互粘接。

[0039] 其中,所述减震垫23由TPU层231、气垫232、支撑橡胶层233、横向树脂条234、纵向

树脂条235和EVA层236组成，所述TPU层231 内中部嵌入气垫232，所述TPU层231底端与支撑橡胶层233相互粘接，所述支撑橡胶层233底端与横向树脂条234相互粘接，所述横向树脂条234底端与纵向树脂条235相互粘接，所述纵向树脂条235底端与 EVA层236相互粘接，所述TPU层231支撑橡胶层233、横向树脂条234、纵向树脂条235和EVA层236外侧均与透气外圈21相互粘接，所述EVA 层236底端与耐磨底垫1上的凸块4相互粘接。

[0040] 其中，所述TPU层231的厚度为两厘米，且TPU层231顶端面呈光滑状，便于将气垫232嵌入至TPU层231内，且TPU层231表面光滑便于使用者进行穿着。

[0041] 其中，所述通孔22呈足形状，且内壁与减震垫23贴合，使通孔22 顶部与透气弹性垫2之间形成足形凹槽3，增加使用者的穿着舒适度。

[0042] 其中，所述气垫232延展时厚度为一厘米，且收缩时，厚度为0.5CM，弹性好，增加鞋用材料的弹性效果。

[0043] 其中，所述透气外圈21的厚度为3.5CM，且透气外圈21外侧形状大小与耐磨底垫1一致，便于将透气外圈21底部与耐磨底垫1进行粘接固定。

[0044] 其中，所述支撑橡胶层233的材质采用天然橡胶，材质柔软，耐挤压力度大，不易损坏。

[0045] 其中，所述气垫232采用丁腈橡胶材质，不易损坏，且气密性好。

[0046] 本专利所述的气垫232采用丁腈橡胶材质，丁腈橡胶是由丁二烯和丙烯腈经乳液聚合法制得的，丁腈橡胶主要采用低温乳液聚合法生产，耐油性极好，耐磨性较高，耐热性较好，粘接力强。

[0047] 工作原理：

[0048] 第一：在使用前，首先将该鞋底的透气外圈21顶端与鞋面进行连接，将其制成完整的鞋；

[0049] 第二：在使用时，由于在鞋底底部设置了耐磨底垫1，通过耐磨底垫1 与地面进行接触，增加鞋底的耐磨效果，且在耐磨底垫1上设置了透气弹性垫2，透气弹性垫2由透气外圈21和减震垫23组成，通过透气外圈21 对减震垫22进行包裹，通过透气外圈21增加对鞋底的透气效果，避免鞋内密封，使用者运动时脚底出汗，气体通过透气外圈21进行排出，且透气外圈21内部设置有通孔22，通孔22呈足形状，且内壁与减震垫23贴合，使通孔22顶部与透气外圈21之间形成足形凹槽3，增加使用者的穿着舒适度；

[0050] 第三：使用者在进行运动时，通过TPU层231和气垫232进行双重减震和缓冲，由于气垫232延展时厚度为一厘米，且收缩时，厚度为0.5CM，弹性好，TPU层231和气垫232底端通过横向树脂条234、纵向树脂条235 和EVA层236，增加对TPU层231和气垫232的支撑效果，且具有高弹性，增加鞋用材料的弹性效果，进而增加使用者运动时的缓冲效果，由于TPU 层231的厚度为两厘米，且TPU层231顶端面呈光滑状，便于将气垫232 嵌入至TPU层231内，且TPU层231表面光滑便于使用者进行穿着。

[0051] 以上显示和描述了本实用新型的基本原理和主要特征和本实用新型的优点，并且本实用新型使用到的标准零件均可以从市场上购买，异形件根据说明书的和附图的记载均可以进行订制，各个零件的具体连接方式均采用现有技术中成熟的螺栓铆钉、焊接等常规手段，机械、零件和设备均采用现有技术中，常规的型号，加上电路连接采用现有技术中常规的连接方式， 在此不再详述。

[0052] 对于本领域技术人员而言，显然本实用新型不限于上述示范性实施例的细节，而且在不背离本实用新型的精神或基本特征的情况下，能够以其他的具体形式实现本实用新型。因此，无论从哪一点来看，均应将实施例看作是示范性的，而且是非限制性的，本实用新型的范围由所附权利要求而不是上述说明限定，因此旨在将落在权利要求的等同要件的含义和范围内的所有变化囊括在本实用新型内。不应将权利要求中的任何附图标记视为限制所涉及的权利要求。

[0053] 此外，应当理解，虽然本说明书按照实施方式加以描述，但并非每个实施方式仅包含一个独立的技术方案，说明书的这种叙述方式仅仅是为清楚起见，本领域技术人员应当将说明书作为一个整体，各实施例中的技术方案也可以经适当组合，形成本领域技术人员可以理解的其他实施方式。

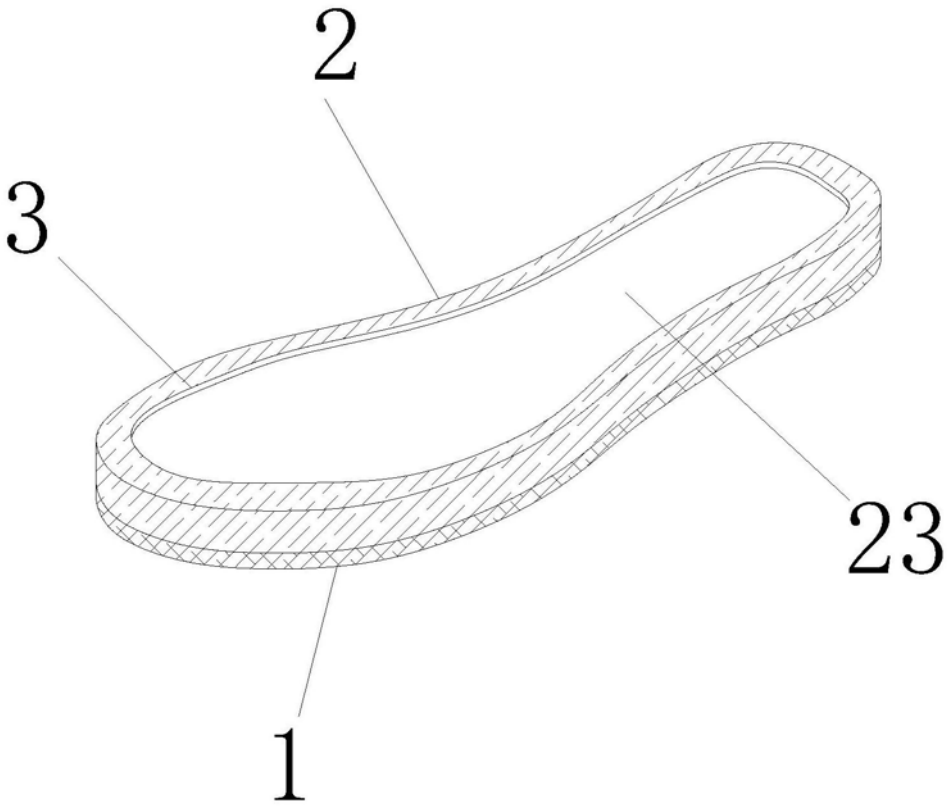

图1

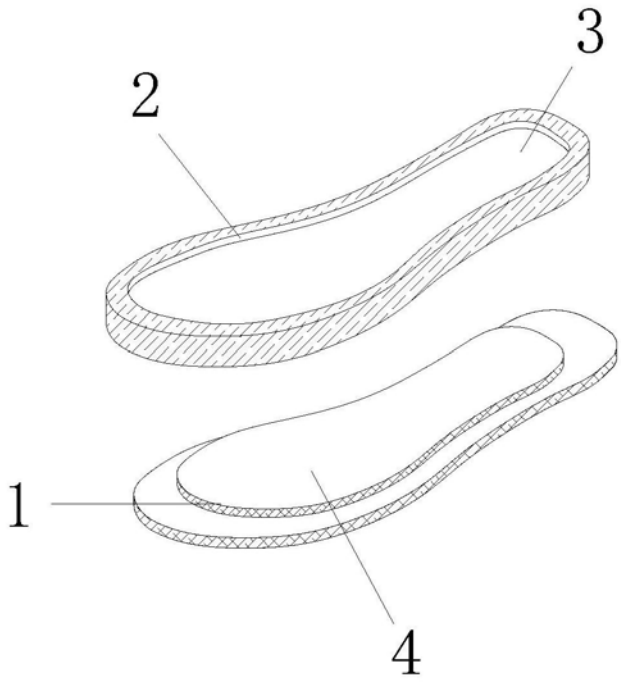

图2

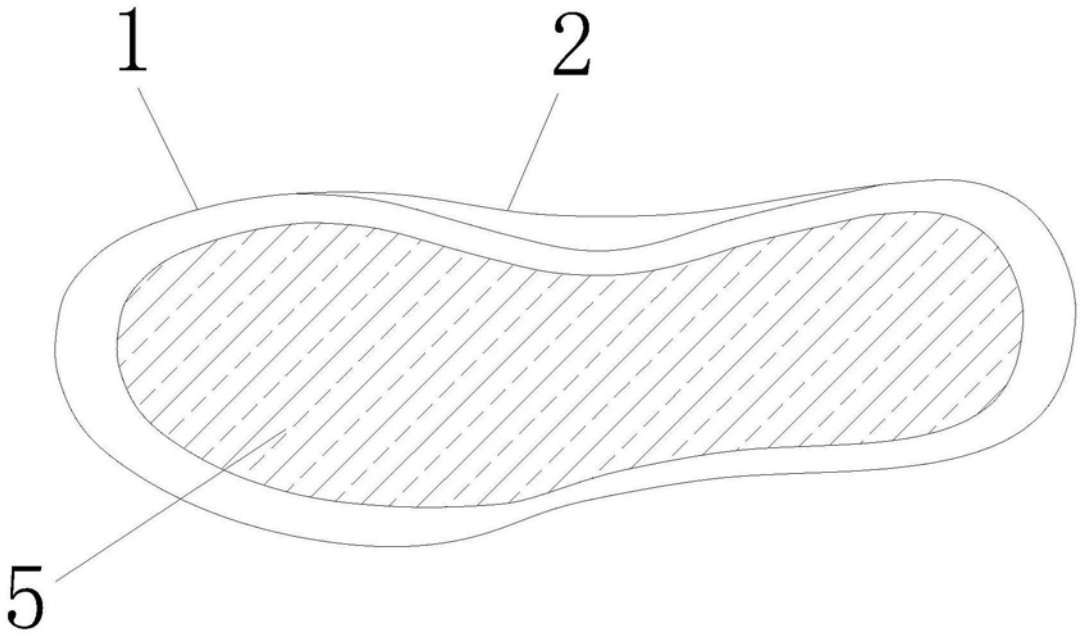

图3

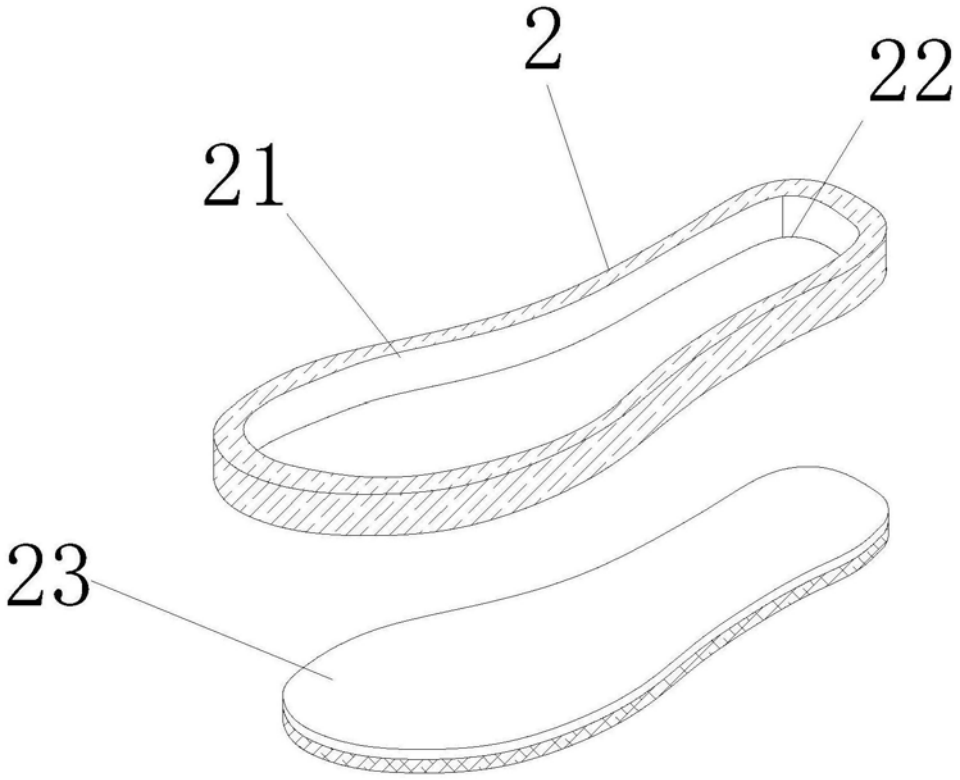

图4

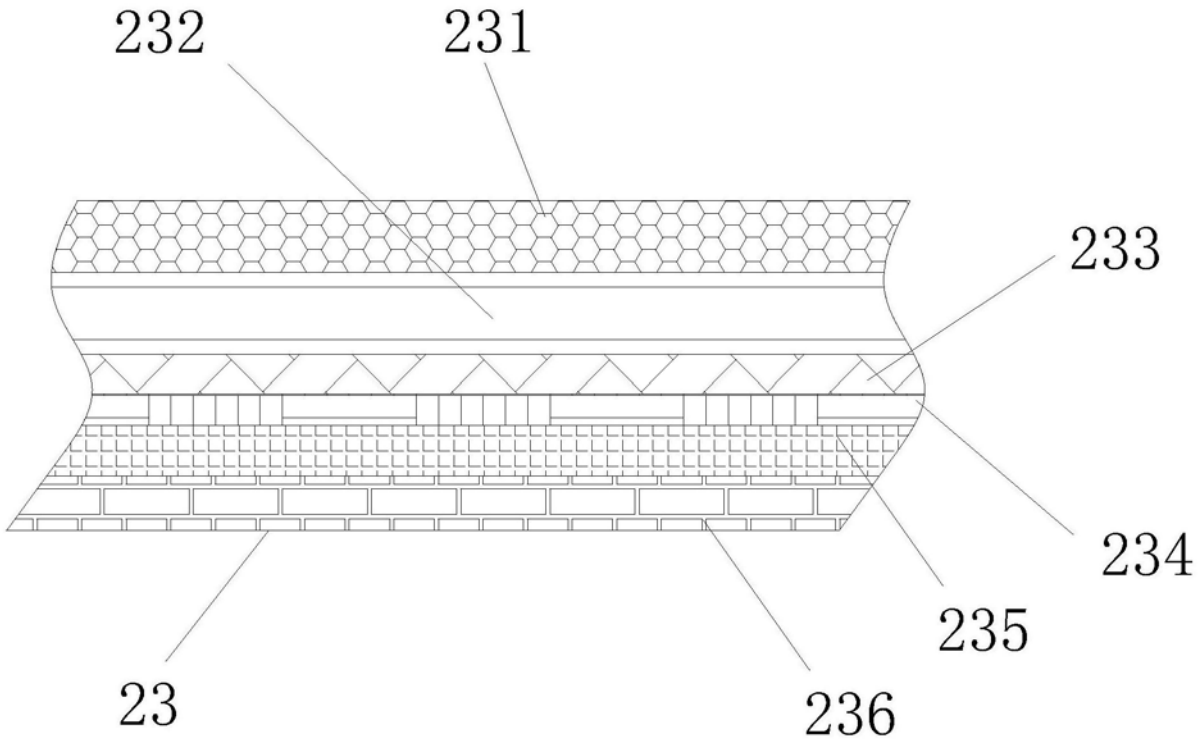

图5