(19)国家知识产权局

(12)实用新型专利

(10)授权公告号 CN 219845758 U
(45)授权公告日 2023.10.20

(21)申请号 202320941737.8

(22)申请日 2023.04.24

(73)专利权人 广东友联达智能家居科技有限公司

地址 529700 广东省江门市鹤山市沙坪凤亭路863号301房(自编1号)

(72)发明人 王庆友

(74)专利代理机构 江门市博盈知识产权代理事务所(普通合伙) 44577

专利代理师 叶晶

(51)Int.Cl.

A47C 7/64(2006.01)
A47C 7/62(2006.01)
A47C 7/40(2006.01)
A47C 7/54(2006.01)
A47C 7/50(2006.01)
A47C 7/38(2006.01)
A47C 7/02(2006.01)
A47C 7/00(2006.01)

权利要求书2页 说明书5页 附图4页

(54)实用新型名称

一种靠背可挂衣物的办公椅

(57)摘要

本实用新型涉及办公椅技术领域，具体为一种靠背可挂衣物的办公椅，包括座板本体，所述座板本体的表面安装有靠背板，所述靠背板的上方设置有头靠板，所述扶手的表面设置有手臂放松机构，所述靠背板的表面设置有挂放衣物机构，所述座板本体的表面设置有腿部支撑机构。本实用新型不仅当使用者坐在座板本体的表面时能够更加的放松，更加的舒适，使得办公椅使用时使用者的手臂部能够得到很好的放松，使得办公椅全身的疲劳能够得到缓解，而且使得办公椅使用时不需要单独的对衣物进行放置，能够更加的实用方便。

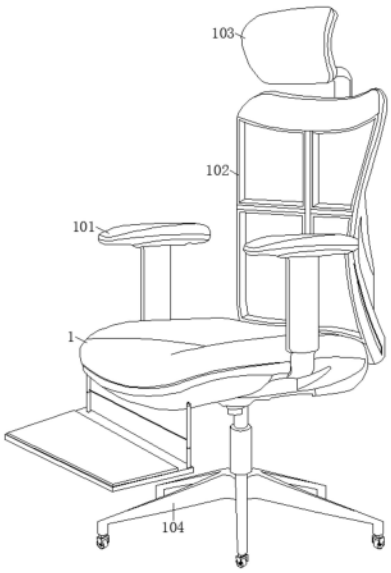

CN 219845758 U

1.一种靠背可挂衣物的办公椅,包括座板本体(1),其特征在于:所述座板本体(1)底部位置处的表面安装有移动轮架(104),所述座板本体(1)两侧的表面皆安装有扶手(101),所述座板本体(1)的表面安装有靠背板(102),所述靠背板(102)的上方设置有头靠板(103),所述扶手(101)的表面设置有手臂放松机构(3),所述手臂放松机构(3)的内部包含有防护垫(301)、伸缩弹簧(302)与手臂放松部(303),所述靠背板(102)的表面设置有挂放衣物机构(2),所述挂放衣物机构(2)的内部包含有安装组件(201)、连接架(202)与挂放衣物部(203),所述座板本体(1)的表面设置有腿部支撑机构(4),所述腿部支撑机构(4)的内部包含有筒体(401)、移动柱(402)与腿部支撑部(403)。

2.根据权利要求1所述的一种靠背可挂衣物的办公椅,其特征在于:所述挂放衣物部(203)设置在靠背板(102)的表面,所述靠背板(102)的表面通过挂放衣物部(203)对衣物进行挂住,所述挂放衣物部(203)由固定架(2031)与防滑凸起(2032)构成,所述靠背板(102)的表面安装有安装组件(201),所述安装组件(201)的表面安装有连接架(202)。

3.根据权利要求1所述的一种靠背可挂衣物的办公椅,其特征在于:所述连接架(202)的一端贯穿安装组件(201)并延伸至安装组件(201)的下方,所述连接架(202)的表面与头靠板(103)的表面相固定,所述连接架(202)的表面安装有用于挂住衣物的固定架(2031),所述固定架(2031)顶部位置处的表面安装有用于防止衣物从固定架(2031)的表面掉落的防滑凸起(2032)。

4.根据权利要求1所述的一种靠背可挂衣物的办公椅,其特征在于:所述手臂放松部(303)设置在扶手(101)的表面,所述扶手(101)的表面通过手臂放松部(303)增强其舒适程度,所述手臂放松部(303)由伸展弹簧(3031)、缓冲柱(3032)与固定筒(3033)构成,所述扶手(101)的上方皆设置有用于对使用者的手臂进行防护的防护垫(301),所述防护垫(301)的一端延伸至扶手(101)的内部,所述扶手(101)的内部皆安装有等间距的伸缩弹簧(302)。

5.根据权利要求1所述的一种靠背可挂衣物的办公椅,其特征在于:所述伸缩弹簧(302)的一端与防护垫(301)底部位置处的表面相固定,所述扶手(101)的内部皆安装有等间距的固定筒(3033),所述固定筒(3033)的内部设置有缓冲柱(3032),所述缓冲柱(3032)的表面与固定筒(3033)的内壁相互滑动配合,所述缓冲柱(3032)的表面与防护垫(301)底部位置处的表面相固定,所述固定筒(3033)的内部皆安装有伸展弹簧(3031),所述伸展弹簧(3031)的一端与缓冲柱(3032)底部位置处的表面相固定。

6.根据权利要求1所述的一种靠背可挂衣物的办公椅,其特征在于:所述腿部支撑部(403)设置在座板本体(1)两侧的表面,所述座板本体(1)两侧的表面通过腿部支撑部(403)对使用者的腿部进行支撑,所述腿部支撑部(403)的内部包含有紧固螺栓(4031)、软垫本体(4032)与支撑架(4033),所述座板本体(1)两侧的表面皆设置有筒体(401)。

7.根据权利要求1所述的一种靠背可挂衣物的办公椅,其特征在于:所述筒体(401)的表面螺纹连接有用于将筒体(401)和座板本体(1)的表面固定住的钉体,且钉体的一端贯穿筒体(401)并与座板本体(1)的表面螺纹紧固,所述筒体(401)的内部设置有移动柱(402),所述移动柱(402)的一端延伸至筒体(401)的外侧,所述筒体(401)的表面螺纹连接有用于将筒体(401)和移动柱(402)的表面固定住的紧固螺栓(4031)。

8.根据权利要求7所述的一种靠背可挂衣物的办公椅,其特征在于:所述紧固螺栓(4031)的一端贯穿筒体(401)并与移动柱(402)的表面螺纹紧固,所述移动柱(402)的表面

安装有用于对使用者的腿部进行支撑的支撑架(4033),所述支撑架(4033)顶部位置处的表面安装有用于对使用者的脚部进行放松的软垫本体(4032)。

一种靠背可挂衣物的办公椅

技术领域

[0001] 本实用新型涉及办公椅技术领域，具体为一种靠背可挂衣物的办公椅。

背景技术

[0002] 办公椅是指日常工作和社会活动中为工作方便而配备的各种椅子，办公椅是指人在坐姿状态下进行桌面工作时所坐的靠背椅，办公椅是所有用于办公室的椅子，包括大班椅、中班椅与会客椅等，随着时代的发展，为了使得办公椅能够满足使用者的不同需求，需要用到一种靠背可挂衣物的办公椅。

[0003] 办公椅在使用时需要对使用者的腿部设置支撑放松的功能，然而一些办公椅在使用时并不具备此功能，从而当使用者坐在座板本体的表面时不能够更加的放松，不能更加的舒适；办公椅在使用时需要对使用者的手臂部设置放松防护的功能，若不能对办公椅设置此功能，则会使得办公椅使用时使用者的手臂部不能够得到很好的放松，使得办公椅全身的疲劳不能够得到缓解；办公椅在使用时需要对衣物设置挂住的功能，然而一些办公椅在使用时并不具备此功能，从而使得办公椅使用时还需要单独的对衣物进行放置，不能够更加的实用方便。

实用新型内容

[0004] 本实用新型的目的在于提供一种靠背可挂衣物的办公椅，以解决上述背景技术中提出办公椅使用时不能对使用者的腿部设置支撑放松的功能，不能对使用者的手臂部设置放松防护的功能，以及不能对衣物设置挂住的功能的问题。

[0005] 为实现上述目的，本实用新型提供如下技术方案：一种靠背可挂衣物的办公椅，包括座板本体，所述座板本体底部位置处的表面安装有移动轮架，所述座板本体两侧的表面皆安装有扶手，所述座板本体的表面安装有靠背板，所述靠背板的上方设置有头靠板，所述扶手的表面设置有手臂放松机构，所述手臂放松机构的内部包含有防护垫、伸缩弹簧与手臂放松部，所述靠背板的表面设置有挂放衣物机构，所述挂放衣物机构的内部包含有安装组件、连接架与挂放衣物部，所述座板本体的表面设置有腿部支撑机构，所述腿部支撑机构的内部包含有筒体、移动柱与腿部支撑部。

[0006] 优选的，所述挂放衣物部设置在靠背板的表面，所述靠背板的表面通过挂放衣物部对衣物进行挂住，所述挂放衣物部由固定架与防滑凸起构成，所述靠背板的表面安装有安装组件，所述安装组件的表面安装有连接架。

[0007] 优选的，所述连接架的一端贯穿安装组件并延伸至安装组件的下方，所述连接架的表面与头靠板的表面相固定，所述连接架的表面安装有用于挂住衣物的固定架，所述固定架顶部位置处的表面安装有用于防止衣物从固定架的表面掉落的防滑凸起。

[0008] 优选的，所述手臂放松部设置在扶手的表面，所述扶手的表面通过手臂放松部增强其舒适程度，所述手臂放松部由伸展弹簧、缓冲柱与固定筒构成，所述扶手的上方皆设置有用于对使用者的手臂进行防护的防护垫，所述防护垫的一端延伸至扶手的内部，所述扶

手的内部皆安装有等间距的伸缩弹簧。

[0009] 优选的，所述伸缩弹簧的一端与防护垫底部位置处的表面相固定，所述扶手的内部皆安装有等间距的固定筒，所述固定筒的内部设置有缓冲柱，所述缓冲柱的表面与固定筒的内壁相互滑动配合，所述缓冲柱的表面与防护垫底部位置处的表面相固定，所述固定筒的内部皆安装有伸展弹簧，所述伸展弹簧的一端与缓冲柱底部位置处的表面相固定。

[0010] 优选的，所述腿部支撑部设置在座板本体两侧的表面，所述座板本体两侧的表面通过腿部支撑部对使用者的腿部进行支撑，所述腿部支撑部的内部包含有紧固螺栓、软垫本体与支撑架，所述座板本体两侧的表面皆设置有筒体。

[0011] 优选的，所述筒体的表面螺纹连接有用于将筒体和座板本体的表面固定住的钉体，且钉体的一端贯穿筒体并与座板本体的表面螺纹紧固，所述筒体的内部设置有移动柱，所述移动柱的一端延伸至筒体的外侧，所述筒体的表面螺纹连接有用于将筒体和移动柱的表面固定住的紧固螺栓。

[0012] 优选的，所述紧固螺栓的一端贯穿筒体并与移动柱的表面螺纹紧固，所述移动柱的表面安装有用于对使用者的腿部进行支撑的支撑架，所述支撑架顶部位置处的表面安装有用于对使用者的脚部进行放松的软垫本体。

[0013] 与现有技术相比，本实用新型的有益效果是：该靠背可挂衣物的办公椅不仅当使用者坐在座板本体的表面时能够更加的放松，更加的舒适，使得办公椅使用时使用者的手臂部能够得到很好的放松，使得办公椅全身的疲劳能够得到缓解，而且使得办公椅使用时不需要单独的对衣物进行放置，能够更加的实用方便；

[0014] 1、通过设置有腿部支撑机构，将筒体分别放置于座板本体两侧的表面，拧紧钉体，在钉体的作用下将筒体与座板本体的表面安装住，随后，使用者将腿部放置在支撑架的表面，根据使用者的使用需要需要对支撑架的高度进行调节，此时，拧松筒体表面的紧固螺栓，再向下拉动移动柱，使得移动柱在筒体的内部滑动，在移动柱的作用下带动支撑架上下运动至所需位置处，调节完成后，随后，拧紧紧固螺栓，在紧固螺栓的作用下将筒体与移动柱固定住，在软垫本体的作用下对使用者的脚部进行放松防护，从而能够对使用者的腿部进行放松，实现了办公椅对使用者的腿部进行支撑放松的功能，从而当使用者坐在座板本体的表面时能够更加的放松，更加的舒适；

[0015] 2、通过设置有手臂放松机构，使用者的手臂与防护垫的表面相接触，在伸缩弹簧的作用下带动防护垫向扶手的内部运动，在固定筒内部伸展弹簧的弹力作用下带动缓冲柱运动，在缓冲柱的作用下带动防护垫向扶手的内部运动，在防护垫的作用下对使用者的手臂进行放松，缓解使用者的疲劳，实现了办公椅对使用者的手臂部进行放松防护的功能，从而使得办公椅使用时使用者的手臂部能够得到很好的放松，使得办公椅全身的疲劳能够得到缓解；

[0016] 3、通过设置有挂放衣物机构，安装组件带动固定架安装在靠背板的表面，连接架与头靠板的表面相固定，随后，使用者将衣物放置于固定架的表面，在固定架的作用下将使用者的衣物挂住，衣物放置在固定架的表面后，容易滑落，此时，在固定架表面防滑凸起的作用下将使用者的衣物挂住，能够避免衣物从固定架的表面脱落，实现了办公椅能够对衣物进行挂住的功能，从而使得办公椅使用时不需要单独的对衣物进行放置，能够更加的实用方便。

附图说明

[0017] 图1为本实用新型的三维立体结构示意图；

[0018] 图2为本实用新型的侧视剖面结构示意图；

[0019] 图3为本实用新型的后视剖面结构示意图；

[0020] 图4为本实用新型的图2中手臂放松机构的放大结构示意图。

[0021] 图中：1、座板本体；101、扶手；102、靠背板；103、头靠板；104、移动轮架；2、挂放衣物机构；201、安装组件；202、连接架；203、挂放衣物部；2031、固定架；2032、防滑凸起；3、手臂放松机构；301、防护垫；302、伸缩弹簧；303、手臂放松部；3031、伸展弹簧；3032、缓冲柱；3033、固定筒；4、腿部支撑机构；401、筒体；402、移动柱；403、腿部支撑部；4031、紧固螺栓；4032、软垫本体；4033、支撑架。

具体实施方式

[0022] 下面将结合本实用新型实施例中的附图，对本实用新型实施例中的技术方案进行清楚、完整地描述，显然，所描述的实施例仅仅是本实用新型一部分实施例，而不是全部的实施例，此外，术语“第一”、“第二”、“第三”“上、下、左、右”等仅用于描述目的，而不能理解为指示或暗示相对重要性。同时，在本实用新型的描述中，除非另有明确的规定和限定，术语“相连”、“连接”应做广义理解，例如，可以是固定连接，也可以是可拆卸连接，或一体地连接；可以是机械连接，也可以是电性连接；可以是直接相连，也可以通过中间媒介间接相连，基于本实用新型中的实施例，本领域普通技术人员在没有做出创造性劳动前提下所获得的所有其他实施例，都属于本实用新型保护的范围。

[0023] 本实用新型提供的一种靠背可挂衣物的办公椅的结构如图1和图2所示，包括座板本体1，座板本体1底部位置处的表面安装有移动轮架104，座板本体1两侧的表面皆安装有扶手101，座板本体1的表面安装有靠背板102，靠背板102的上方设置有头靠板103。

[0024] 进一步地，如图2和图4所示，扶手101的表面设置有手臂放松机构3，手臂放松机构3的内部包含有防护垫301、伸缩弹簧302与手臂放松部303，手臂放松部303设置在扶手101的表面，扶手101的表面通过手臂放松部303增强其舒适程度，手臂放松部303由伸展弹簧3031、缓冲柱3032与固定筒3033构成，扶手101的上方皆设置有用于对使用者的手臂进行防护的防护垫301，防护垫301的一端延伸至扶手101的内部，扶手101的内部皆安装有等间距的伸缩弹簧302，伸缩弹簧302的一端与防护垫301底部位置处的表面相固定，扶手101的内部皆安装有等间距的固定筒3033，固定筒3033的内部设置有缓冲柱3032，缓冲柱3032的表面与固定筒3033的内壁相互滑动配合，缓冲柱3032的表面与防护垫301底部位置处的表面相固定，固定筒3033的内部皆安装有伸展弹簧3031，伸展弹簧3031的一端与缓冲柱3032底部位置处的表面相固定。

[0025] 实施时，使用者的手臂与防护垫301的表面相接触，在伸缩弹簧302的作用下带动防护垫301向扶手101的内部运动，在固定筒3033内部伸展弹簧3031的弹力作用下带动缓冲柱3032运动，在缓冲柱3032的作用下带动防护垫301向扶手101的内部运动，在防护垫301的作用下对使用者的手臂进行放松，缓解使用者的疲劳，以实现办公椅对使用者的手臂部进行放松防护的功能。

[0026] 进一步地，如图2和图3所示，靠背板102的表面设置有挂放衣物机构2，挂放衣物机

构2的内部包含有安装组件201、连接架202与挂放衣物部203，挂放衣物部203设置在靠背板102的表面，靠背板102的表面通过挂放衣物部203对衣物进行挂住，挂放衣物部203由固定架2031与防滑凸起2032构成，靠背板102的表面安装有安装组件201，安装组件201的表面安装有连接架202，连接架202的一端贯穿安装组件201并延伸至安装组件201的下方，连接架202的表面与头靠板103的表面相固定，连接架202的表面安装有用于挂住衣物的固定架2031，固定架2031顶部位置处的表面安装有用于防止衣物从固定架2031的表面掉落的防滑凸起2032。

[0027] 实施时，安装组件201带动固定架2031安装在靠背板102的表面，连接架202与头靠板103的表面相固定，随后，使用者将衣物放置于固定架2031的表面，在固定架2031的作用下将使用者的衣物挂住，衣物放置在固定架2031的表面后，容易滑落，此时，在固定架2031表面防滑凸起2032的作用下将使用者的衣物挂住，能够避免衣物从固定架2031的表面脱落，以实现办公椅能够对衣物进行挂住的功能。

[0028] 进一步地，如图2和图3所示，座板本体1的表面设置有腿部支撑机构4，腿部支撑机构4的内部包含有筒体401、移动柱402与腿部支撑部403，腿部支撑部403设置在座板本体1两侧的表面，座板本体1两侧的表面通过腿部支撑部403对使用者的腿部进行支撑，腿部支撑部403的内部包含有紧固螺栓4031、软垫本体4032与支撑架4033，座板本体1两侧的表面皆设置有筒体401，筒体401的表面螺纹连接有用于将筒体401和座板本体1的表面固定住的钉体，且钉体的一端贯穿筒体401并与座板本体1的表面螺纹紧固，筒体401的内部设置有移动柱402，移动柱402的一端延伸至筒体401的外侧，筒体401的表面螺纹连接有用于将筒体401和移动柱402的表面固定住的紧固螺栓4031，紧固螺栓4031的一端贯穿筒体401并与移动柱402的表面螺纹紧固，移动柱402的表面安装有用于对使用者的腿部进行支撑的支撑架4033，支撑架4033顶部位置处的表面安装有用于对使用者的脚部进行放松的软垫本体4032。

[0029] 实施时，将筒体401分别放置于座板本体1两侧的表面，拧紧钉体，在钉体的作用下将筒体401与座板本体1的表面安装住，随后，使用者将腿部放置在支撑架4033的表面，根据使用者的使用需要需要对支撑架4033的高度进行调节，此时，拧松筒体401表面的紧固螺栓4031，再向下拉动移动柱402，使得移动柱402在筒体401的内部滑动，在移动柱402的作用下带动支撑架4033上下运动至所需位置处，调节完成后，随后，拧紧紧固螺栓4031，在紧固螺栓4031的作用下将筒体401与移动柱402固定住，在软垫本体4032的作用下对使用者的脚部进行放松防护，从而能够对使用者的腿部进行放松，以实现办公椅对使用者的腿部进行支撑放松的功能。

[0030] 工作原理：使用时，首先将座板本体1推至指定位置处，使用者坐在座板本体1的表面，将筒体401分别放置于座板本体1两侧的表面，拧紧钉体，在钉体的作用下将筒体401与座板本体1的表面安装住，随后，使用者将腿部放置在支撑架4033的表面，根据使用者的使用需要需要对支撑架4033的高度进行调节，此时，拧松筒体401表面的紧固螺栓4031，再向下拉动移动柱402，使得移动柱402在筒体401的内部滑动，在移动柱402的作用下带动支撑架4033上下运动至所需位置处，调节完成后，随后，拧紧紧固螺栓4031，在紧固螺栓4031的作用下将筒体401与移动柱402固定住，在软垫本体4032的作用下对使用者的脚部进行放松防护，从而能够对使用者的腿部进行放松，以实现办公椅对使用者的腿部进行支撑放松的

功能，从而当使用者坐在座板本体1的表面时能够更加的放松，更加的舒适。

[0031] 随后，使用者将手臂放置于扶手101的表面，此时，使用者的手臂与防护垫301的表面相接触，在伸缩弹簧302的作用下带动防护垫301向扶手101的内部运动，在固定筒3033内部伸展弹簧3031的弹力作用下带动缓冲柱3032运动，在缓冲柱3032的作用下带动防护垫301向扶手101的内部运动，在防护垫301的作用下对使用者的手臂进行放松，缓解使用者的疲劳，以实现办公椅对使用者的手臂部进行放松防护的功能，从而使得办公椅使用时使用者的手臂部能够得到很好的放松，使得办公椅全身的疲劳能够得到缓解。

[0032] 随后，安装组件201带动固定架2031安装在靠背板102的表面，连接架202与头靠板103的表面相固定，随后，使用者将衣物放置于固定架2031的表面，在固定架2031的作用下将使用者的衣物挂住，衣物放置在固定架2031的表面后，容易滑落，此时，在固定架2031表面防滑凸起2032的作用下将使用者的衣物挂住，能够避免衣物从固定架2031的表面脱落，以实现办公椅能够对衣物进行挂住的功能，从而使得办公椅使用时不需要单独的对衣物进行放置，能够更加的实用方便，最终完成办公椅的使用工作。

[0033] 对于本领域技术人员而言，显然本实用新型不限于上述示范性实施例的细节，而且在不背离本实用新型的精神或基本特征的情况下，能够以其他的具体形式实现本实用新型。因此，无论从哪一点来看，均应将实施例看作是示范性的，而且是非限制性的，本实用新型的范围由所附权利要求而不是上述说明限定，因此旨在将落在权利要求的等同要件的含义和范围内的所有变化囊括在本实用新型内。不应将权利要求中的任何附图标记视为限制所涉及的权利要求。

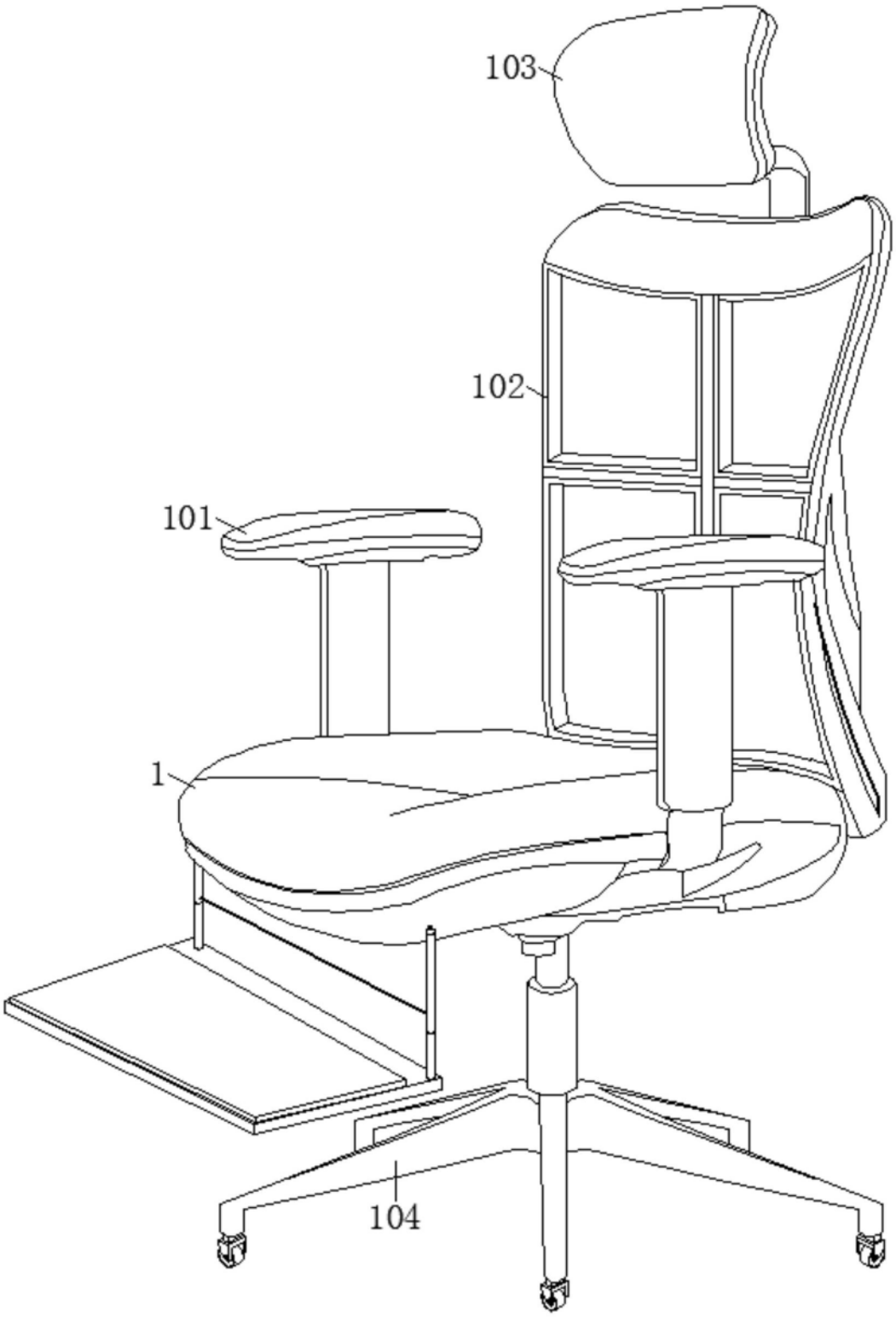

图1

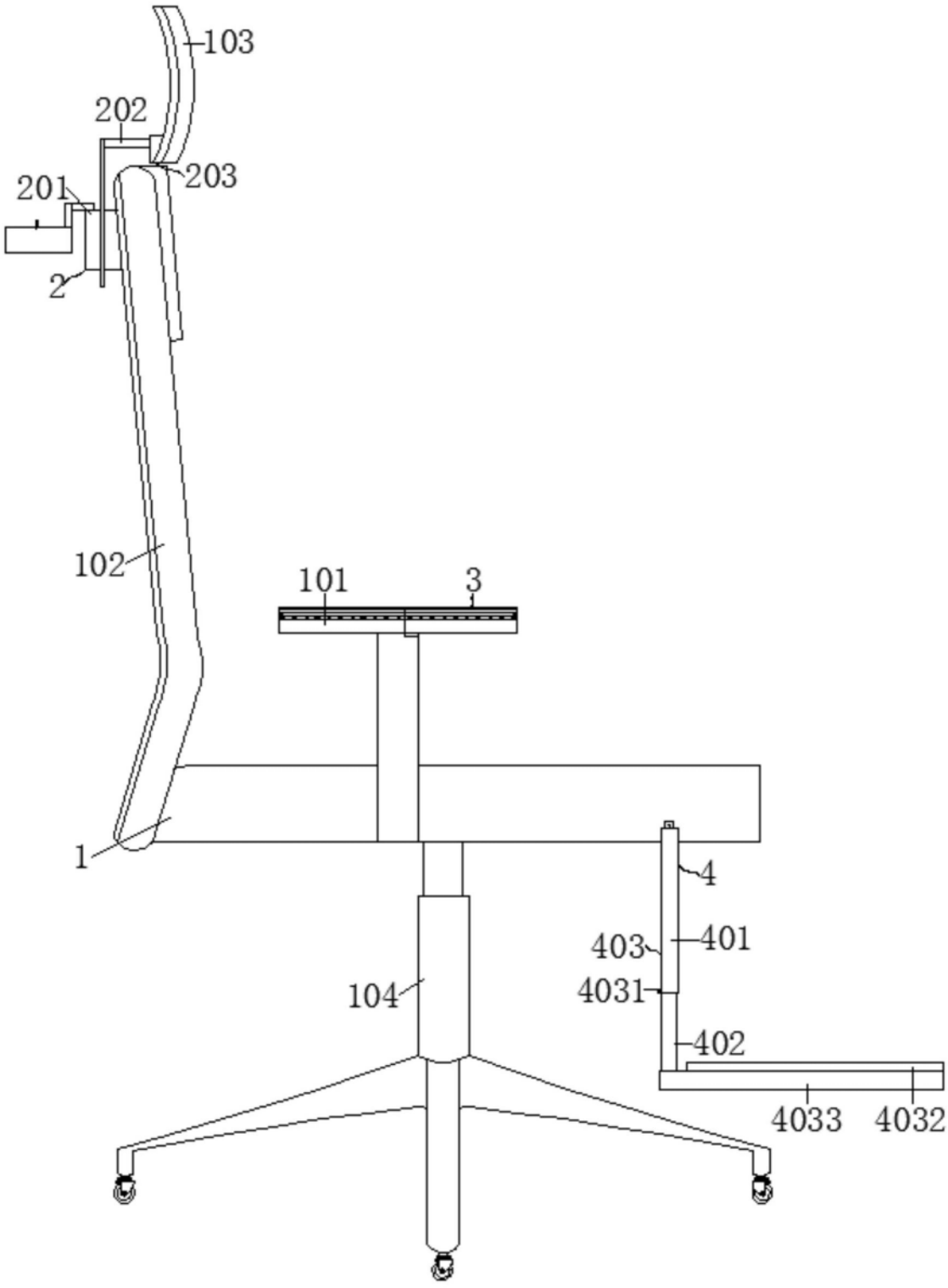

图2

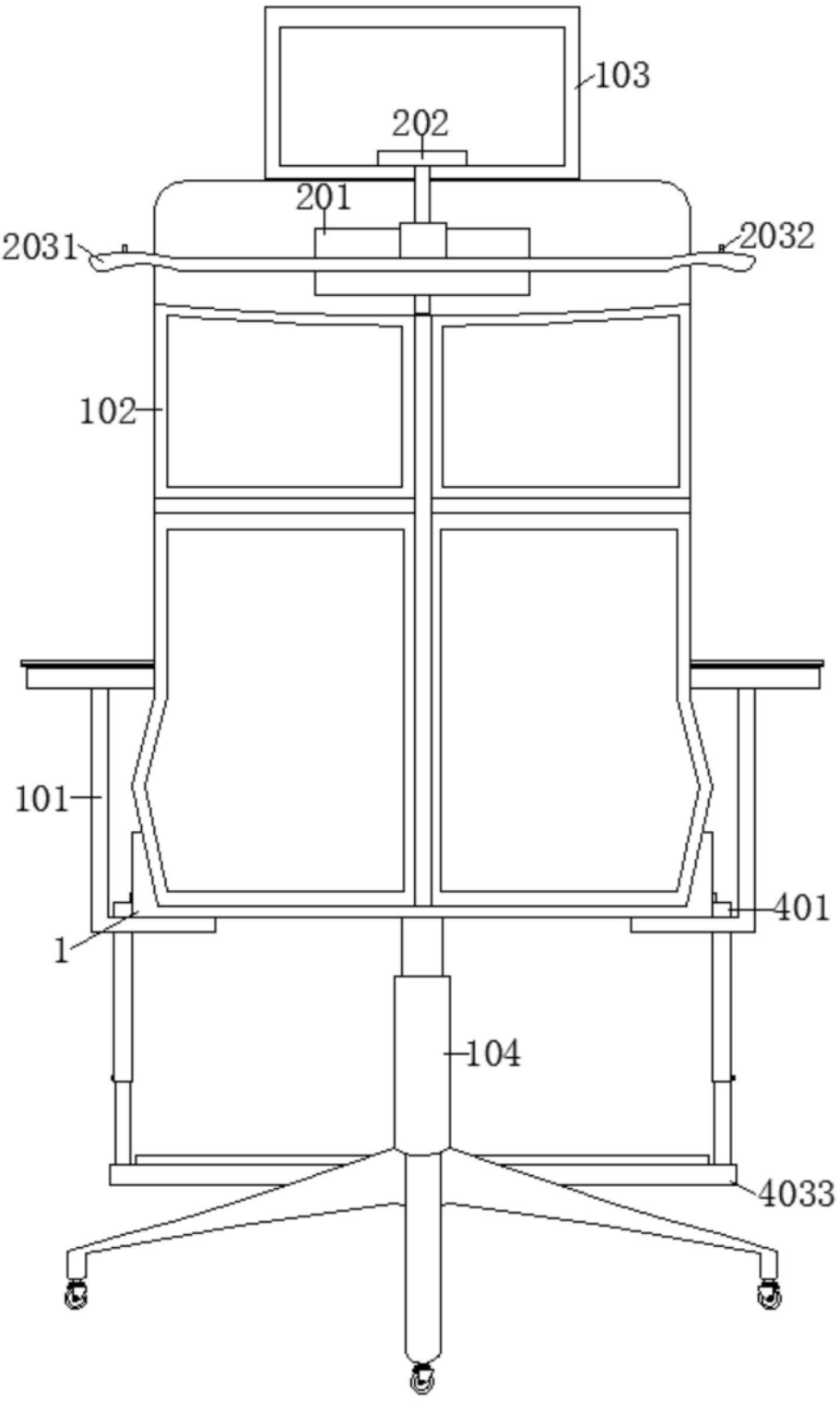

图3

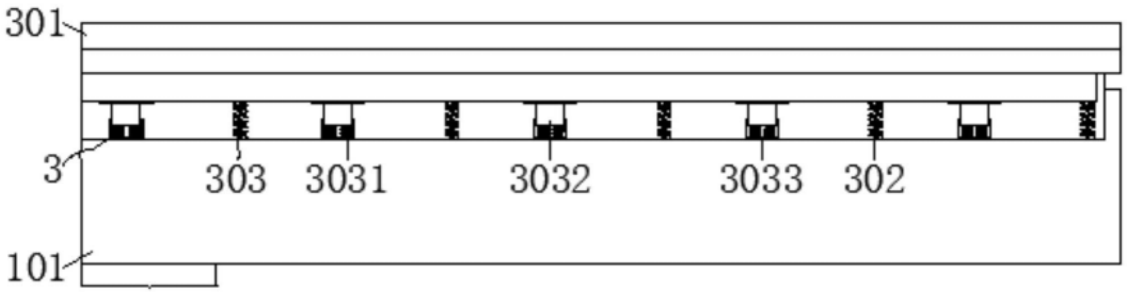

图4