(19)中华人民共和国国家知识产权局

(12)实用新型专利

(10)授权公告号 CN 205884545 U
(45)授权公告日 2017.01.18

(21)申请号 201620631935.4

(22)申请日 2016.06.21

(73)专利权人 新昌县城关欣荣轴承厂
地址 312500 浙江省绍兴市新昌县羽林街道拔茅村

(72)发明人 吕相林

(74)专利代理机构 北京天奇智新知识产权代理有限公司 11340
代理人 闫红烨

(51)Int.Cl.
A21C 1/02(2006.01)
A21C 1/14(2006.01)

权利要求书1页 说明书2页 附图1页

(54)实用新型名称

一种可以自动清洗的和面机

(57)摘要

本实用新型公开了一种可以自动清洗的和面机，包括机头、搅拌桶和底座，所述底座的前表面上嵌入设置有控制面板，且底座的内部设置有水泵，所述水泵的左右两侧均设置有水管，所述搅拌桶安装在底座的上方，且搅拌桶的内部设置有搅拌器，所述搅拌桶外部靠近搅拌器的上方位置处设置有转动轴，所述机头通过连接装置与底座卡合连接，且机头内部靠近连接装置的上方位置处设置有电机。与现有技术相比，本实用新型在和面机底座内部设置有水泵，水泵左右两侧均设置有水管，在和面机搅拌完成后，水管往搅拌桶注水，搅拌器继续搅拌，搅拌器的余热使剩余面粉更容易清洗，不仅方便使用，还能延长和面机的使用寿命。

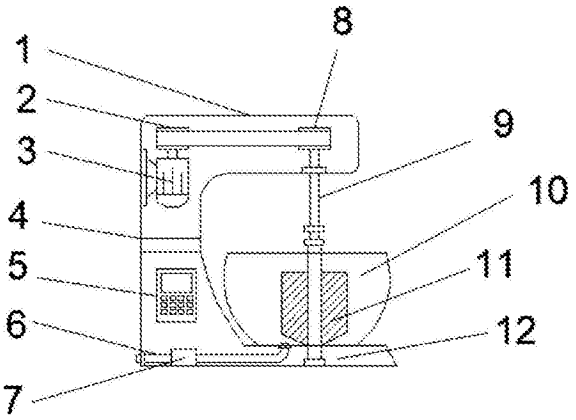

CN 205884545 U

1.一种可以自动清洗的和面机，包括机头(1)、搅拌桶(10)和底座(12)，其特征在于：所述底座(12)的前表面上嵌入设置有控制面板(5)，且底座(12)的内部设置有水泵(7)，所述水泵(7)的左右两侧均设置有水管(6)，所述搅拌桶(10)安装在底座(12)的上方，且搅拌桶(10)的内部设置有搅拌器(11)，所述搅拌桶(10)外部靠近搅拌器(11)的上方位置处设置有转动轴(9)，所述机头(1)通过连接装置(4)与底座(12)卡合连接，且机头(1)内部靠近连接装置(4)的上方位置处设置有电机(3)，所述电机(3)与控制面板(5)电性连接，所述机头(1)内部靠近电机(3)的上方位置处设置有电机皮带轮(2)，所述电机皮带轮(2)通过传送带与转轴皮带轮(8)传动连接。

2.根据权利要求1所述的一种可以自动清洗的和面机，其特征在于：所述电机皮带轮(2)与转轴皮带轮(8)通过皮带传动连接。

3.根据权利要求1所述的一种可以自动清洗的和面机，其特征在于：所述搅拌器(11)共设置有三个搅拌叶片。

4.根据权利要求1所述的一种可以自动清洗的和面机，其特征在于：所述转动轴(9)与搅拌器(11)通过固定螺母固定连接。

5.根据权利要求1所述的一种可以自动清洗的和面机，其特征在于：所述底座(12)通过连接装置(4)与机头(1)卡合连接。

一种可以自动清洗的和面机

技术领域

[0001] 本实用新型属于和面机技术领域，具体涉及一种可以自动清洗的和面机。

背景技术

[0002] 和面机又称和粉机、搅拌机，属于面食机械的一种，是面食加工的主要设备之一。机器采用不锈钢制造，整体密封性能好，无跑、冒、滴漏现象，操作方便。其主要就是将面粉和水进行均匀的混合，它能将小麦粉与水(有时加食油、食糖及其它食物和食物添加剂)混合制成面团，缸内面粉不断地被推、拉、揉、压，充分搅和，迅速混合，使干性面粉得到均匀的水化作用，扩展面筋，成为具有一定弹性、伸缩性和流动均匀的面团。有真空式和面机和非真空式和面机。分为卧式、立式、单轴、双轴、半轴等。和面机由搅拌桶、搅拌器、电机、电器盒、底座等部分组成。搅拌机由电机带动在搅拌桶内回转，同时搅拌桶在电机带动下以恒定速度转动。搅拌出的韧性面团，表面光滑，内部均匀，搅拌出的酥性面内部松散，制作出的面点口感松软爽口，和面机的应用对减轻工人劳动强度、增高工效、实现文明生产起着极其重要的作用在酒店，在面包房，蛋糕店，咖啡厅，酒吧，茶厅，家庭等场合都有着广泛的用途。

[0003] 然而现有的和面机在使用过程中存在一些缺陷，例如，和面机在使用后需要清洗，却具有不易清洗的缺点，不仅使用起来麻烦，而且影响机器使用寿命。

实用新型内容

[0004] 本实用新型的目的在于提供一种可以自动清洗的和面机，以解决上述背景技术中提出和面机在使用后不易清洗的问题。

[0005] 为实现上述目的，本实用新型提供如下技术方案：一种可以自动清洗的和面机，包括机头、搅拌桶和底座，所述底座的前表面上嵌入设置有控制面 板，且底座的内部设置有水泵，所述水泵的左右两侧均设置有水管，所述搅拌桶安装在底座的上方，且搅拌桶的内部设置有搅拌器，所述搅拌桶外部靠近搅拌器的上方位置处设置有转动轴，所述机头通过连接装置与底座卡合连接，且机头内部靠近连接装置的上方位置处设置有电机，所述电机与控制面板电性连接，所述机头内部靠近电机的上方位置处设置有电机皮带轮，所述电机皮带轮通过传送带与转轴皮带轮传动连接。

[0006] 优选的，所述电机皮带轮与转轴皮带轮通过皮带传动连接。

[0007] 优选的，所述所述搅拌器共设置有三个搅拌叶片。

[0008] 优选的，所述转动轴与搅拌器通过固定螺母固定连接。

[0009] 优选的，所述底座通过连接装置与机头卡合连接。

[0010] 与现有技术相比，本实用新型的有益效果是：本实用新型结构科学合理，使用安全方便，在和面机底座内部设置有水泵，水泵左右两侧均设置有水管，在和面机搅拌完成后，水管往搅拌桶注水，搅拌器继续搅拌，搅拌器的余热使剩余面粉更容易清洗，不仅方便使用，还能延长使用寿命。

附图说明

[0011] 图1为本实用新型的结构示意图；

[0012] 图2为本实用新型控制面板的结构示意图；

[0013] 图中：1-机头、2-电机皮带轮、3-电机、4-连接装置、5-控制面板、51-显示屏、52-控制按钮、6-水管、7-水泵、8-转轴皮带轮、9-转动轴、10-搅拌桶、11-搅拌器、12-底座。

具体实施方式

[0014] 下面将结合本实用新型实施例中的附图，对本实用新型实施例中的技术方案进行清楚、完整地描述，显然，所描述的实施例仅仅是本实用新型一部分实施例，而不是全部的实施例。基于本实用新型中的实施例，本领域普通技术人员在没有做出创造性劳动前提下所获得的所有其他实施例，都属于本 实用新型保护的范围。

[0015] 请参阅图1和图2，本实用新型提供一种技术方案：一种可以自动清洗的和面机，包括机头1、搅拌桶10和底座12，底座12的前表面上嵌入设置有控制面板5，且底座12的内部设置有水泵7，水泵7的左右两侧均设置有水管6，搅拌桶10安装在底座12的上方，且搅拌桶10的内部设置有搅拌器11，搅拌桶10外部靠近搅拌器11的上方位置处设置有转动轴9，机头1通过连接装置4与底座12卡合连接，且机头1内部靠近连接装置4的上方位置处设置有电机3，电机3与控制面板5电性连接，机头1内部靠近电机3的上方位置处设置有电机皮带轮2，电机皮带轮2通过传送带与转轴皮带轮8传动连接。

[0016] 电机皮带轮2与转轴皮带轮8通过皮带传动连接。搅拌器11共设置有三个搅拌叶片。转动轴9与搅拌器11通过固定螺母固定连接。底座12通过连接装置4与机头1卡合连接。

[0017] 本实用新型中的水泵7由轴、叶轮、密封环、轴套、填料套、填料、圆螺母、轴承盒、轴承、联轴器组成，水泵是输送液体或使液体增压的机械。它将原动机的机械能或其他外部能量传送给液体，使液体能量增加，主要用来输送液体包括水、油、酸碱液、乳化液、悬乳液和液态金属等，也可输送液体、气体混合物以及含悬浮固体物的液体。

[0018] 本实用新型的工作原理及使用流程：本实用新型安装好过后，通过连接装置4与固定螺母打开机头1，接通电源，通过控制面板5设定好程序后，和面机开始工作，搅拌器11通过电机带动转动轴在搅拌桶10内搅拌好后，取出面团，水管6开始注水，且搅拌器11继续搅拌，待搅拌桶10内清洗干净后倒出脏水。

[0019] 尽管已经示出和描述了本实用新型的实施例，对于本领域的普通技术人员而言，可以理解在不脱离本实用新型的原理和精神的情况下可以对这些实施例进行多种变化、修改、替换和变型，本实用新型的范围由所附权利要求 及其等同物限定。

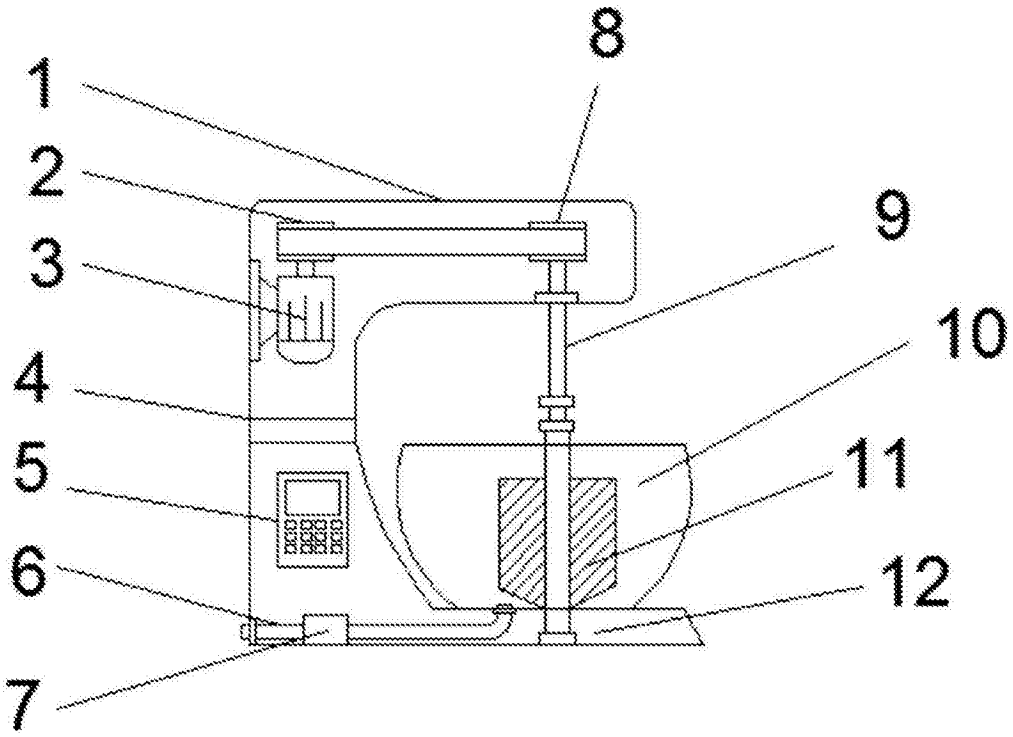

图1

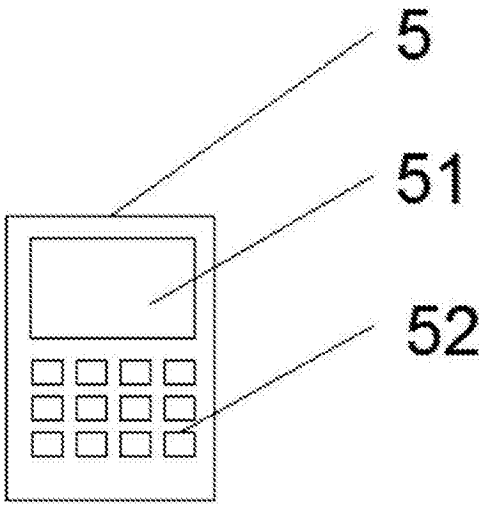

图2