[19] 中华人民共和国国家知识产权局

[51] Int. Cl.
E06B 3/36 (2006.01)
E06B 7/16 (2006.01)

[12] 实用新型专利说明书

专利号 ZL 200720049250.X

[45] 授权公告日 2008 年 1 月 30 日

[11] 授权公告号 CN 201013145Y

[22] 申请日 2007.3.14
[21] 申请号 200720049250.X
[73] 专利权人 曹湛斌
地址 528231 广东省佛山市南海区大沥凤池工业区坚美铝型材厂有限公司
[72] 发明人 曹湛斌
[74] 专利代理机构 佛山市南海智维专利代理有限公司
代理人 梁国杰

权利要求书 1 页 说明书 2 页 附图 1 页

[54] 实用新型名称

高气密性双平开窗

[57] 摘要

本实用新型特指一种高气密性双平开窗。包括有窗框、窗扇、以及扇中挺，在窗扇靠近窗框内侧壁处加设有台阶，扇中挺嵌入扇料加设的台阶中，扇中挺通过紧固件与一扇料的拼接成一整体，扇中挺内侧壁与另一扇料在扇料台阶处通过胶条搭接密封，扇中挺内装饰面与窗扇内装饰面在同一平面，当平开窗关闭时，扇中挺内装饰面与窗扇内装饰面通过胶条紧密与窗框搭接密封。有效地解决了现有扇中挺与窗框连接处无法密封的问题，大大改善整窗的密封性能，同时，保证了整个窗型的美观大方。

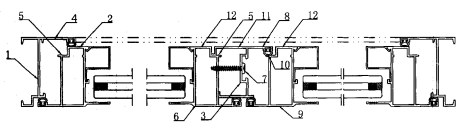

1、高气密性双平开窗，包括有窗框（1）、窗扇（2）、以及扇中挺（3），其特征在于：在窗扇靠近窗框（1）内侧壁（4）处加设有台阶（5），扇中挺（3）嵌入扇料（6）加设的台阶（5）中，扇中挺（3）通过紧固件（7）与一扇料（6）的拼接成一整体，扇中挺内侧壁（8）与另一扇料（9）在扇料台阶处通过胶条（10）搭接密封，扇中挺内装饰面（11）与窗扇内装饰面（12）在同一平面，当平开窗关闭时，扇中挺内装饰面（11）与窗扇内装饰面（12）通过胶条紧密（13）与窗框搭接密封。

高气密性双平开窗

技术领域：

本实用新型涉及建筑用铝合金型材窗技术领域，特指一种高气密性双平开窗。

背景技术：

现时市场上流行使用的平开窗在做双扇平开时通常选用中挺连接，为了避免原有中挺在窗户开启后，中挺外露，影响美观的缺点，也有部分选用扇中挺连接，此种扇中挺与现有窗扇连接在一起，虽美观大方，但扇中挺与窗框之间互相干涉，加工难度相对增大，同时因自身设计的缺陷，扇中挺内侧壁与窗框无法密封，大大降低平开窗的密封性。

发明内容：

本实用新型目的在于克服现有技术的不足，提供一种既保证平开窗的密封性能又美观大方的高气密性双平开窗。

为实现上述目的，本实用新型提供的技术方案为：包括有窗框、窗扇、以及扇中挺，在窗扇靠近窗框内侧壁处加设有台阶，扇中挺嵌入扇料加设的台阶中，扇中挺通过紧固件与一扇料的拼接成一整体，扇中挺内侧壁与另一扇料在扇料台阶处通过胶条搭接密封，扇中挺内装饰面与窗扇内装饰面在同一平面，当平开窗关闭时，扇中挺内装饰

面与窗扇内装饰面通过胶条紧密与窗框搭接密封。

有效地解决了现有扇中挺与窗框连接处无法密封的问题，大大改善整窗的密封性能，同时，保证了整个窗型的美观大方。

附图说明：

图 1 为本实用新型外形结构示意图；

图 2 为图 1 的 A-A 剖视图；

图 3 为图 1 的 B-B 剖视图。

具体实施方式：

本实施例包括有窗框 1、窗扇 2、以及扇中挺 3，在保证窗框 1 与窗扇 2 搭接量的前提下，在窗扇靠近窗框 1 内侧壁 4 处加设有台阶 5，同时减少扇中挺 3 的外形尺寸，使扇中挺 3 嵌入扇料 6 加设的台阶 5 中，扇中挺 3 通过紧固件 7 与一扇料 6 的拼接成一整体，扇中挺内侧壁 8 与另一扇料 9 在扇料台阶处通过胶条 10 搭接密封，扇中挺内装饰面 11 与窗扇内装饰面 12 在同一平面，当平开窗关闭时，扇中挺内装饰面 11 与窗扇内装饰面 12 通过胶条紧密 13 与窗框搭接密封。

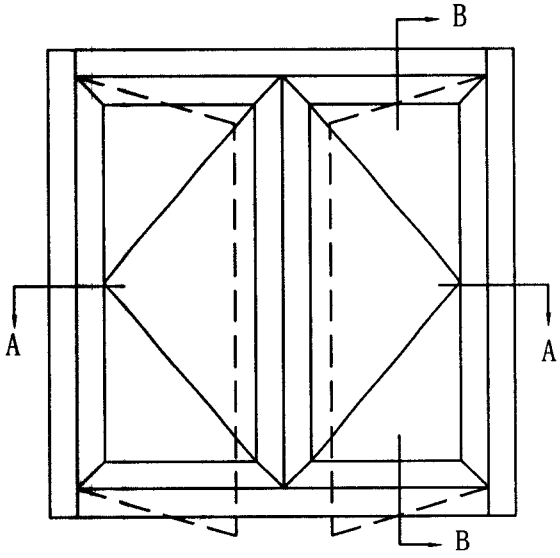

图1

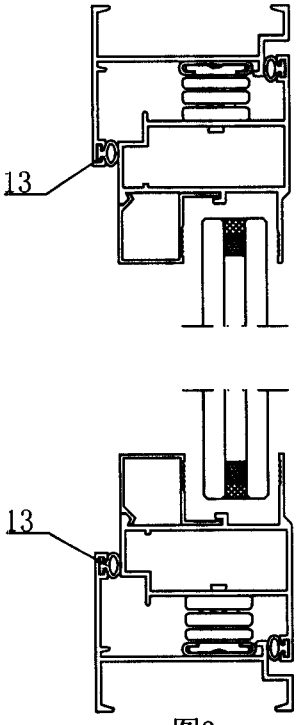

图3

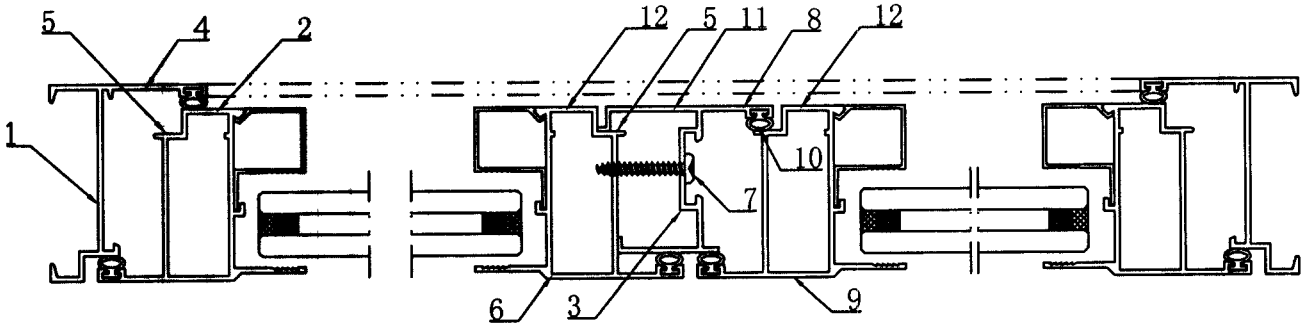

图2