(19)国家知识产权局

(12)实用新型专利

(10)授权公告号 CN 218737605 U
(45)授权公告日 2023.03.28

(21)申请号 202222740172.5

(22)申请日 2022.10.18

(73)专利权人 浙江腾源箱包皮件有限公司
地址 325000 浙江省温州市瑞安市仙降镇江溪新渡桥村新桥路14号

(72)发明人 夏荣飞

(74)专利代理机构 温州瓯越专利代理有限公司 33211
专利代理师 黄孙将

(51)Int.Cl.
A45C 5/14(2006.01)
A45C 13/00(2006.01)

权利要求书1页 说明书2页 附图4页

(54)实用新型名称

一种放置稳定性高的箱包结构

(57)摘要

本实用新型涉及箱包技术领域，尤其是一种放置稳定性高的箱包结构，两个所述支架固接在箱体的下表面，所述支架的内部滑动相连有滑块，所述滑块的下方固接有连杆，所述连杆的外壁与支架滑动相连，所述滑块的内部设置有滑槽，所述滑槽的内部滑动相连有销杆，所述销杆固接在支杆的下端，所述支杆的上端通过销轴与支架转动相连。通过支架、弹簧、支杆、销杆、滑块、滑槽和连杆之间的配合，定块带动支板向上运动，支板带动两个连杆滑动，连杆带动滑块向上运动，滑块带动其内部的滑槽运动，由于支杆的下端向右倾斜，销杆沿着滑槽的右边一侧进行滑动，当销杆运动到滑槽右下端时，滑块不能够再继续向上运动，停止驱动固定块。

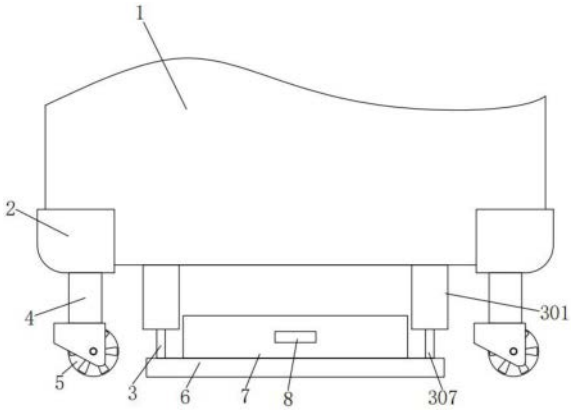

CN 218737605 U

1.一种放置稳定性高的箱包结构,包括箱体(1),其特征在于:所述箱体(1)的下方设置有支撑机构(3);

所述支撑机构(3)包括支架(301)、弹簧(302)、支杆(303)、销杆(304)、滑块(305)、滑槽(306)和连杆(307);

两个所述支架(301)固接在箱体(1)的下表面,所述支架(301)的内部滑动相连有滑块(305),所述滑块(305)的下方固接有连杆(307),所述连杆(307)的外壁与支架(301)滑动相连,所述滑块(305)的内部设置有滑槽(306),所述滑槽(306)的内部滑动相连有销杆(304),所述销杆(304)固接在支杆(303)的下端,所述支杆(303)的上端通过销轴与支架(301)转动相连,所述支架(301)和滑块(305)与弹簧(302)的两端固定相连。

2.根据权利要求1所述的一种放置稳定性高的箱包结构,其特征在于:所述箱体(1)的下方外壁固接有两个中转板(2),所述中转板(2)的下方固接有连接柱(4)。

3.根据权利要求2所述的一种放置稳定性高的箱包结构,其特征在于:所述连接柱(4)的下方设置有万向轮(5)。

4.根据权利要求1所述的一种放置稳定性高的箱包结构,其特征在于:两个所述连杆(307)的下端固接有支板(6)。

5.根据权利要求4所述的一种放置稳定性高的箱包结构,其特征在于:所述支板(6)的上表面固接有固定块(7),所述固定块(7)的内部设置有凹槽(8)。

一种放置稳定性高的箱包结构

技术领域

[0001] 本实用新型涉及箱包技术领域，具体为一种放置稳定性高的箱包结构。

背景技术

[0002] 箱包能够收纳出门在外的日常生活用品，便于人们出行时携带各种生活用品，现有技术的一些大型箱包下方通常设置有万向轮，通过万向轮能够便于箱包的移动，万向轮有着便于移动的好处，但是也具有弊端，在使用者需要停留在某处时，需要将箱包放置在原地，由于万向轮的便于移动特征，地面如果有倾斜度，箱包则不能平稳放置在原地，使得箱包在放置时不具有稳定性。

发明内容

[0003] 本实用新型的目的是为了解决现有技术中存在箱包在放置时不具有稳定性的问题，而提出的一种放置稳定性高的箱包结构。

[0004] 为实现上述目的，本实用新型提供如下技术方案：

[0005] 设计一种放置稳定性高的箱包结构，包括箱体，所述箱体的下方设置有支撑机构；

[0006] 所述支撑机构包括支架、弹簧、支杆、销杆、滑块、滑槽和连杆；

[0007] 两个所述支架固接在箱体的下表面，所述支架的内部滑动相连有滑块，所述滑块的下方固接有连杆，所述连杆的外壁与支架滑动相连，所述滑块的内部设置有滑槽，所述滑槽的内部滑动相连有销杆，所述销杆固接在支杆的下端，所述支杆的上端通过销轴与支架转动相连，所述支架和滑块与弹簧的两端固定相连。

[0008] 优选的，所述箱体的下方外壁固接有两个中转板，所述中转板的下方固接有连接柱。

[0009] 优选的，所述连接柱的下方设置有万向轮。

[0010] 优选的，两个所述连杆的下端固接有支板。

[0011] 优选的，所述支板的上表面固接有固定块，所述固定块的内部设置有凹槽。

[0012] 本实用新型提出的一种放置稳定性高的箱包结构，有益效果在于：通过支架、弹簧、支杆、销杆、滑块、滑槽和连杆之间的配合，定块带动支板向上运动，支板带动两个连杆滑动，连杆带动滑块向上运动，滑块带动其内部的滑槽运动，由于支杆的下端向右倾斜，销杆沿着滑槽的右边一侧进行滑动，当销杆运动到滑槽右下端时，滑块不能够再继续向上运动，停止驱动固定块，滑块向下运动，销杆沿着滑槽运动到滑槽下方的凹陷处，此时支板与地面接触，将箱体支撑在原地，使得箱包在放置时具有稳定性，提高放置稳定性。

附图说明

[0013] 图1为本实用新型的结构示意图；

[0014] 图2为本实用新型的结构剖视图；

[0015] 图3为本实用新型中连杆伸出时的结构示意图；

[0016] 图4为本实用新型中连杆收缩时的结构示意图。

[0017] 图中：1、箱体，2、中转板，3、支撑机构，301、支架，302、弹簧，303、支杆，304、销杆，305、滑块，306、滑槽，307、连杆，4、连接柱，5、万向轮，6、支板，7、固定块，8、凹槽。

具体实施方式

[0018] 下面结合附图对本实用新型作进一步说明：

[0019] 参照附图1-4：本实施例中，一种放置稳定性高的箱包结构，包括箱体1，箱体1的下方设置有支撑机构3，支撑机构3包括支架301、弹簧302、支杆303、销杆304、滑块305、滑槽306和连杆307，两个支架301固接在箱体1的下表面，支架301的内部滑动相连有滑块305，滑块305在支架301内滑动，滑块305的下方固接有连杆307，连杆307与滑块305一起滑动，连杆307的外壁与支架301滑动相连，滑块305的内部设置有滑槽306，滑槽306为不规则形状，滑槽306的内部滑动相连有销杆304，销杆304在滑槽306内滑动，销杆304固接在支杆303的下端，支杆303在正常状态下下端偏右倾斜，支杆303的上端通过销轴与支架301转动相连，支杆303以与支杆301连接处的销轴为圆心可以进行转动，支架301和滑块305与弹簧302的两端固定相连，弹簧302在弹力作用下使得滑块305有向下运动的力。

[0020] 箱体1的下方外壁固接有两个中转板2，中转板2增加箱体1与连接柱4之间的稳定性，中转板2的下方固接有连接柱4，连接柱4的下方设置有万向轮5，万向轮5便于箱体1的移动，两个连杆307的下端固接有支板6，支板6与两个连杆307一起运动，支板6的上表面固接有固定块7，固定块7带动支板6运动，固定块7的内部设置有凹槽8，凹槽8便于使用脚或手驱动固定块7运动。

[0021] 工作原理：

[0022] 该放置稳定性高的箱包结构在使用时，通过万向轮5的作用能够便于箱体1的移动，当需要将箱包放置在原地时，使用脚或者手通过凹槽8驱动固定块7向上运动，固定块7带动支板6向上运动，支板6带动两个连杆307滑动，连杆307带动滑块305向上运动，滑块305带动其内部的滑槽306运动，由于支杆303的下端向右倾斜，销杆304沿着滑槽306的右边一侧进行滑动，当销杆304运动到滑槽右下端时，滑块305不能够再继续向上运动，停止驱动固定块7，滑块305向下运动，销杆304沿着滑槽306运动到滑槽306下方的凹陷处，此时支板6与地面接触，将箱体1支撑在原地，如附图2所示，使得箱包在放置时具有稳定性，需要收起时，销杆304沿着滑槽306的左侧运动会上方，由于滑槽306的不规则形状设置，销杆304在滑槽306内只能延顺时针方向运动。

[0023] 虽然本实用新型已通过参考优选的实施例进行了图示和描述，但是，本专业普通技术人员应当了解，在权利要求书的范围内，可作形式和细节上的各种各样变化。

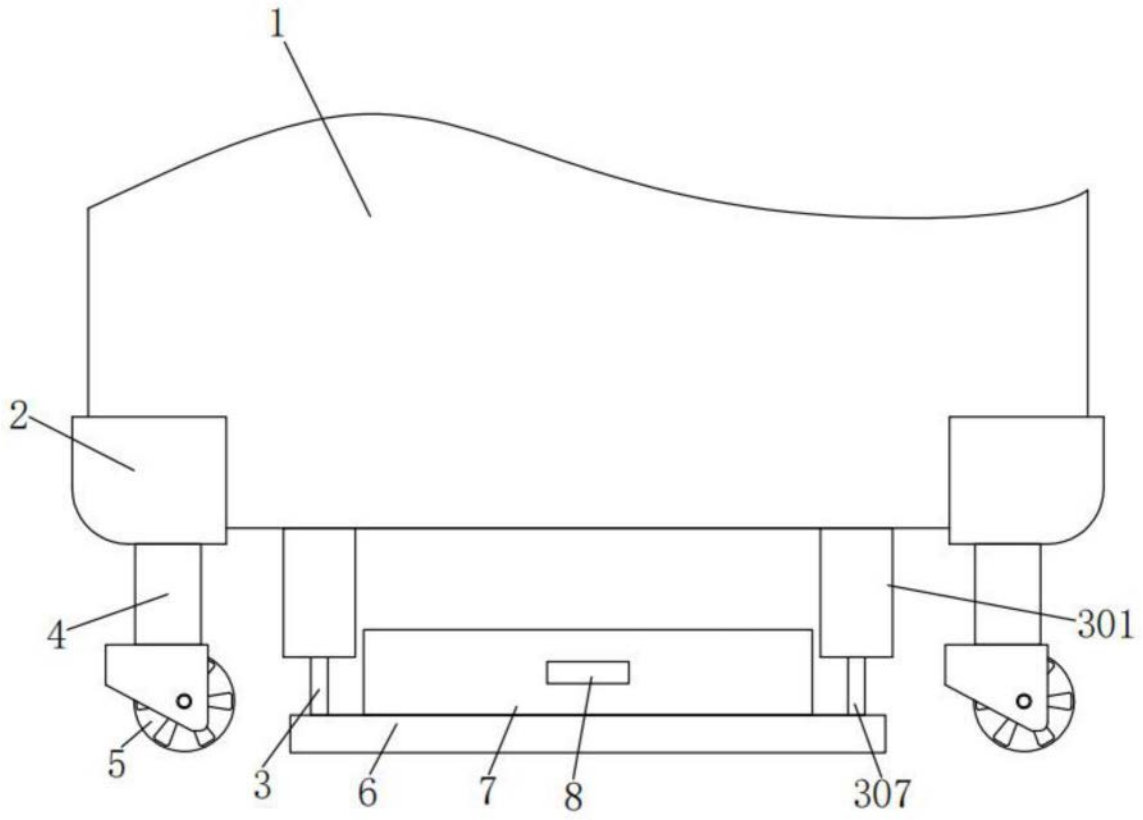

图1

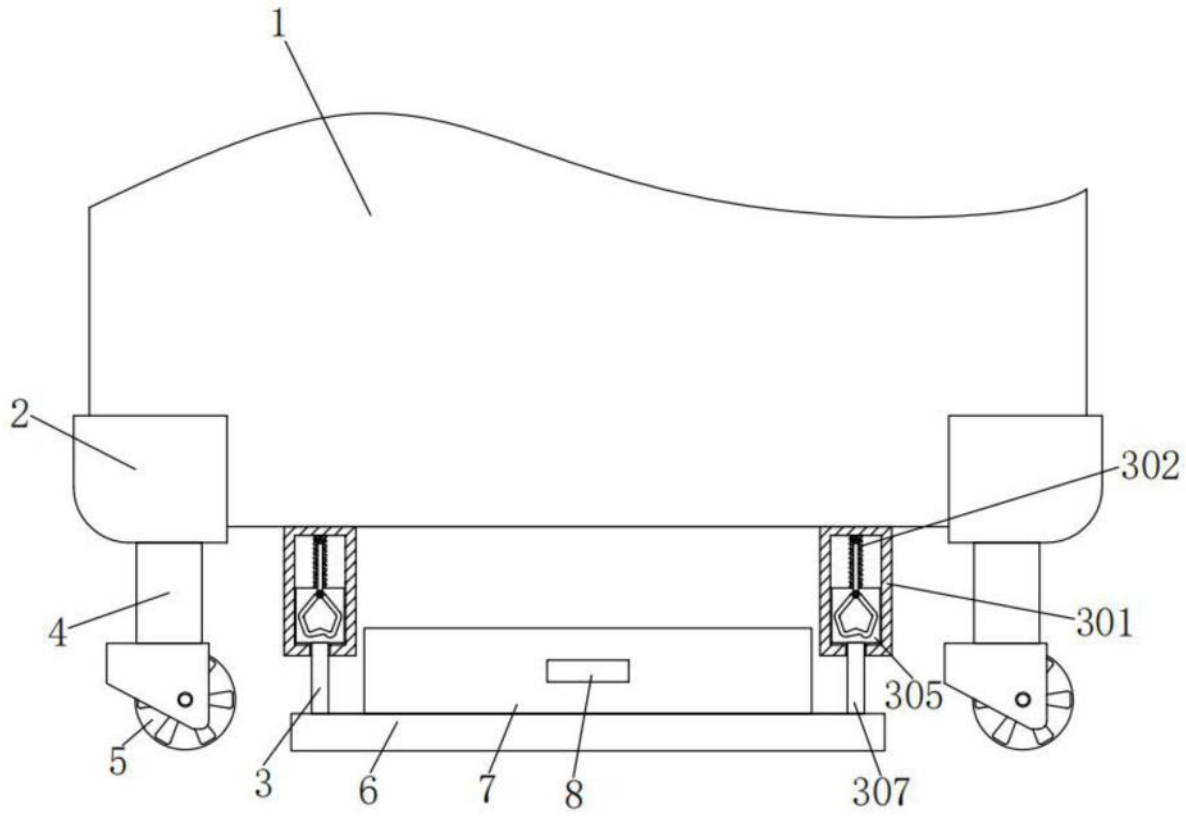

图2

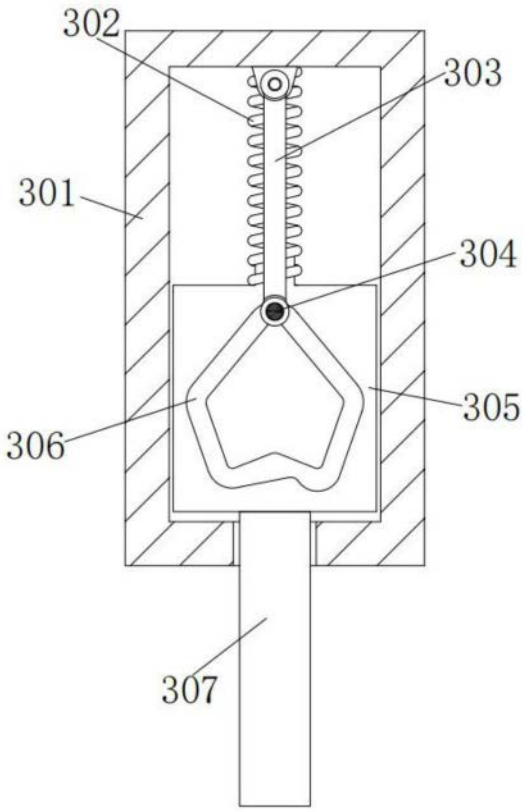

图3

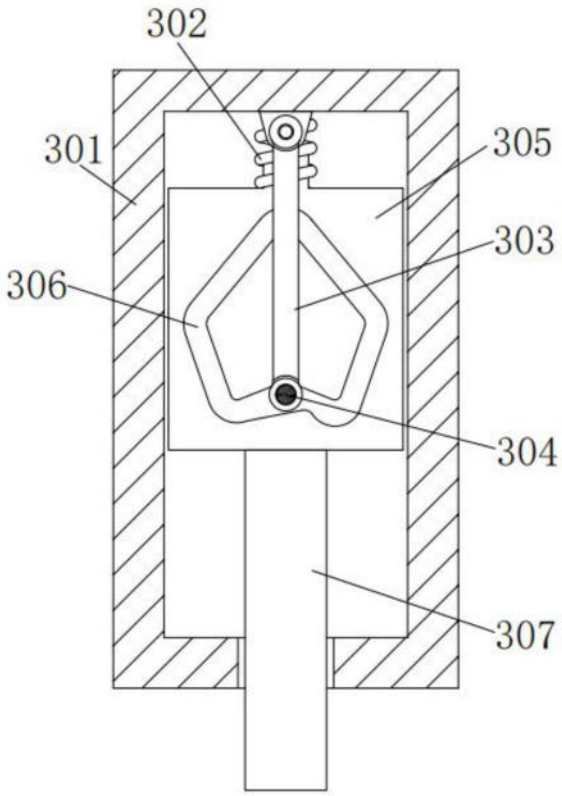

图4