(19)国家知识产权局

(12)实用新型专利

(10)授权公告号 CN 220735015 U
(45)授权公告日 2024.04.09

(21)申请号 202322031798.3

(22)申请日 2023.07.31

(73)专利权人 北京玻昊玻璃有限公司
地址 101104 北京市通州区张家湾镇北大化村东(北京五木服装有限责任公司)2幢二层B2281

(72)发明人 张广田

(74)专利代理机构 安徽知藏知识产权代理事务所(普通合伙) 34303
专利代理师 张伟

(51)Int.Cl.
A47F 5/025(2006.01)
A47F 5/00(2006.01)
B08B 9/087(2006.01)

权利要求书1页 说明书3页 附图4页

(54)实用新型名称

一种旋转展示柜

(57)摘要

本实用新型提供一种旋转展示柜,包括柜体,柜体包括电机,柜体安装有同轴正反旋转结构,同轴正反旋转结构包括第一扇形齿轮,第一扇形齿轮底部一侧啮合连接有第二扇形齿轮,本实用新型通过电机带动第一扇形齿轮转动,第一扇形齿轮带动第二扇形齿轮转动,第二扇形齿轮带动第一转动杆进行转动,同时带动两侧的多组活动杆和清洁刷进行转动,通过清洁刷对玻璃罩的内部进行清洁,同时第一扇形齿轮转动带动顶部啮合连接的第三扇形齿轮进行转动,从而带动顶端连接的第二转动杆进行转动,从而带动第二展示台进行转动,第一展示台、第二展示台进行转动,可以展示一个物品的多种形态,更好地让人群对展示品进行观察,提高了展示效果。

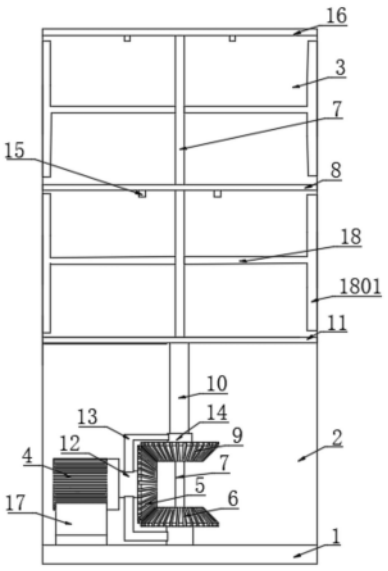

CN 220735015 U

1.一种旋转展示柜,包括柜体(1),所述柜体(1)包括电机(4),其特征在于:所述柜体(1)安装有同轴正反旋转结构,所述同轴正反旋转结构包括第一扇形齿轮(5),所述第一扇形齿轮(5)底部一侧啮合连接有第二扇形齿轮(6),所述第二扇形齿轮(6)顶端连接有第一转动杆(7),所述第一转动杆(7)顶端贯穿第三扇形齿轮(9)、第二展示台(11)和有第一展示台(8)连接有顶板(16),所述第一扇形齿轮(5)顶部一侧啮合连接有第三扇形齿轮(9)。

2.如权利要求1所述一种旋转展示柜,其特征在于:所述第三扇形齿轮(9)顶端连接有第二转动杆(10),所述第二转动杆(10)顶端连接有第二展示台(11),所述第一扇形齿轮(5)一端连接有固定柱(12),所述固定柱(12)一侧两端连接有固定架(13),所述第二转动杆(10)内部为空心。

3.如权利要求2所述一种旋转展示柜,其特征在于:所述固定架(13)一端连接有限位柱(14),一端所述限位柱(14)内部贴合连接有第二转动杆(10),另一端所述限位柱(14)两端分别连接有第二扇形齿轮(6)的底端和柜体(1)的顶部,所述固定柱(12)一端连接有电机(4)。

4.如权利要求3所述一种旋转展示柜,其特征在于:所述电机(4)一侧底部连接有限位器(17),所述限位器(17)底部连接有柜体(1)的顶部,所述限位器(17)两侧安装有多组螺栓(1701)。

5.如权利要求1所述一种旋转展示柜,其特征在于:所述第一转动杆(7)一侧两端连接有活动杆(18),所述活动杆(18)一端连接有清洁刷(1801),所述清洁刷(1801)一侧贴合连接有玻璃罩(3),所述玻璃罩(3)顶端连接有顶板(16),所述玻璃罩(3)底端连接有第二展示台(11)。

6.如权利要求1所述一种旋转展示柜,其特征在于:所述柜体(1)顶端外部连接有保护罩(2),所述保护罩(2)顶端连接有第二展示台(11)的底端,所述顶板(16)底部两端安装有氛围灯(15),所述第一展示台(8)底部两端安装有氛围灯(15)。

一种旋转展示柜

技术领域

[0001] 本实用新型属于宣传领域,具体地说是一种旋转展示柜。

背景技术

[0002] 展示柜是一种用于展示物品的家具,常用于商店、餐厅、酒店等场所,它可以用来展示食品、化妆品、酒类、香烟等物品,起到展示、保护、美化和宣传的作用。

[0003] 现在在商场或者展厅展示商品或其他物品时常常使用到展示柜,随着展示柜的发展,形式也变得多种多样,有的为一玻璃罩结构,玻璃罩内设有展示位,物品放置在展示位上,但是这种结构在展示多个物品是需要多个玻璃罩各自展示,不能同一展示柜展示多个物品,或者不能同时展示一个物品的多种形态,且展示柜的内部玻璃不利于清理,时间久容易造成污染。

[0004] 综上,因此本实用新型提供了一种旋转展示柜,以解决上述问题。

实用新型内容

[0005] 为了解决上述技术问题,本实用新型提供一种旋转展示柜,以解决现有技术中能同一展示柜展示多个物品,或者不能同时展示一个物品的多种形态等问题,且展示柜的内部玻璃不利于清理,时间久容易造成污染。

[0006] 一种旋转展示柜,包括柜体,所述柜体包括电机,所述柜体安装有同轴正反旋转结构,所述同轴正反旋转结构包括第一扇形齿轮,所述第一扇形齿轮底部一侧啮合连接有第二扇形齿轮,所述第二扇形齿轮顶端连接有第一转动杆,所述第一转动杆顶端贯穿第三扇形齿轮、第二展示台和有第一展示台连接有顶板,所述第一扇形齿轮顶部一侧啮合连接有第三扇形齿轮。

[0007] 作为本实用新型的一种技术方案,所述第三扇形齿轮顶端连接有第二转动杆,所述第二转动杆顶端连接有第二展示台,所述第一扇形齿轮一端连接有固定柱,所述固定柱一侧两端连接有固定架,所述第二转动杆内部为空心。

[0008] 作为本实用新型的一种技术方案,所述固定架一端连接有限位柱,一端所述限位柱内部贴合连接有第二转动杆,另一端所述限位柱两端分别连接有第二扇形齿轮的底端和柜体的顶部,所述固定柱一端连接有电机。

[0009] 作为本实用新型的一种技术方案,所述电机一侧底部连接有限位器,所述限位器底部连接有柜体的顶部,所述限位器两侧安装有多组螺栓。

[0010] 作为本实用新型的一种技术方案,所述第一转动杆一侧两端连接有活动杆,所述活动杆一端连接有清洁刷,所述清洁刷一侧贴合连接有玻璃罩,所述玻璃罩顶端连接有顶板,所述玻璃罩底端连接有第二展示台。

[0011] 作为本实用新型的一种技术方案,所述柜体顶端外部连接有保护罩,所述保护罩顶端连接有第二展示台的底端,所述顶板底部两端安装有氛围灯,所述第一展示台底部两端安装有氛围灯。

[0012] 与现有技术相比,本实用新型具有如下有益效果:

[0013] 本实用新型通过电机带动第一扇形齿轮转动,第一扇形齿轮带动底部啮合连接的第二扇形齿轮转动,通过第二扇形齿轮转动带动第一转动杆进行转动,第一转动杆带动第一展示台进行转动,同时带动两侧的多组活动杆和清洁刷进行转动,通过清洁刷对玻璃罩的内部进行清洁,同时第一扇形齿轮转动带动顶部啮合连接的第三扇形齿轮进行转动,从而带动顶端连接的第二转动杆进行转动,从而带动第二展示台进行转动,第一展示台、第二展示台进行转动,可以展示一个物品的多种形态,更好地让人群对展示品进行观察,提高了展示效果。

附图说明

[0014] 图1是本实用新型侧面内部结构示意图。

[0015] 图2是本实用新型整体结构示意图。

[0016] 图3是本实用新型底部侧面结构示意图。

[0017] 图4是本实用新型内部结构示意图。

[0018] 图中:

[0019] 1、柜体;2、保护罩;3、玻璃罩;4、电机;5、第一扇形齿轮;6、第二扇形齿轮;7、第一转动杆;8、第一展示台;9、第三扇形齿轮;10、第二转动杆;11、第二展示台;12、固定柱;13、固定架;14、限位柱;15、氛围灯;16、顶板;17、限位器;1701、螺栓;18、活动杆;1801、清洁刷。

具体实施方式

[0020] 下面结合附图和实施例对本实用新型的实施方式作进一步详细描述。以下实施例用于说明本实用新型,但不能用来限制本实用新型的范围。

[0021] 如图1-4所示,本实用新型提供一种旋转展示柜,包括柜体1,所述柜体1包括电机4,所述柜体1安装有同轴正反旋转结构,所述同轴正反旋转结构包括第一扇形齿轮5,所述第一扇形齿轮5底部一侧啮合连接有第二扇形齿轮6,所述第二扇形齿轮6顶端连接有第一转动杆7,所述第一转动杆7顶端贯穿第三扇形齿轮9、第二展示台11和有第一展示台8连接有顶板16,所述第一扇形齿轮5顶部一侧啮合连接有第三扇形齿轮9,通过第一扇形齿轮5带动第二扇形齿轮6进行转动,从而带动第一转动杆7进行转动,第一转动杆7带动第一展示台8进行转动,从而对展示品进行多角度的展示,第一扇形齿轮5转动带动第二扇形齿轮9进行转动。

[0022] 作为本实用新型的一种实施方式,所述第三扇形齿轮9顶端连接有第二转动杆10,所述第二转动杆10顶端连接有第二展示台11,所述第一扇形齿轮5一端连接有固定柱12,所述固定柱12一侧两端连接有固定架13,所述第二转动杆10内部为空心,第二扇形齿轮9转动带动第二转动杆10转动,通过第二转动杆10带动第二展示台11进行转动,第二展示台11带动展示品进行多角度的展示。

[0023] 作为本实用新型的一种实施方式,所述固定架13一端连接有限位柱14,一端所述限位柱14内部贴合连接有第二转动杆10,另一端所述限位柱14两端分别连接有第二扇形齿轮6的底端和柜体1的顶部,所述固定柱12一端连接有电机4,通过电机4带动第一扇形齿轮5进行转动,从而完成展示工作。

[0024] 作为本实用新型的一种实施方式,所述电机4一侧底部连接有限位器17,所述限位器17底部连接有柜体1的顶部,所述限位器17两侧安装有多组螺栓1701,电机4通过限位器17和螺栓1701固定连接柜体体1。

[0025] 作为本实用新型的一种实施方式,所述第一转动杆7一侧两端连接有活动杆18,所述活动杆18一端连接有清洁刷1801,所述清洁刷1801一侧贴合连接有玻璃罩3,所述玻璃罩3顶端连接有顶板16,所述玻璃罩3底端连接有第二展示台11,活动杆7转动带动活动杆18进行转动,通过活动杆18带动清洁刷1801进行移动,从而对玻璃罩3的内部进行清洁,通过玻璃罩3可以保护展示品。

[0026] 作为本实用新型的一种实施方式,所述柜体1顶端外部连接有保护罩2,所述保护罩2顶端连接有第二展示台11的底端,所述顶板16底部两端安装有氛围灯15,所述第一展示台8底部两端安装有氛围灯15,保护罩2用来保护电机4不受到破坏,氛围灯15可以提高展示品的展示效果。

[0027] 具体工作原理:

[0028] 在实际使用时,将展示品放在第一展示台8和第二展示台11上,然后通过电机4带动第一扇形齿轮5进行转动,第一扇形齿轮5带动底部啮合连接的第二扇形齿轮6转动,通过第二扇形齿轮6转动带动第一转动杆7进行转动,第一转动杆7带动第一展示台8进行转动,同时带动两侧连接的的多组活动杆18和清洁刷1801进行转动,通过清洁刷1801对玻璃罩3的内部进行清洁,同时第一扇形齿轮5转动带动顶部啮合连接的第三扇形齿轮9进行转动,通过第三扇形齿轮9带动第二转动杆10进行转动,从而带动第二展示台11进行转动,第一展示台8、第二展示台11进行转动,可以展示一个物品的多种形态,更好地让人群对展示品进行观察,提高了展示效果。

[0029] 本实用新型的实施方式是为了示例和描述起见而给出的,尽管上面已经示出和描述了本实用新型的实施例,可以理解的是,上述实施例是示例性的,不能理解为对本实用新型的限制,本领域的普通技术人员在本实用新型的范围内可以对上述实施例进行变化、修改、替换和变型。

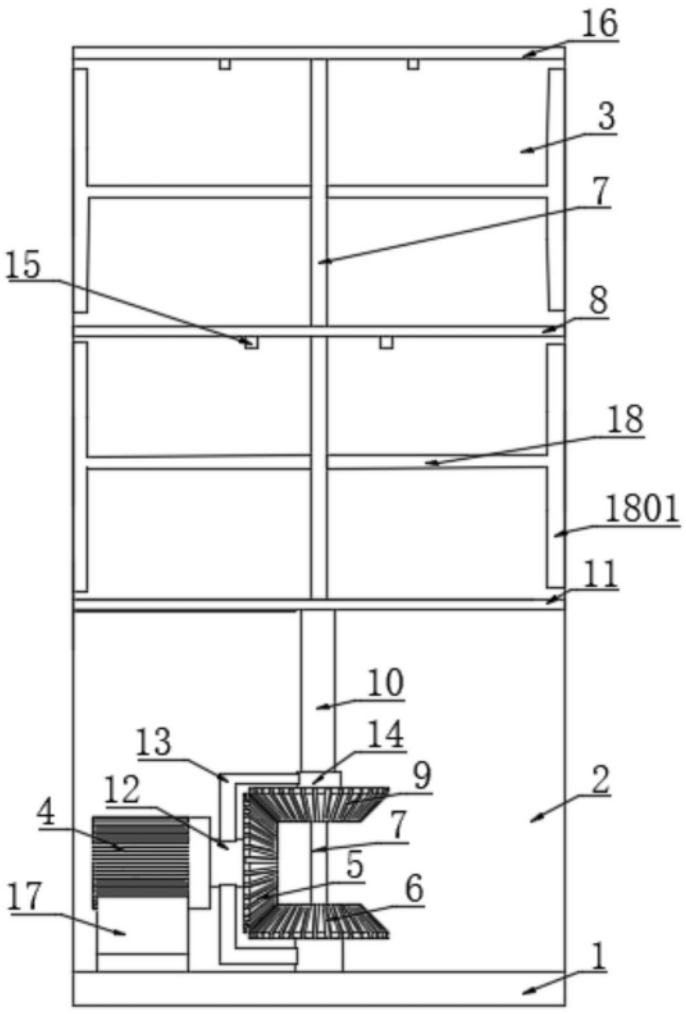

图1

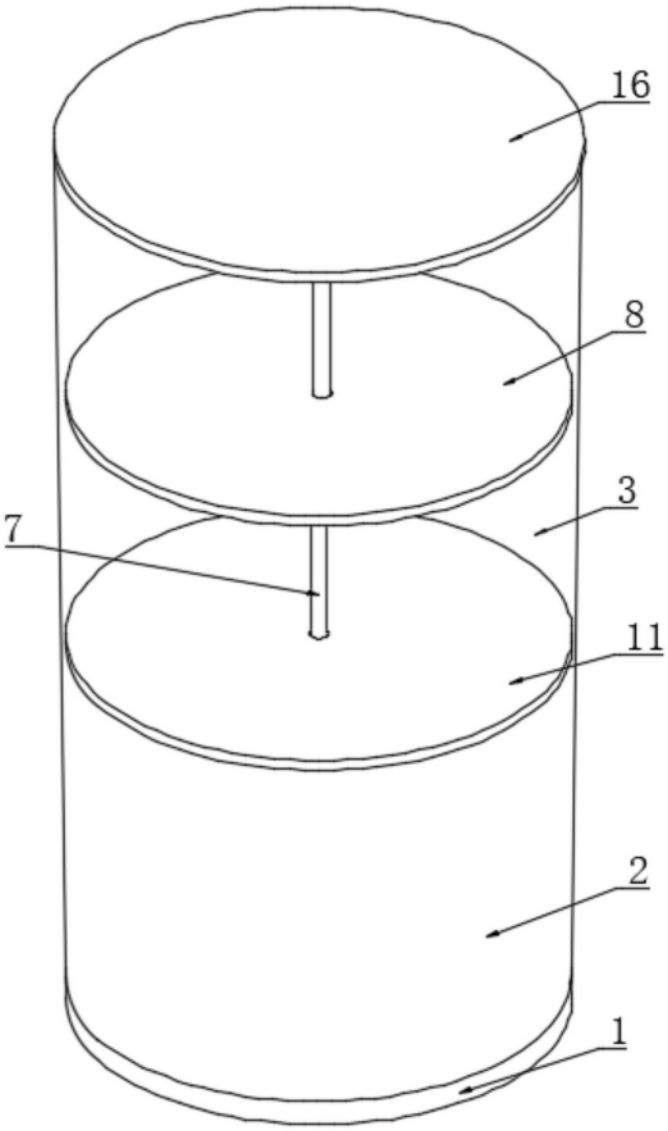

图2

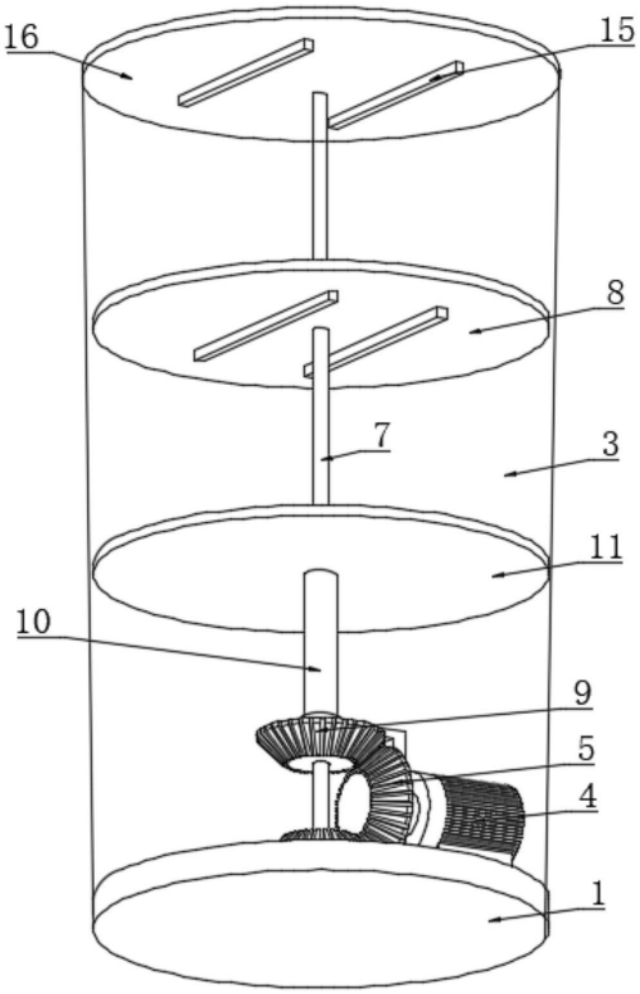

图3

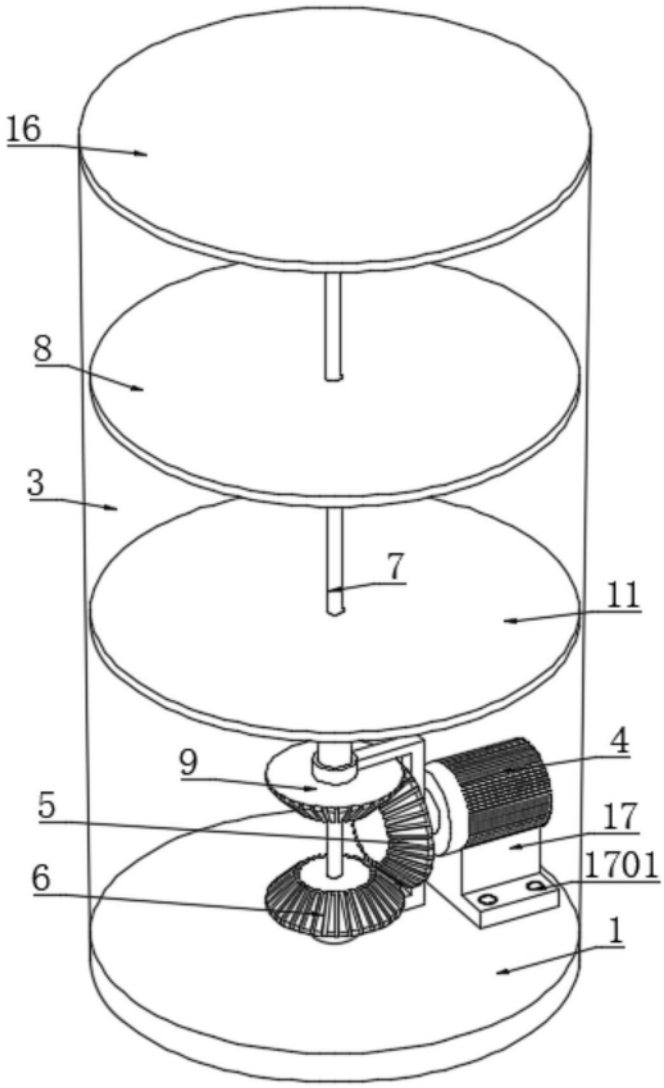

图4