(19)中华人民共和国国家知识产权局

(12)实用新型专利

(10)授权公告号 CN 205187769 U
(45)授权公告日 2016.04.27

(21)申请号 201520951429.9

(22)申请日 2015.11.25

(73)专利权人 宜兴市华东印染机械厂
地址 214237 江苏省无锡市宜兴市西渚镇元上工业区振元南路41号

(72)发明人 杨勇 杨洪春

(74)专利代理机构 南京利丰知识产权代理事务所（特殊普通合伙） 32256
代理人 任立

(51)Int.Cl.
B66F 9/06(2006.01)
B66F 9/075(2006.01)
B66F 9/22(2006.01)

权利要求书1页 说明书2页 附图2页

(54)实用新型名称

一种电动牵引车

(57)摘要

本实用新型公开了一种电动牵引车，包括车体，沿车体长度方向一端设有操纵杆，在车体上端面设有操作杆，在车体内部设有电瓶，车体下端面设有主动轮和从动轮，在车体远离操纵杆的一端设有牵引装置，牵引装置包括竖直设置的滑轨，在滑轨设有能上下移动的牵引座，牵引座设有连接凸台；本实用新型不仅结构紧凑，以电瓶为动力，采用液压提升，体积小，重量小，操作简单方便，移动灵活，升降平稳，安全可靠，维护方便，成本低，使用寿命长。

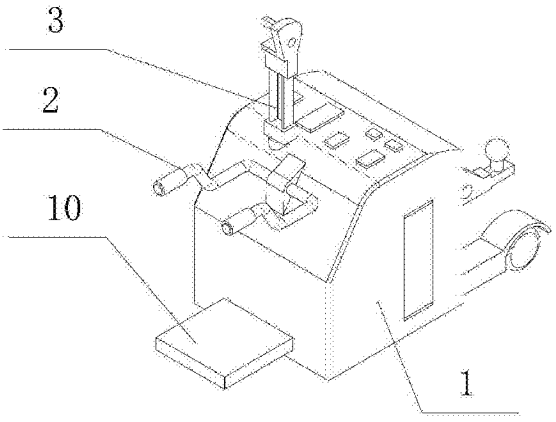

CN 205187769 U

1.一种电动牵引车,包括车体(1),其特征在于:沿所述车体(1)长度方向一端设有操纵杆(2),在所述车体(1)上端面设有操作杆(3),在所述车体(1)内部设有电瓶(4),所述车体(1)下端面设有主动轮(5)和从动轮(6),在所述车体(1)远离操纵杆(2)的一端设有牵引装置,所述牵引装置包括竖直设置的滑轨(7),在所述滑轨(7)设有能上下移动的牵引座(8),所述牵引座(8)设有连接凸台(9)。

2.根据权利要求1所述的电动牵引车,其特征在于:所述牵引座(8)通过液压气缸驱动其上下移动,所述连接凸台(9)上端呈球状。

3.根据权利要求1所述的电动牵引车,其特征在于:在所述车体(1)位于操纵杆(2)下方设有折叠踏板(10)。

4.根据权利要求1所述的电动牵引车,其特征在于:所述连接凸台(9)套设有连接板,且所述连接板与机架(11)连接。

一种电动牵引车

技术领域

[0001] 本实用新型涉及电动车，具体的说是一种电动牵引车。

背景技术

[0002] 目前企业建造很多仓库，尤其是物流公司，由于仓库内部货物繁多，很容易导致供叉车等行走的空间有限，货物摆放凌乱，造成不能使用叉车，必须靠人力取出货物，造成资源浪费，增加成本，时间长，工作效率低，不利于企业的快速发展。

实用新型内容

[0003] 本实用新型所要解决的技术问题是，针对以上现有技术的缺点，提出一种电动牵引车，不仅结构紧凑，以电瓶为动力，采用液压提升，体积小，重量小，操作简单方便，移动灵活，升降平稳，安全可靠，维护方便，成本低，使用寿命长。

[0004] 为了解决上述技术问题，本实用新型的技术方案是通过以下方式实现的：一种电动牵引车，包括车体，沿车体长度方向一端设有操纵杆，在车体上端面设有操作杆，在车体内部设有电瓶，车体下端面设有主动轮和从动轮，在车体远离操纵杆的一端设有牵引装置，牵引装置包括竖直设置的滑轨，在滑轨设有能上下移动的牵引座，牵引座设有连接凸台。

[0005] 这样，通过本实用新型的技术方案，该电动牵引车不仅结构紧凑，以电瓶为动力，体积小，重量小，操作简单方便，移动灵活，升降平稳，安全可靠，维护方便，成本低，使用寿命长。

[0006] 本实用新型进一步限定的技术方案是：

[0007] 前述的电动牵引车，牵引座通过液压气缸驱动其上下移动，连接凸台上端呈球状，采用液压提升，升降平稳，安全可靠，维护方便，成本低，使用寿命长。

[0008] 前述的电动牵引车，在车体位于操纵杆下方设有折叠踏板，设置折叠踏板，操作灵活，可供操作人员站立，能提高工作效率，节约时间。

[0009] 前述的电动牵引车，连接凸台套设有连接板，且连接板与机架连接。

[0010] 本实用新型的有益效果是：电动牵引车不仅结构紧凑，以电瓶为动力，在车体侧面设置电瓶，方便维护和更换电瓶，采用液压提升，体积小，重量小，操作简单方便，移动灵活，升降平稳，安全可靠，维护方便，成本低，使用寿命长，设置折叠踏板，操作灵活，可供操作人员站立，能提高工作效率，节约时间。

附图说明

[0011] 图1为本实用新型的主视图；

[0012] 图2为本实用新型的结构示意图；

[0013] 图3为本实用新型工作状态中的结构示意图；

[0014] 其中：1-车体，2-操纵杆，3-操作杆，4-电瓶，5-主动轮，6-从动轮，7-滑轨，8-牵引座，9-连接凸台，10-折叠踏板，11-机架。

具体实施方式

[0015] 下面对本实用新型做进一步的详细说明：

[0016] 实施例1

[0017] 本实施例提供的一种电动牵引车，包括车体1，沿车体1长度方向一端设有操纵杆2，在车体1上端面设有操作杆3，在车体1内部设有电瓶4，车体1下端面设有主动轮5和从动轮6，在车体1远离操纵杆2的一端设有牵引装置，牵引装置包括竖直设置的滑轨7，在滑轨7设有能上下移动的牵引座8，牵引座8设有连接凸台9；

[0018] 牵引座8通过液压气缸驱动其上下移动，连接凸台9上端呈球状，采用液压提升，升降平稳，安全可靠，维护方便，成本低，使用寿命长；在车体1位于操纵杆2下方设有折叠踏板10，设置折叠踏板，操作灵活，可供操作人员站立，能提高工作效率，节约时间；连接凸台9套设有连接板，且连接板与机架11连接。

[0019] 这样通过本实用新型的技术方案，电动牵引车不仅结构紧凑，以电瓶为动力，采用液压提升，体积小，重量小，操作简单方便，移动灵活，升降平稳，安全可靠，维护方便，成本低，使用寿命长，设置折叠踏板，操作灵活，可供操作人员站立，能提高工作效率，节约时间。

[0020] 以上实施例仅为说明本实用新型的技术思想，不能以此限定本实用新型的保护范围，凡是按照本实用新型提出的技术思想，在技术方案基础上所做的任何改动，均落入本实用新型保护范围之内。

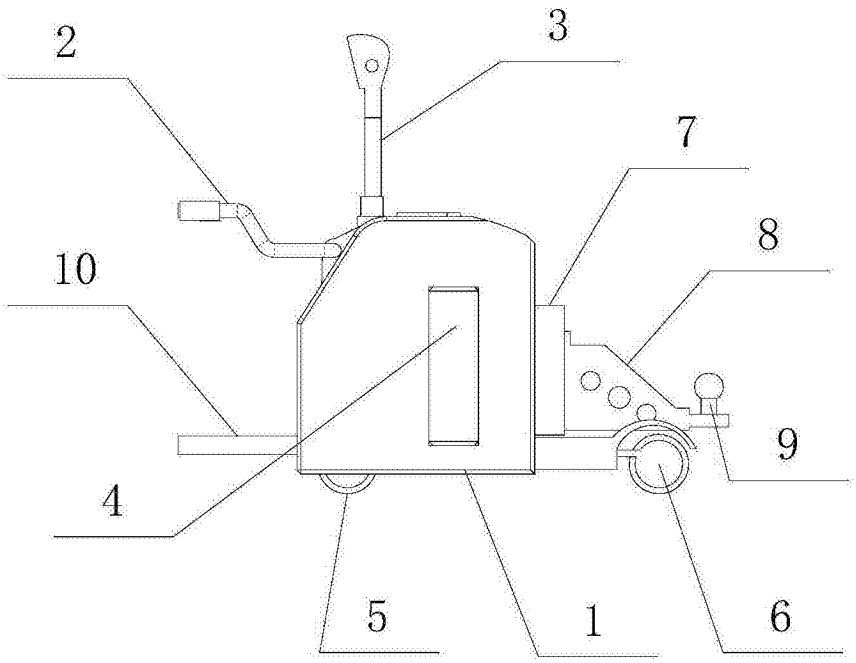

图1

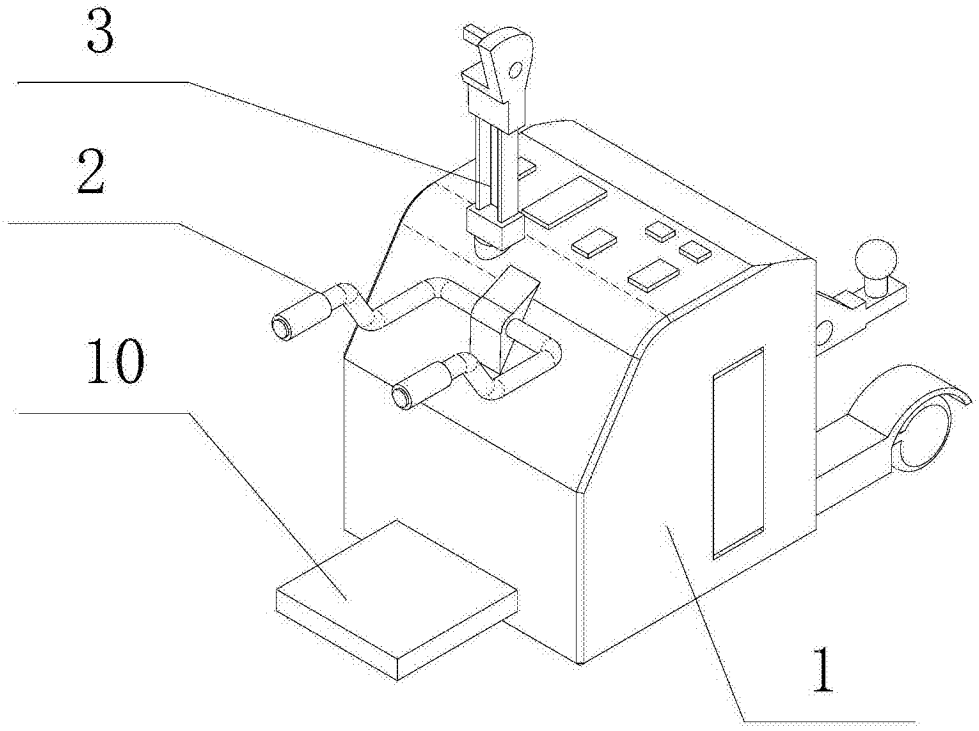

图2

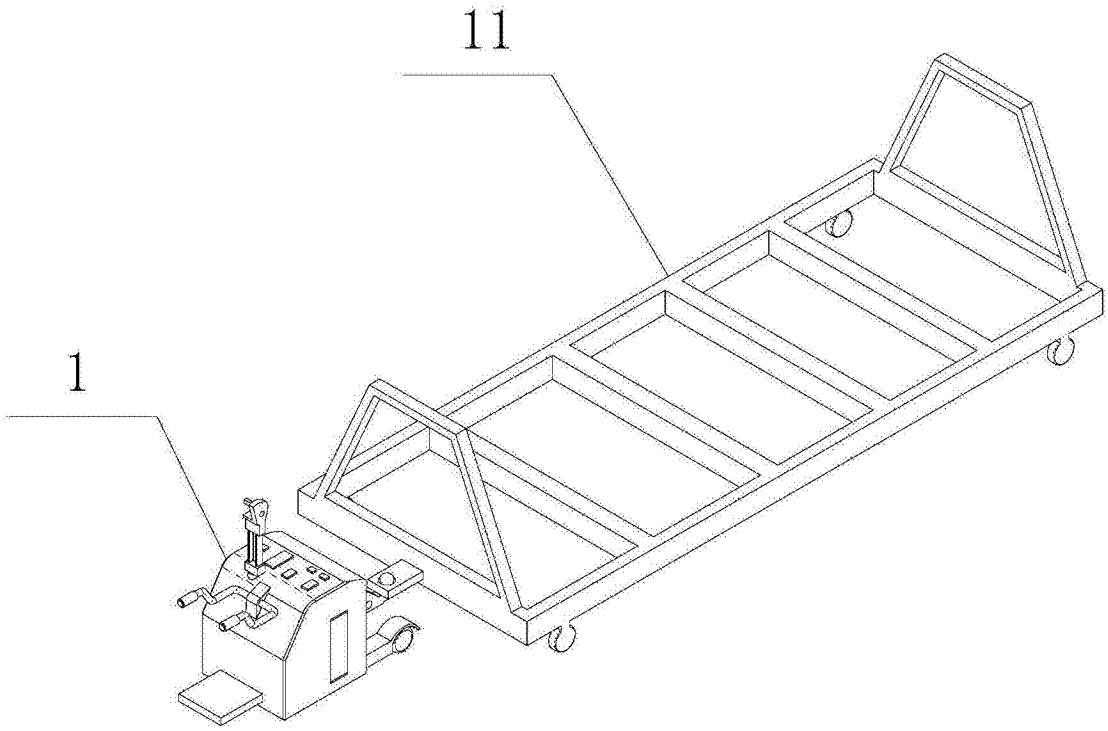

图3